Руководство по эксплуатации

CTA4000HD
Орудие Пневматической Сеялки

Great Plains
Manufacturing, Inc.
www.greatplainsmfg.com

Внимательно прочитайте инструкцию по эксплуатации до конца. Данный символ означает, что последующие инструкции и предупреждения крайне серьезны – соблюдайте их неукоснительно. От этого зависит Ваша жизнь и жизнь других людей!

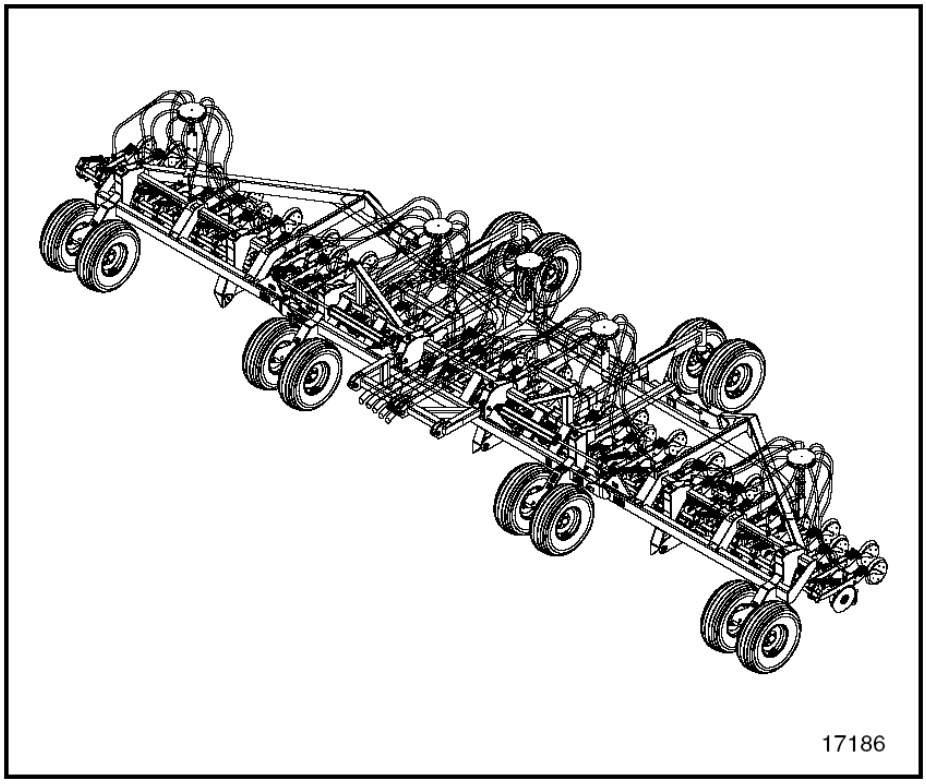

На иллюстрации может быть изображено дополнительное оборудование, не входящее в стандартный комплект поставки

Содержание

Информация по технике безопасности. 1
Сигнальные таблички..... 6
Введение..... 10
Комплект документов..... 10
Описание устройства..... 10
Назначение..... 10
Как пользоваться руководством..... 11
Определение терминов..... 11
Послепродажное обслуживание..... 12
Подготовка и наладка..... 13
Подготовка к наладке.....13
Сцепка..... 13
Сцепка с ADC2350..... 14
Сцепка рамы..... 14
Подключение семенных труб..... 14
Электрические соединения..... 15
Гидравлические соединения.....15
Гидравлическая схема..... 17
Сцепка с ADC2220 или 1150..... 17
Сцепка рамы.....17
Подключение семенных труб..... 17
Электрические соединения..... 17
Гидравлические соединения..... 18
Гидравлическая схема..... 19
Прокачка гидравлической системы..... 20
Прокачка подъемной гидросистемы..... 20
Прокачка складывающей гидросистемы..... 22
Система определения нагрузки..... 23
Настройка рымболта..... 24
Установка чистиков.....24
Инструкции по эксплуатации..... 25
Общее описание.....25
Высев..... 25
Подготовка к запуску..... 25
Транспортировка..... 26
Подготовка к транспортировке..... 27
Складывание/Раскладывание.....28
Складывание рабочего орудия..... 28
Раскладывание рабочего орудия.....30
Работа сошников 30
Трактор с нестандартной гидросистемой..... 31
Трактор John Deere с кузовом Sound-Gard..31
Трактор John Deere серии 7000..... 31
Трактор John Deere серии 8000..... 31
Трактор Case-IH Magnum..... 31
Другие модели тракторов..... 31
Давление на секции орудия..... 31
Глубина высева..... 32
Скорость вентилятора..... 33
Распределение нагрузки..... 33
Работа маркеров..... 34
Работа в поле..... 34
Подготовка к работе в поле 34
Порядок высева.....34
Высев..... 35
Контрольный монитор..... 35
Остановка..... 35
Хранение..... 35
Наладка..... 36
Глубина высева..... 36
Выравнивание рамы..... 37
Настройка реле отключения высева..... 37
Настройка реле для ADC2350..... 37
Настройка реле для ADC2220/1150..... 38
Вес рамы..... 39
Настройка распределения нагрузки..... 40
Вертикальная нагрузка на подрамники..... 41
Гидравлическое давление..... 41
Нагрузка на сошники..... 42
Настройка подрамников сошников..... 43
Настройка высевающих секций..... 44
Высота сошника..... 45
Прижимная пружина высевающей секции.. 45
Настройка дискового ножа..... 46
Настройка кривой контакта..... 46
Настройка чистика..... 47
Настройка уплотнителя семян..... 47
Настройка уплотнителя семян Keeton..... 47
Настройка уплотнителя семян Seed-Lok.... 48
Высота прикатывающих колес..... 53

Устранение неполадок..... 49
Обслуживание и смазка 53
Смазка..... 54
Опции..... **56**
Детектор забивания семяпроводов..... 56
Гидравлический байпасный клапан..... 56
Маркеры 56
Прикатывающие колеса..... 57
Уплотнители семян..... 57
Уплотнитель семян Seed-Lok..... 57
Уплотнитель семян Keeton..... 57
Чистик..... 58
Наборы дополнительных грузов..... 58
Приложение..... 59
Характеристики и мощность..... 59
Давление в шинах 59
Затяжка болтов 60
Гидравлическая схема..... 61
Гидравлические контуры CTA4000HD..... 61
Гарантийные обязательства..... 62

Информация по технике безопасности

Обращайте внимание на Символ опасности

Символ опасности указывает, что существует потенциальная угроза и необходимо принять дополнительные меры безопасности. Если Вы увидите этот символ, будьте бдительны и внимательно прочтите сопутствующее ему предостережение. Эффективность мер по предотвращению несчастных случаев зависит не только от конструкции и конфигурации оборудования, но и от внимания, осведомленности и бдительности персонала, осуществляющего транспортировку, обслуживание и хранение оборудования.

Запомните Слова-Индикаторы

Слова-индикаторы указывают на степень опасности.

DANGER (ОПАСНО) указывает на исключительно опасный угрожающий фактор, который, будучи проигнорирован, может привести к смерти или тяжкому увечью. Этот индикатор применяется только для выделения особо опасных факторов, таких как компоненты механизмов, которые, по своему функциональному назначению, не могут быть ограждены.

WARNING (ОСТОРОЖНО) указывает на потенциально опасный фактор, который, будучи проигнорирован, может привести к смерти или тяжкому увечью. Этот индикатор применяется для выделения факторов, представляющих угрозу при снятии ограждения. Этот индикатор также может быть использован для предотвращения небезопасного способа эксплуатации оборудования.

CAUTION (ВНИМАНИЕ) указывает на потенциально опасный фактор, который, будучи проигнорирован, может привести к травме легкой или средней тяжести. Этот индикатор также может быть использован для предотвращения небезопасного способа эксплуатации оборудования.

Ознакомьтесь с Сигнальными Табличками

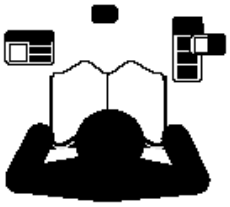

❖*Внимательно прочитайте раздел «**Сигнальные таблички**» на стр. 6;*
❖*Прочитайте все инструкции, приведенные в этом разделе;*
❖*Содержите таблички чистыми, заменяйте поврежденные, выцветшие и трудночитаемые таблички.*

Не допускайте Пассажиров на Технику

Пассажиры ограничивают обзор оператору. Пассажиры могут получить травму посторонними предметами или упасть с машины.

❖*Никогда не допускайте детей к управлению техникой;*
❖*Не подпускайте посторонних лиц к технике во время ее эксплуатации.*

Остановка и Хранение

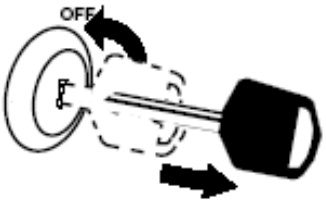

❖*Очистьте и разместите на безопасное хранение, освободив емкости от остатков химикатов;*
❖*Укрепите тележку пневматической сеялки с помощью входящих в комплект стопоров и кронштейна;*
❖*Не храните тележку на территории, где могут играть дети.*

Используйте Сигнальные Световые Приборы и Приспособления

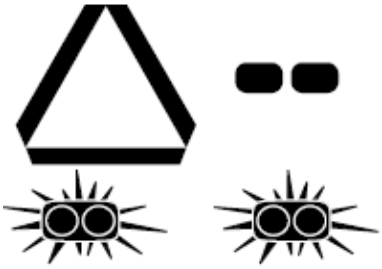

Движущиеся на малой скорости тракторы и прицепные орудия могут представлять опасность на общественных дорогах. Они плохо заметны, особенно в темное время суток.

❖*Используйте проблесковые маячки и всегда включайте сигнальные огни поворота на общественных дорогах;*
❖*Используйте сигнальные световые приборы и приспособления, входящие в комплект тележки пневматической сеялки.*

Безопасно Транспортируйте Машины и Механизмы

Максимально допустимая скорость для тележки пневматической сеялки составляет 30 км/ч. Некоторые неровные участки дороги требуют еще более низкой скорости. Резкое торможение может привести к заносу и опрокидыванию прицепного орудия.

❖*Не превышайте скорость 30 км./ч. Всегда двигайтесь на скорости, позволяющей адекватное управление и остановку. Двигайтесь на сниженной скорости в случае, если буксируемая техника не оборудована тормозом;*
❖*Соблюдайте государственные и местные нормы и правила;*
❖*Следуйте инструкциям из руководства к трактору для определения максимальной буксируемой нагрузки. Недостаточная нагрузка на направляющих колесах может привести к потере управления;*
❖*Используйте отражатели или флажки для ограждения тележки пневматической сеялки в случае аварийной остановки на дороге;*
❖*Остерегайтесь линий электропередач и других надземных препятствий при транспортировке. Ознакомьтесь с транспортными габаритами в разделе «**Характеристики и мощность**» на стр. 86.*

Остерегайтесь надземных линий электропередач

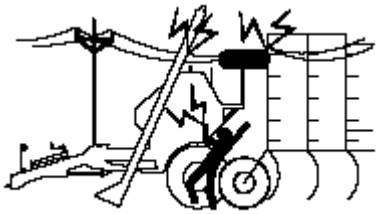

Маркеры сеялки и шнек тележки пневматической сеялки при контакте с линиями электропередач могут передавать электрическое напряжение на тележку, пневматическую сеялку и раму трактора. Прикосновение к любой металлической части может замкнуть цепь на землю и привести к тяжкому увечью или смерти

❖*Остерегайтесь надземных линий электропередач при загрузке, выгрузке посевного материала и при использовании маркера.*

Остерегайтесь Жидкостей под Высоким Давлением

Утечка жидкостей под высоким давлением может привести к их проникновению под кожу и вызвать тяжелые травмы.

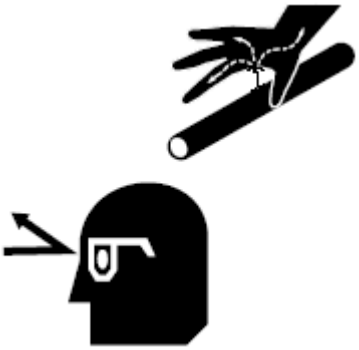

❖*Стравливайте давление перед отсоединением гидравлических шлангов;*
❖*Проверяйте систему на наличие утечки с помощью бумаги или картона, НИКОГДА НЕ ИСПОЛЬЗУЙТЕ НЕЗАЩИЩЕННЫЕ РУКИ;*
❖*Используйте защитные очки и перчатки при работе с гидравлической системой;*
❖*В случае получения травмы, сразу же обратитесь к врачу. Любая жидкость, попавшая под кожу, должна быть удалена хирургическим путем; в противном случае может развиться гангрена.*

Соблюдайте Технику Безопасности при Техническом Обслуживании

❖*Изучите порядок выполнения действий перед осуществлением работ. Используйте соответствующие инструменты и оборудование. Для получения дополнительной информации обратитесь к этому руководству;*
❖*Работайте в чистом, сухом месте;*
❖*Перед выполнением работ поставьте трактор на стояночный тормоз, выключите двигатель и выньте ключ из замка зажигания;*
❖*Убедитесь, что все движущиеся части остановлены и давление в системе снижено;*
❖*Отсоедините кабель массы аккумуляторной батареи (-) перед обслуживанием, регулировкой электрических систем или перед проведением сварочных работ;*
❖*Осмотрите все детали. Убедитесь, что все детали исправны и установлены надлежащим образом;*
❖*Очистите орудие от излишков смазки, масла или растительных остатков;*
❖*Уберите все инструменты и неиспользованные детали с машины перед запуском.*

Соблюдайте Технику Безопасности при Смене Шин

Смена шин может представлять опасность и должна выполняться квалифицированным персоналом с помощью надлежащих инструментов и оборудования.

❖*При накачивании шин, используйте надежное крепление и шланг достаточной длины для того, чтобы Вы не находились непосредственно перед или над накачиваемой шиной. Если возможно, используйте защитное ограждение;*
❖*При снятии и установке колес, используйте оборудование с соответствующей допустимой нагрузкой.*

Примите Меры на Случай Возникновения Чрезвычайной Ситуации

❖*Примите меры на случай возникновения пожара;*
❖*Держите аптечку первой помощи и огнетушитель под рукой:*
❖*Укажите номера срочного вызова врача, скорой помощи и пожарной бригады возле телефона.*

Используйте Средства Индивидуальной защиты

❖*Используйте защитную одежду и приспособления;*
❖*Используйте соответствующую одежду. Одежда не должна быть слишком свободной;*
❖*Длительное воздействие сильного шума может привести к нарушениям или потере слуха, используйте средста защиты органов слуха, такие как защитные наушники или беруши.*
❖*Управление машинами и оборудованием требует полного внимания оператора, не слушайте музыку в наушниках во время работы с машиной.*

Осторожно Обращайтесь с Химикатами

Сельскохозяйственные химикаты могут быть опасны. Неправильное применение может причинить серьезный ущерб здоровью людей, растений и животных, а также повредить почву и имущество.

❖*Не используйте жидкие удобрения с тележкой пневматической сеялки;*
❖*Ознакомьтесь с инструкциями производителя химикатов и следуйте им;*
❖*Используйте защитную одежду;*
❖*Осторожно обращайтесь с химикатами;*
❖*Избегайте вдыхания дыма от горения любых химикатов;*
❖*Никогда не сливайте химикаты и не промывайте распылительные клапаны ближе 30 м от открытых водоемов или на автомойке;*
❖*Храните и утилизируйте неиспользованные химикаты согласно требованиям их производителя;*
❖*Утилизируйте емкости из-под химикатов в соответствии с требованиями местного законодательства.*

Безопасность Превыше Всего

Внимательно прочтите и примите к сведению инструкции, приведенные в этом руководстве перед эксплуатацией машины. Прочитайте все инструкции, приведенные в главе «Сигнальные Таблички».

❖*Ознакомьтесь со всеми функциями тележки пневматической сеялки;*
❖*Управляйте машинами и оборудованием только с водительского сиденья;*
❖*Не оставляйте тележку пневматической сеялки и работающий трактор без присмотра;*
❖*Не сходите с трактора на ходу. Попытка сойти с трактора на ходу может привести к тяжелым травмам или смерти;*
❖*Не стойте между трактором и тележкой пневматической сеялки во время их сцепки;*
❖*Не допускайте попадания рук, ног или одежды в движущиеся части машины;*
❖*Работайте в одежде подходящего размера во избежание ее затягивания в движущиеся части машины.*

Сигнальные Таблички

Светоотражатели и Таблички

Тележка пневматической сеялки поставляется в комплекте с сигнальными огнями, светоотражателями и табличками. Они предназначены для того, чтобы обеспечить Вам безопасную эксплуатацию тележки пневматической сеялки.

❖*Прочитайте и примите к сведению следующие инструкции;*
❖*Следите за тем, чтобы сигнальные огни были в исправном состоянии;*
❖*Следите за тем, чтобы таблички были чистыми и четкими;*
❖*Заменяйте поврежденные или недостающие таблички. Заказывайте новые таблички у дилера GreatPlains. Информация по правильному размещению табличек находится в этом разделе;*
❖*Заказывая запасные части или узлы, заказывайте также соответствующие сигнальные таблички.*

Для закрепления новых табличек:

1. Очистьте поверхность, на которую необходимо нанести табличку;
2. Снимите защитную пленку с обратной стороны таблички. Сильно прижмите его к поверхности, не допуская образования воздушных пузырей под табличкой.

818-055C

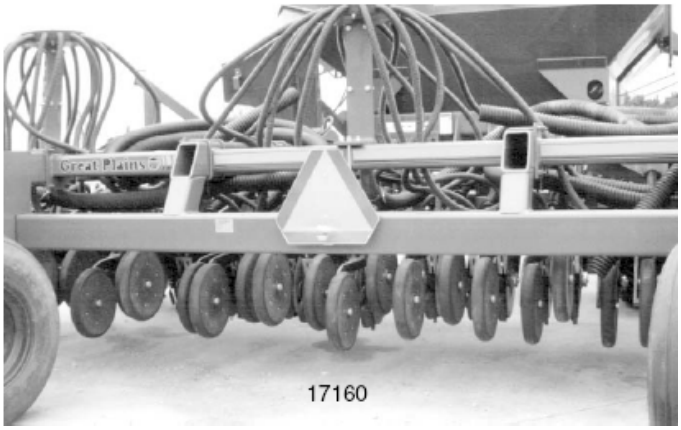

Светоотражатель «Медленное Транспортное средство»

По центру рамы, сзади (1 шт)

838-266C

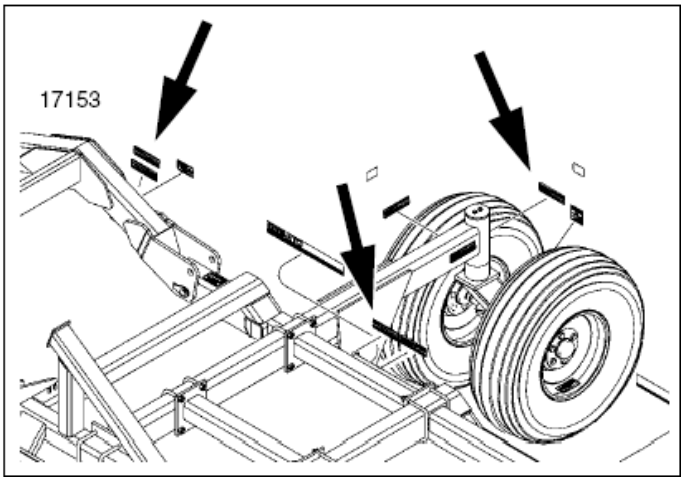

Красные светоотражатели

На поворотных осях задних колес,
На задней части секций возле поворотной оси
На задней части задней подъемной стойки
(6 шт)

838-265C

Желтые светоотражатели

С внешней стороны подъемных стоек,
На передней части цилиндра подвески каждой секции
(6 шт)

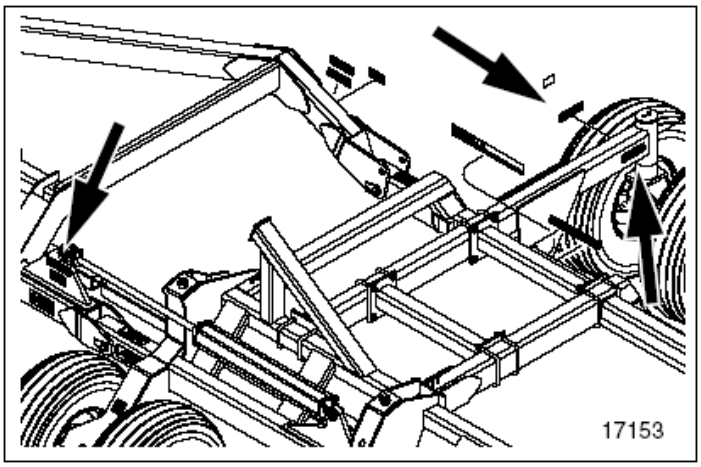

838-267C

Отражатели дневного света

На задней части секций, возле поворотной оси,
На задней части задних подъемных стоек
(4 шт)

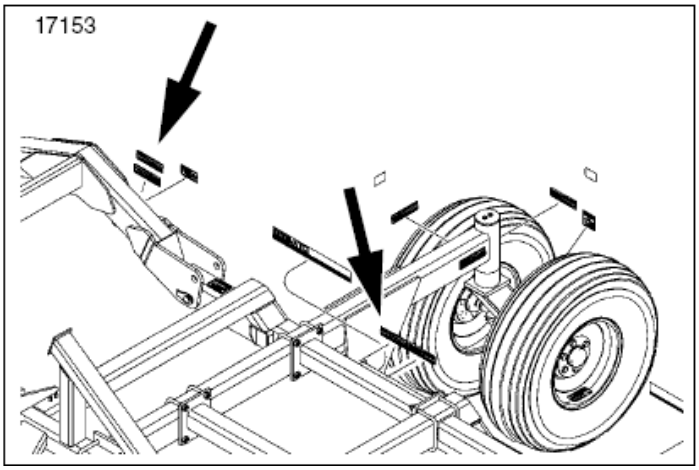

818-046C

Опасно: Угроза удара секциями

На передней части рамы, с каждого конца
(2 шт)

818-557C

Опасно: Надписи на иностранном языке

На центральной передней секции рамы, справа от сцепного устройства
(1 шт)

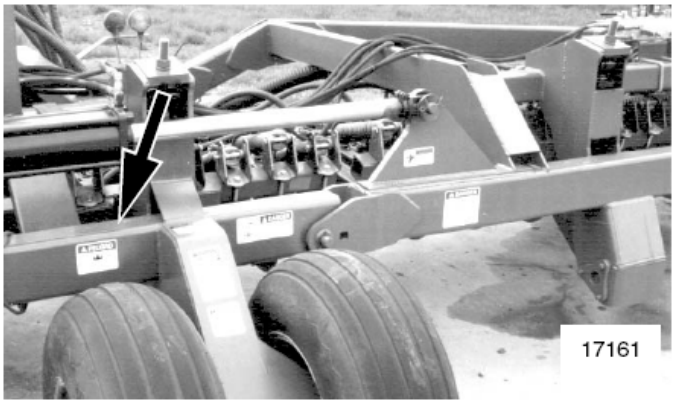

818-624C

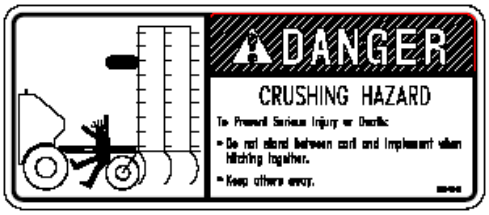

Опасно: Угроза Защемления Сцепным Устройством

На верхней передней части центральной рамы
(2 шт)

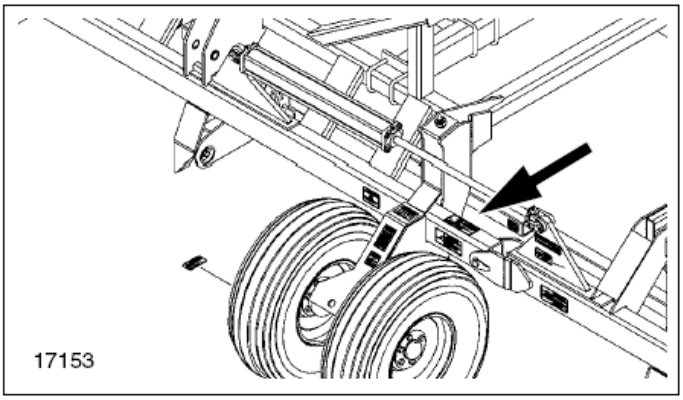

818-627C

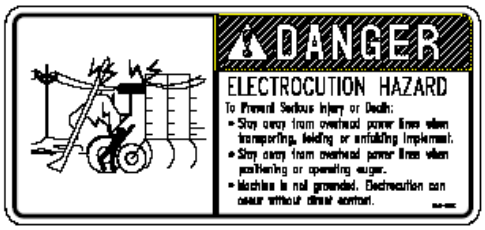

ADC 2350: Опасно: Угроза Электрического Удара

На поперечной балке за сцепным устройством (1 шт)

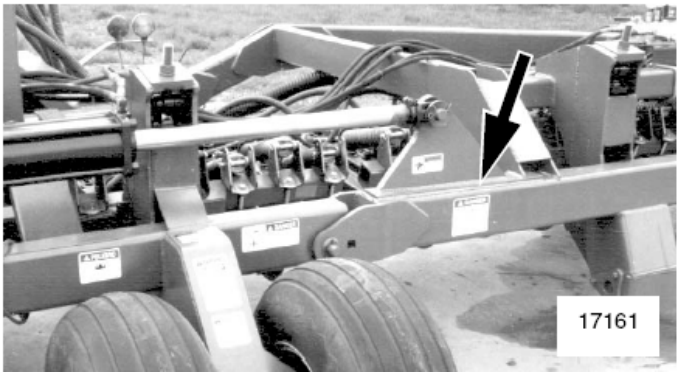

818-339C

Осторожно: Жидкость под Высоким Давлением

На копирующем колесе, возле гидравлики
(1 шт)

818-798C

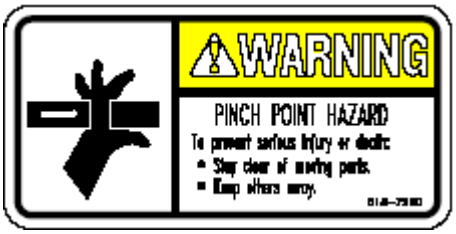

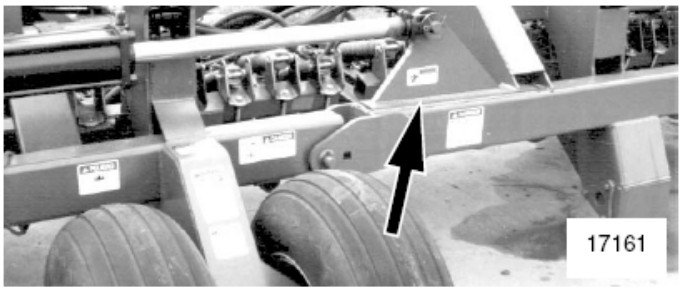

Осторожно: Угроза Защемления

В местах крепления цилиндров, с двух сторон, спереди и сзади.
(4 шт)

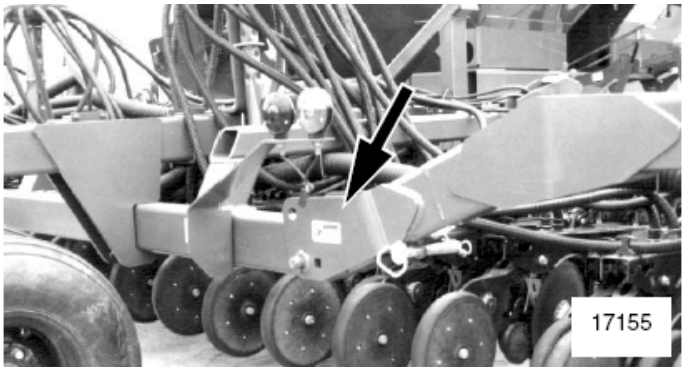

818-398C

Внимание: Не становитесь на колеса

На копирующих колесах
(4 шт)

818-855C

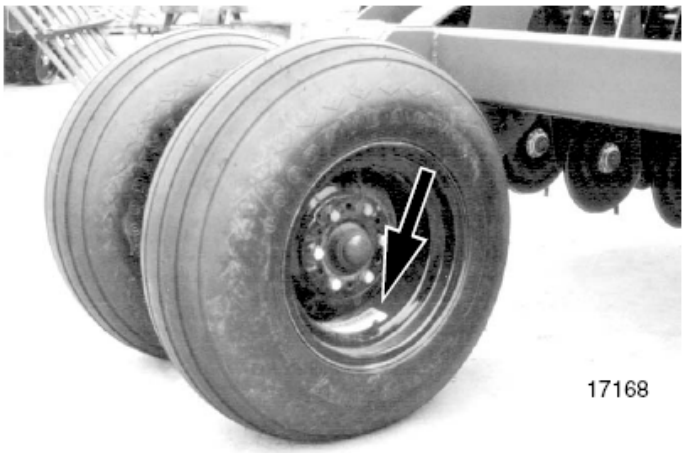

Внимание: Высокое давления в шинах

На внешней поверхности обода колесной пары
(6 шт)

Введение

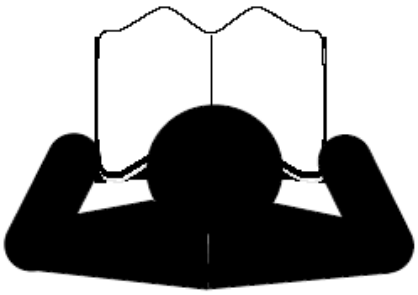

Добро пожаловать в семью владельцев продукции Great Plains. Ваша Пневматическая сеялка была тщательно разработана и собрана из высококачественных материалов квалифицированными специалистами. Правильная наладка, техническое обслуживание и безопасное использование помогут Вам с удовольствием использовать эту машину многие годы.

Комплект документов

160-037M	Руководство по эксплуатации (Этот документ)
160-037P	Справочник запчастей CTA4000HD
167-085B	Справочник по нормам высева ADC2350
167-085M	Руководство по эксплуатации ADC2350
167-073M	Руководство по эксплуатации и справочник по нормам высева ADC2220
167-101M	Руководство по эксплуатации и справочник по нормам высева ADC1150

Описание устройства

CTA4000HD является прицепным рабочим орудием для сплошного высева. Гидравлический вентилятор пневматической тележки создает воздушный поток для подачи высевного материала и сухих удобрений в рабочее орудие.

С CTA4000HD Пневматической сеялкой совместимы следующие модели тележек Great Plains:

- ❖ADC2350 тележка пневматической сеялки, при поставке с набором 168-395A (номер последовательности 13);
- ❖ADC2220 тележка пневматической сеялки, при поставке с набором 168-395A (номер последовательности 13);
- ❖ADC1150 тележка пневматической сеялки, при поставке с набором 168-395A (номер последовательности 13);

Тележки, выпущенные после выхода этого руководства также могут быть совместимы. Проконсультируйтесь с Вашим дилером.

Рис. 1A
Ведомая пневматическая сеялка с тележкой ADC2350

Сфера применения

Тележку и пневматическую сеялку следует применять только для высева производственных сельскохозяйственных культур. Не изменяйте конструкцию сеялки для использования с любыми механизмами кроме совместимых машин и опций Great Plains, предназначенных для работы с данным рабочим орудием.

Как пользоваться руководством

Это руководство ознакомит Вас с правилами безопасности, сборки, использования, наладки, ремонта и технического обслуживания. Внимательно прочтите это руководство и следуйте приведенным в нем инструкциям, чтобы обеспечить безопасную и продуктивную работу машины.
Приведенная в этом руководстве информация является актуальной, однако может изменяться для достижения более высокой производительности оборудования.

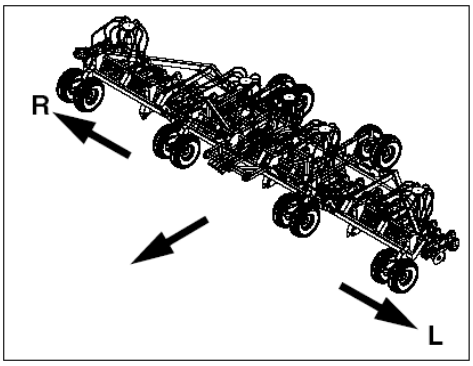

Рис. 1Б
Левая и Правая стороны

Определение терминов

Нижеперечисленные термины постоянно используются в этом руководстве. Правая и левая сторона машины в этом руководстве определяется по ходу движения машины во время работы, если иное не оговорено особо.

ВАЖНО !

Абзацы, выделенные в таком формате содержат крайне важную информацию по соответствующей теме.
Прочитайте их и следуйте приведенным в них инструкциям для того чтобы:
- не подвергать себя опасности;
- избежать серьезного ущерба оборудованию;
- добиться желаемых результатов работы.

Примечание: Абзацы, выделенные в таком формате содержат полезную информацию по соответствующей теме.

Клиентская поддержка

Если Вам необходима клиентская поддержка или запасные части, обратитесь к дилеру Great Plains. У них есть квалифицированный персонал, запасные части и оборудование, специально предназначенное для работы с продукцией Great Plains.

См. рис. 1В
Части Вашей машины изготовлены специально для нее и их следует заменять только запасными частями производства Great Plains. Всегда используйте серийный номер и номер модели при заказе запасных частей у дилера Great Plains. Пластинка с серийным номером находится на левой части рамы тележки, под передним бункером.

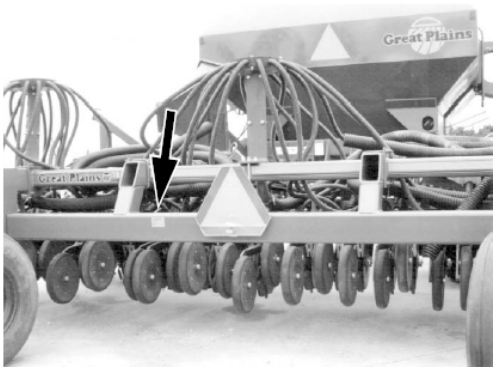

Рис. 1В
Расположение пластинки
с серийным номером

Запишите номер модели и серийный номер вашей пневматической тележки здесь для того, чтобы иметь возможность легко ссылаться на них:

Номер модели: _____
Серийный номер: _____

Мы хотим чтобы Вы были довольны Вашей новой машиной. Если Вы не понимаете какую-либо часть данного руководства или недовольны полученным сервисом, пожалуйста, примите такие меры:
1. Обсудите этот вопрос с менеджером Вашей дилерской сети. Убедитесь, что он находится в курсе Ваших затруднений.
2. Если Вы все еще недовольны, обратитесь к владельцу или генеральному менеджеру дилерской сети.

Для более детальной информации обращайтесь по почтовому адресу:

Отдел поддержки продукции

Great Plains Mfg. Inc., Service Department
PO Box 5060
Salina, KS 67402-5060

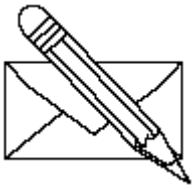

Gp_web_cs@greatplainsmfg.com
785-823-3276:

Подготовка и наладка

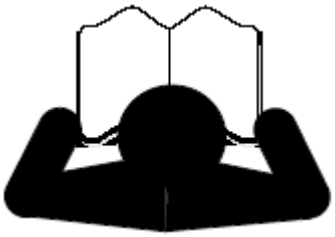

Этот раздел поможет Вам подготовить Ваш трактор, тележку и пневматическую сеялку к использованию. Перед эксплуатацией сеялки в поле, необходимо присоединить ее к подходящему трактору, совместимой тележке, а также произвести наладку рабочего орудия.

Подготовка к наладке

1. Прочитайте и примите к сведению «**Информацию по Технике Безопасности**» на стр. 1
2. Убедитесь, что все рабочие части двигаются свободно, болты надежно затянуты, а усики шплинтов разведены.
3. Убедитесь что все смазочные фитинги установлены и смазаны. См. «**Смазка**» на стр. 54.
4. Убедитесь, что все сигнальные таблички правильно размещены и находятся в хорошем состоянии. В случае необходимости замените поврежденные таблички. См. «**Сигнальные таблички**» на стр. 6.
5. Накачайте шины до необходимого давления и затяните болты до необходимого состояния. См. «**Приложение**» на стр. 50.

Сцепка

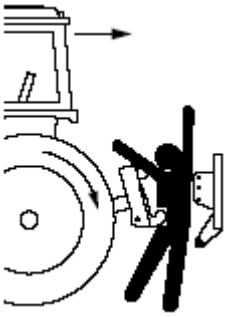

ОПАСНО

Вы можете получить серьезную травму или даже погибнуть в результате попадания между трактором, пневматической тележкой и сеялкой. Не стойте между сцепляемыми машинами. Выключите двигатель трактора и поставьте его на стояночный тормоз прежде чем производить установку штифтов сцепного устройства.

В готовом к высеву состоянии пневматическая сеялка представляет собой часть состава, включающего в себя трактор, тележку и пневматическую сеялку.

При первой сцепке сначала прицепите к трактору ведущее звено (тележку или сеялку).

После того, как тележка и сеялка сцеплены, их как правило уже не расцепляют, кроме случаев когда необходимость их хранения или парковки требует расцепления.

Данное руководство содержит подробную информацию только по сцепному устройству рабочего орудия. Для получения информации по сцепке тележки и трактора см. руководство по эксплуатации тележки.

26360

Рис. 2
Состав

ВАЖНО !

Если трактор оснащен системой определения нагрузки или системой равномерного течения, орудие следует оборудовать байпасным клапаном во избежание повреждения трактора. Обратитесь к квалифицированному специалисту перед подключением тележки и пневматической сеялки. См. «**Байпасный клапан**» на стр. 56. См. «**Система определения нагрузки**» на стр. 23.

Сцепка с ADC2350

См. инструкции по подключению к тележке ADC2220 или 1150 на стр. 17

Сцепка рамы

См. рис. 3 (для наглядности тележка изображена без заднего бункера)

1. Используйте шнур (на рисунке не показан) с подножки тележки для того, чтобы закрепить кронштейны тележки (1) на высоте отверстий крепления рамы (5) рабочего орудия.
2. Удалите штифты (2) из кронштейнов около проушин (3), это позволит раздвинуть телескопические кронштейны. Не вынимайте стопорные болты (4).
3. Удалите цилиндрические штифты (6) из фиксаторов (7) и снимите фиксаторы.
4. Плавно подайте трактором тележку назад, пока проушины кронштейнов не окажутся на расстоянии 60 см от отверстий креплений рамы (5) рабочего орудия. Поставьте трактор на стояночный тормоз.
5. Раздвиньте каждый кронштейн (3) с тем, чтобы он вошел проушиной в отверстие крепления рабочего орудия (5). Вставьте и закрепите фиксаторы (7).
6. Снимите трактор со стояночного тормоза, и медленно подайте трактор назад, так, чтобы стало возможным установить штифты (2) кронштейнов. Закрепите их с помощью зажимов.
7. Поставьте трактор на стояночный тормоз и заглушите двигатель.

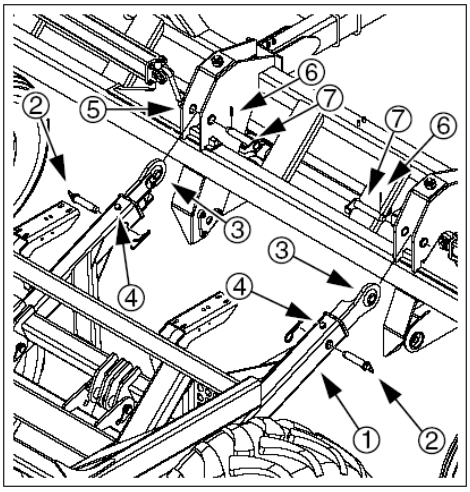

Рис. 3
Сцепка тележки с сеялкой

Подключение семенных труб

См. рис. 4

Подключите трубопроводы подачи семян в распределительные башни сеялки к соответствующим выходам высевающих аппаратов тележки, начиная от левого к правому (кроме заглушенных выходов).

Оставьте достаточно попуска для того, чтобы длина шлангов позволяла свободно поднять, опустить, сложить или разложить орудие.

Закрепите трубопроводы на выходах высевающего аппарата с помощью хомутов (в комплекте). Поверните хомуты на крайних выходах высевающего аппарата так, чтобы головки расширительных винтов не мешали открываться дверцам лотков.

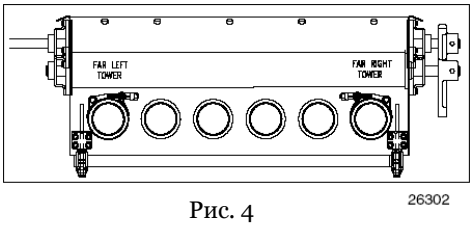

Рис. 4
Выходы для подключения семенных трубопроводов

Электрические соединения

См. рис. 5

Перед соединением электросети убедитесь, что двигатель трактора выключен и электропитание рабочего орудия отключено.

1. Вставьте кабель подсветки тележки (1) в соответствующий разъем тележки.
2. Подключите кабель реле отключения высева (2) к соответствующему разъему тележки.
3. Если установлен контрольный монитор, подключите кабель монитора (3) к соответствующему разъему тележки.
4. Убедитесь, что кабели закреплены и исключите возможность их попадания в движущиеся части сцепки.

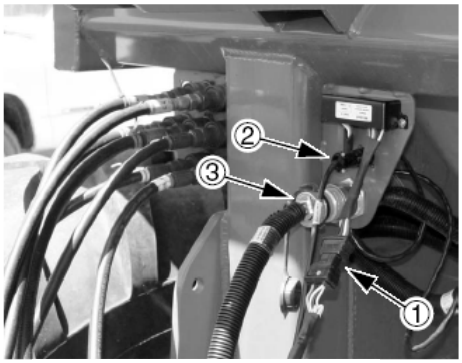

Рис. 5
Электрокабели рабочего орудия

Гидравлические соединения

ОСТОРОЖНО

Производить наладку гидравлической системы может только квалифицированный персонал!

Утечка жидкостей под высоким давлением может привести к их проникновению под кожу и вызвать тяжелые травмы. Стравливайте давление перед отсоединением гидравлических шлангов. Проверяйте систему на наличие утечки с помощью бумаги или картона, НИКОГДА НЕ ИСПОЛЬЗУЙТЕ НЕЗАЩИЩЕННЫЕ РУКИ. Используйте защитные очки и перчатки при работе с гидравлической системой. В случае получения травмы, сразу же обратитесь к врачу. Любая жидкость, попавшая под кожу, должна быть удалена хирургическим путем; в противном случае может развиться гангрена.

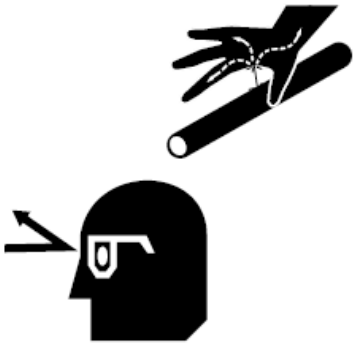

См. рис. 6

Для того, чтобы различить шланги одного и того же гидравлического контура, см. Пластиковую бирку. Шланг, отмеченный раздвинутым цилиндром, подходит к цокольной части. Шланг, отмеченный сжатым цилиндром, подходит к штоковой части цилиндра.

ВАЖНО !

НЕ ПОДКЛЮЧАЙТЕ линию возврата к линиям под давлением

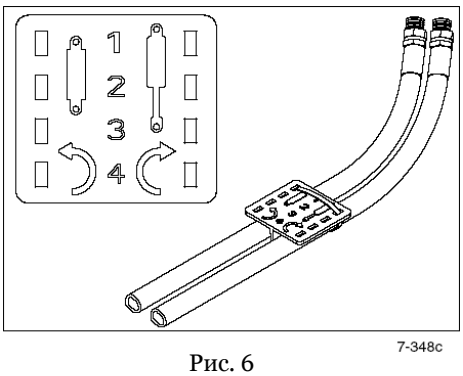

Рис. 6
Пластиковая бирка

Гидравлическая схема

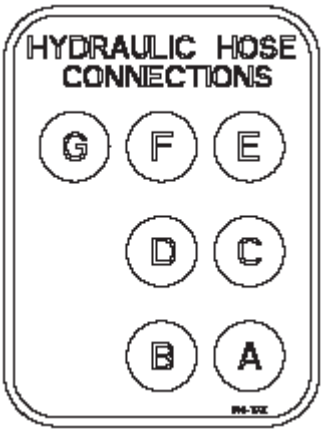

Рабочее орудие имеет один или два гидравлических контура (а также линию возврата жидкости низкого давления). Стандартный контур приводит в движение цилиндры поднимания, складывания сеялки, и цилиндры передачи давления на грунт. Этот контур управляется гидрораспределителем на левой стороне рабочего орудия. Опциональный контур приводит в движение маркеры.
Гидравлические шланги Great Plains имеют цветовую индикацию для упрощения их подключения к контурам тележки. Шланги, которые подключаются к одному и тому же клапану имеют одинаковый цвет.

ВАЖНО !

Если трактор оснащен гидросистемой с открытым центром, орудие следует оборудовать байпасным клапаном во избежание повреждения трактора. Обратитесь к квалифицированному специалисту перед подключением тележки и пневматической сеялки. См. «**Байпасный клапан**» на стр. 56. См. «**Система определения нагрузки**» на стр. 23.

---

1. Выключите двигатель трактора.
2. Если опциональные маркеры установлены, подключите шланги маркеров к фиттингам (A) и (B) в соответствии с инструкциями по подключению маркеров.
3. Подключите шланг отвода (синий) пары поднимания/складывания к разъему (C).
   Подключите шланг подачи (синий) пары опускания/раскладывания к разъему (D)/
4. Разъемы (E) и (F) не используются данным орудием.
5. Подключите шланг линии возврата к разъему (G).
6. Проверьте крепление шлангов, убедитесь, что имеется достаточно попуска для движения кронштейнов крепления орудия. Проверьте дорожный просвет, убедитесь, что узлы тележки/орудия не пережимаются и не трутся.

Цвет	Порты	ADC2350 Назначение контура
Оранжевый	(A), (B)	Маркеры (также используется для работы шнека тележки)
Синий	(C) (D)	Цилиндры поднимания, складывания, переноса давления на грунт Цилиндры опускания, раскладывания (не используется для работы тележки)
Желтый	(E), (F)	Не используется для работы орудия (используется для работы вентилятора тележки)
<нет>	(G)	Возврат

Сцепка с ADC2220 или 1150

Для получения информации по сцепке с ADC2350 см. стр. 14

Кронштейны крепления

См. рис. 7 (для наглядности тележка изображена без заднего бункера)

1. Используйте шнур (на рисунке не показан) с подножки тележки для того, чтобы закрепить кронштейны тележки (1) на высоте отверстий крепления рамы (5) рабочего орудия.
2. Удалите цилиндрические штифты (2) из фиксаторов (3) и снимите фиксаторы.
3. Плавно подайте трактором тележку назад, пока проушины кронштейнов (4) не войдут в отверстия крепления рамы (5) рабочего орудия. Поставьте трактор на стояночный тормоз.
4. Вставьте и закрепите фиксаторы (3) рабочего орудия.
5. Заглушите двигатель трактора.

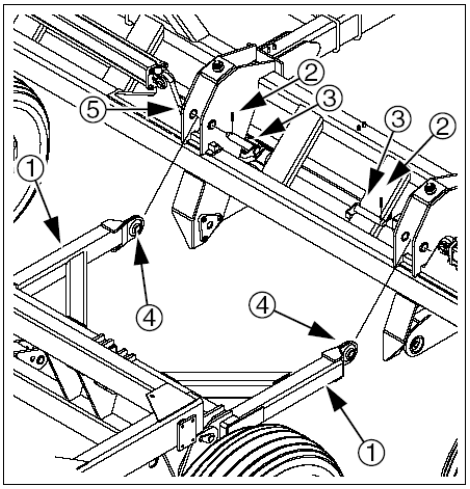

Рис. 7
Сцепка тележки и сеялки

Подключение семенных труб

См. рис. 8

Подключите трубопроводы подачи семян в распределительные башни сеялки к соответствующим выходам высевающих аппаратов тележки, начиная от левого к правому (кроме заглушенных выходов).

Оставьте достаточно попуска для того, чтобы длина шлангов позволяла свободно поднять, опустить, сложить или разложить орудие.

Закрепите трубопроводы на выходах высевающего аппарата с помощью хомутов (в комплекте). Поверните хомуты на крайних выходах высевающего аппарата так, чтобы головки расширительных винтов не мешали открываться дверцам лотков.

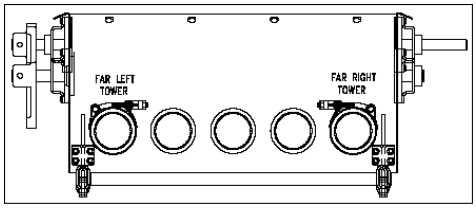

Рис. 8
ADC2220/1150
выходы для подключения семенных трубопроводов

Электрические соединения

Перед соединением электросети убедитесь, что двигатель трактора выключен и электропитание рабочего орудия отключено.

1. Вставьте 16-штырьковый кабель рабочего орудия в соответствующий разъем тележки.

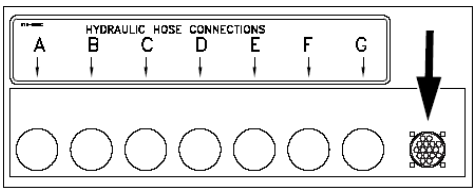

Рис. 9
ADC2220/1150
16-штырьковый разъем

Гидравлические соединения

ОСТОРОЖНО

Производить наладку гидравлической системы может только квалифицированный персонал!

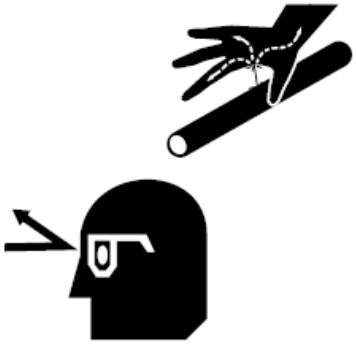

Утечка жидкостей под высоким давлением может привести к их проникновению под кожу и вызвать тяжелые травмы. Стравливайте давление перед отсоединением гидравлических шлангов. Проверяйте систему на наличие утечки с помощью бумаги или картона, НИКОГДА НЕ ИСПОЛЬЗУЙТЕ НЕЗАЩИЩЕННЫЕ РУКИ. Используйте защитные очки и перчатки при работе с гидравлической системой. В случае получения травмы, сразу же обратитесь к врачу. Любая жидкость, попавшая под кожу, должна быть удалена хирургическим путем; в противном случае может развиться гангрена.

См. рис. 10

Для того, чтобы различить шланги одного и того же гидравлического контура, см. Пластиковую бирку. Шланг, отмеченный раздвинутым цилиндром, подходит к цилиндрической части. Шланг, отмеченный сжатым цилиндром, подходит к штоковой части цилиндра.

ВАЖНО !

НЕ ПОДКЛЮЧАЙТЕ линию возврата к линиям под давлением

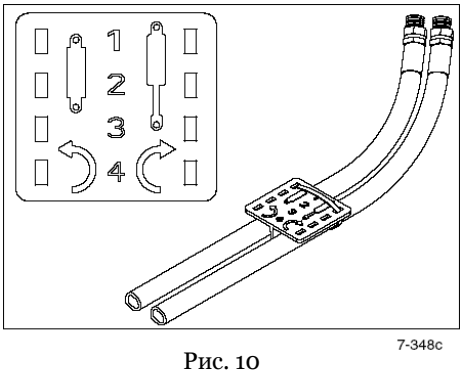

Рис. 10
Пластиковая бирка

Гидравлическая схема

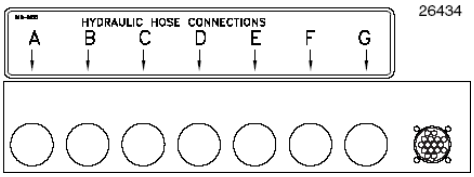

Рабочее орудие имеет один или два гидравлических контура (а также линию возврата жидкости низкого давления). Стандартный контур приводит в движение цилиндры поднимания, складывания сеялки, и цилиндры передачи давления на грунт. Этот контур управляется гидрораспределителем на левой стороне рабочего орудия. Опциональный контур приводит в движение маркеры.
Гидравлические шланги Great Plains имеют цветовую индикацию для упрощения их подключения к контурам тележки. Шланги, которые подключаются к одному и тому же клапану имеют одинаковый цвет.

ВАЖНО !

Если трактор оснащен гидросистемой с открытым центром, орудие следует оборудовать байпасным клапаном во избежание повреждения трактора. Обратитесь к квалифицированному специалисту перед подключением тележки и пневматической сеялки. См. «**Байпасный клапан**» на стр. 56. См. «**Система определения нагрузки**» на стр. 23.

---

1. Выключите двигатель трактора.
2. Если опциональные маркеры установлены, подключите шланги маркеров к фиттингам (A) и (B) в соответствии с инструкциями по подключению маркеров.
3. Подключите шланг отвода (синий) пары поднимания/складывания к разъему (C).
   Подключите шланг подачи (синий) пары опускания/раскладывания к разъему (D)/
4. Разъемы (E) и (F) не используются данным орудием.
5. Подключите шланг линии возврата к разъему (G).
6. Проверьте крепление шлангов, убедитесь, что имеется достаточно попуска для движения кронштейнов крепления орудия. Проверьте дорожный просвет, убедитесь, что узлы тележки/орудия не пережимаются и не трутся.

Цвет	Порты	ADC2350 Назначение контура
Оранжевый	(A), (B)	Маркеры (также используется для работы шнека тележки)
Синий	(C) (D)	Цилиндры поднимания, складывания, переноса давления на грунт Цилиндры опускания, раскладывания (не используется для работы тележки)
Желтый	(E), (F)	Не используется для работы орудия (используется для работы вентилятора тележки)
<нет>	(G)	Возврат

Прокачка гидравлической системы

Для нормального функционирования системы, следует удалить из нее весь воздух. Если систему не прокачать, она будет работать неравномерно, рывками, при складывании или раскладывании секции сеялки могут упасть. При первом запуске сеялки (это может осуществлять Ваш дилер), или если были заменены какие-либо компоненты гидравлической системы, выполните следующие действия.

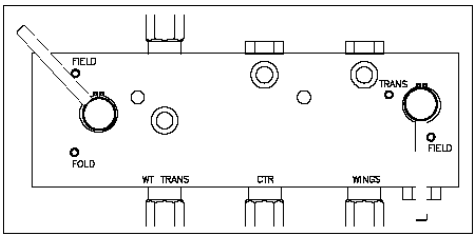

Рис. 11
Рычаг прокачки подъемной гидравлической системы

ОСТОРОЖНО

Утечка жидкостей под высоким давлением может привести к их проникновению под кожу и вызвать тяжелые травмы. Стравливайте давление перед отсоединением гидравлических шлангов. Проверяйте систему на наличие утечки с помощью бумаги или картона, НИКОГДА НЕ ИСПОЛЬЗУЙТЕ НЕЗАЩИЩЕННЫЕ РУКИ. Используйте защитные очки и перчатки при работе с гидравлической системой. В случае получения травмы, сразу же обратитесь к врачу. Любая жидкость, попавшая под кожу, должна быть удалена хирургическим путем; в противном случае может развиться гангрена.

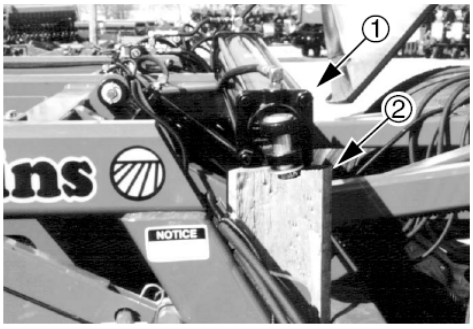

Рис. 12
Опоры подъемных цилиндров

ВАЖНО !

Прокачивайте только на фиттингах:
JIC (37˚ с коническими патрубками) или
NPT (с конический патрубками),
и никогда не прокачивайте на фиттингах:
ORB или
QD

Прокачка подъемной гидросистемы

1. Проверьте уровень жидкости в резервуаре трактора и в случае необходимости долейте масла до необходимого уровня. Для того, чтобы заполнить пустые цилиндры необходимо около 7,5 литров масла на каждый цилиндр.

См. рис. 11

2. Поверните рычаги клапанов в Рабочее положение.

См. рис. 12

3. Когда орудие разложено, отсоедините штоковые концы цилиндров складывания (1). Установите опоры (2) под цокольную часть цилиндра, чтобы штоки цилиндров не касались других узлов орудия.

Примечание: Когда рычаг цилиндров складывания стоит в Рабочем положении, цилиндры можно привести в движение с помощью контура распределения нагрузки на грунт.

4. Приподнимите раму орудия с помощью домкратов и поставьте ее на опоры, так чтобы прижимные цилиндры были раздвинуты полностью. Используйте домкраты, рассчитанные на вес орудия (см. Приложение) а также на вес дополнительных грузов.
5. Полностью раздвиньте прижимные цилиндры.

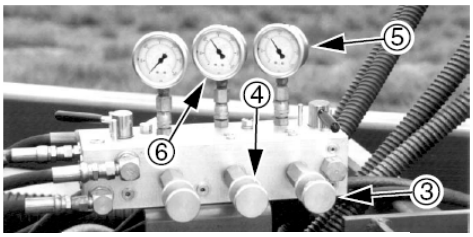

Рис. 13
Настройка давления для прокачки системы

См. рис. 13
6. Поверните рукоятки (3), (4) на клапанах контроля давления против часовой стрелки до упора, затем поверните их на 3 оборота по часовой стрелке для того, чтобы давление на манометрах (5), (6) составляло не менее 1000 фунтов на дюйм².

См. рис. 14
7. Ослабьте патрубки шлангов JIC в указанных местах.
8. Плавно поверните рычаг как при опускании сошников, пока на ослабленных соединениях патрубков не появится масло. Продолжайте медленно поворачивать рычаг, пока из системы не выйдет весь воздух, затем затяните патрубки. При полностью опущенных сошниках подавайте масло, пока оно не перестанет выступать на ослабленных соединениях патрубков.
9. Плавно поверните рычаг как при поднимании секций, пока на ослабленных соединениях патрубков не появится масло. Продолжайте медленно поворачивать рычаг, пока из системы не выйдет весь воздух, затем затяните патрубки. При полностью поднятых сошниках подавайте масло, пока оно не перестанет выступать на ослабленных соединениях патрубков.
10. Повторите цикл работы цилиндров 10 раз. Каждый раз при опускании секций, удерживайте гидравлический рычаг трактора, пока в контуре поднимания-опускания секций не создастся необходимое давление.

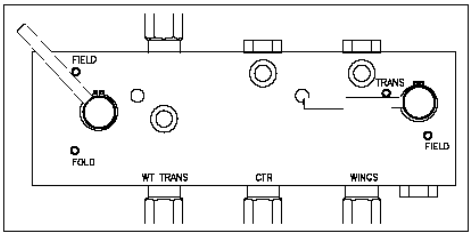

Рис. 15
Положение рычагов для прокачки

См. рис. 15
11. Поднимите секции, и зафиксируйте их, повернув рычаг распределительного клапана в Транспортное положение.
12. Установите упоры штоков цилиндра и опустите орудие на домкраты.

Примечание: Не подключайте цилиндры складывания, пока не начнете их прокачку (см. следующий раздел).

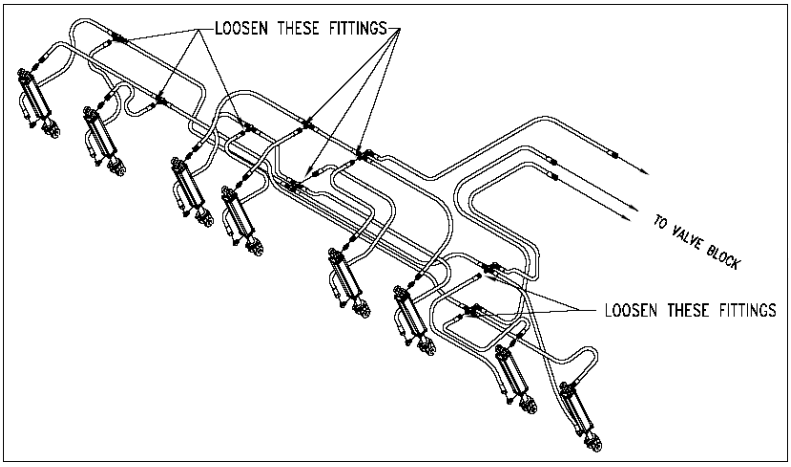

Рис. 14
Ослабьте патрубки в указанных точках

Прокачка складывающей гидросистемы

ОПАСНО

Опасность резкого опускания секций.
Для того, чтобы избежать серьезных травм или гибели:
➢ *Складывайте орудие только когда гидравлическая система прокачана и полностью заполнена маслом.*
➢ *Не подходите сами и не подпускайте посторонних лиц к сеялке во время ее складывания или раскладывания*

ОСТОРОЖНО

Перед складыванием сеялки осуществите сцепку рабочего орудия с трактором и тележкой. Невыполнение данного условия грозит тяжелыми телесными травмами или смертью, а также серьезным повреждением оборудования.

1. Проверьте уровень жидкости в резервуаре трактора и в случае необходимости долейте масла до необходимого уровня. Для того, чтобы заполнить пустые цилиндры необходимо около 7,5 литров масла на один цилиндр.

См. рис. 16

2. Если при прокачке подъемной гидросистемы цилиндры не были зафиксированы, отсоедините штоковые концы цилиндров складывания (1) когда орудие разложено. Установите опоры (2) под цокольную часть цилиндра, чтобы штоки цилиндров не касались других узлов орудия.

См. рис. 17

3. Переключите клапан Складывания в режим складывания.
4. Ослабьте фиттинг на штоковом конце цилиндра.
5. Плавно поворачивайте рычаг как при складывании сеялки, пока на ослабленных соединениях шлангов не появится масло. Продолжайте медленно поворачивать рычаг, пока из системы не выйдет весь воздух, затем затяните патрубки.

См. рис. 18

6. Ослабьте фиттинги цилиндра складывания, как показано на рисунке.
7. Плавно поворачивайте рычаг для раскладывания сеялки, пока на ослабленных соединениях шлангов не появится масло. Продолжайте медленно поворачивать рычаг, пока из системы не выйдет весь воздух, затем затяните патрубки.
8. Повторите цикл работы цилидров 10 раз.
9. Закрепите и зашплинтуйте штоки цилиндров.
10. Проверьте уровень масла в резервуаре трактора и в случае необходимости долейте.
11. Медленно сложите и разложите орудие. Проверьте гидросистему на предмет утечек. Избегайте защемления шлангов, это может их повредить или ускорить их износ.

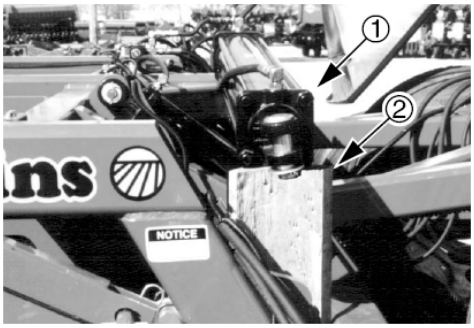

Рис. 16
Прокачка складывающей гидросистемы

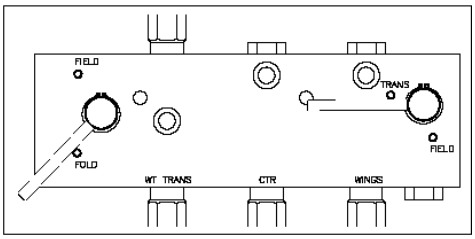

Рис. 17
Прокачка складывающей гидросистемы

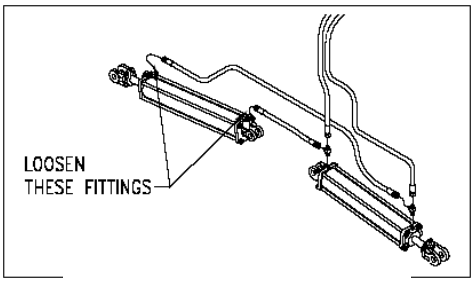

Рис. 18
Ослабьте фиттинги в указанных точках

Система определения нагрузки

Для нормальной работы сеялки CTA4000HD на некоторых тракторах с гидросистемой постоянного потока или оборудованных системой определения нагрузки требуется установка переходника. Для получения инструкций по заказу См. «**Гидравлический байпасный клапан**» на стр. 56. Обратитесь к дилеру Great Plains для заказа переходного клапана.

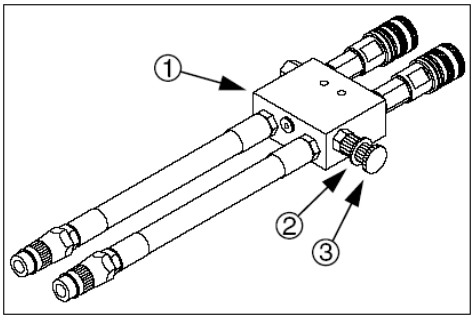

Рис. 19
Переходной клапан

ВАЖНО !

Эксплуатация сеялки без переходного клапана может привести к серьезному повреждению трактора. Проконсультируйтесь у поставщиков трактора по вопросу необходимости использования переходного клапана

См. рис. 19

1. После установки переходного клапана (1), произведите его наладку:
2. Ослабьте стопорное кольцо (2) и полностью перекройте поперечный поток через переходной клапан, повернув ручку (3) по часовой стрелке до упора.

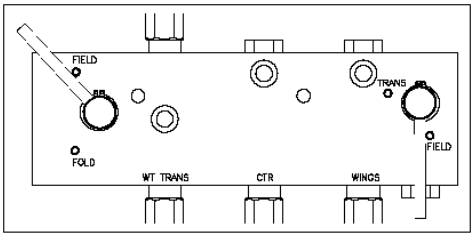

Рис. 20
Настройка переходного клапана

См. рис. 20

3. Переведите рычаги клапанов в Рабочее положение.
4. Отрегулируйте клапан регулировки потока так, чтобы секции опускались и поднимались с безопасной скоростью.

Примечание: Чем быстрее опускаются и поднимаются секции, тем больше вероятность перегрева масла, износа или повреждения трактора.

5. Включите гидравлический контур вентилятора и цилиндров складывания и поднимания сеялки. Зафиксируйте гидравлические переключатели. Убедитесь, что вентилятор тележки работает с нормальной скоростью (около 3600 об/мин).

См. рис. 21 и рис. 19

6. Отрегулируйте клапаны распределения нагрузки центральной и боковых секций сеялки (4), (5), так чтобы давление на манометрах (6), (7) составляло 1500 фунтов/дюйм².

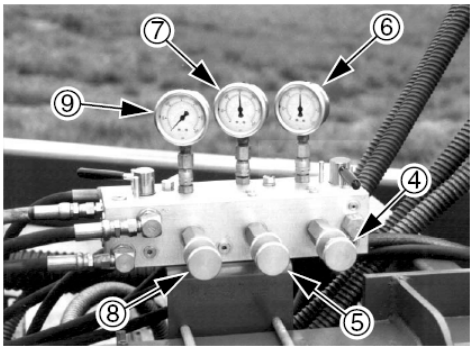

Рис. 21
Подготовка к настройке переходного клапана

ВАЖНО !

На данном этапе не проводите наладку клапана распределения нагрузки (8). Не превышайте значение в 1000 фунтов/дюйм² для того, чтобы избежать повреждения рабочего орудия.

7. Контролируя показания манометров, медленно отрегулируйте рукоятку переходного клапана (3) так, чтобы стрелки на манометрах (6), (7) опустились чуть ниже отметки 1500 фунтов/дюйм². Зафиксируйте запорное кольцо переходного клапана в этом положении.
8. Отрегулируйте клапаны контроля давления (4), (5) до приемлемого уровня давления при опускании секций. См. «**Распределение нагрузки**» на стр. 41.

Настройка рым-болта

См. рис. 22

Перед эксплуатацией рабочего орудия, убедитесь, что рамы секций выставлены по уровню. В поднятом положении, верхний край крепления сошников (1) должен находиться не менее чем в 13 мм от поперечины рамы (2).

Отрегулируйте рамы сошников так, чтобы все сошники находились на одинаковом расстоянии от земли. Для того, чтобы поднять или опустить раму сошника, ослабьте контргайку (3) на цилиндре опускания секций и закрутите/открутите регулировочную гайку. Когда сошники окажутся на необходимой высоте, затяните контргайку. В случае необходимости отрегулируйте каждую секцию.

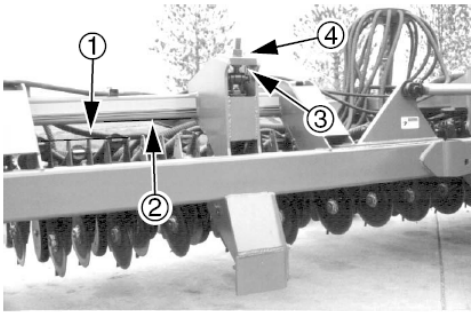

Рис. 22
Рым-болт настройки высоты сошников

Установка чистиков

Чистики являются дополнительным оборудованием и не устанавливаются на заводе. Для их установки в полевых условиях:

1. Снимите один или оба диска чтобы получить доступ к креплениям. Запомните расположение втулок и шайб для установки ножей. См. стр. 46.

См. рис. 23

2. Поместите внутреннее крепление чистика (1) в задней части крепления для уплотнителя семян (2).

Закрепите его с помощью двух HHCS 3/8-16x1 дюймовых болтов с шестигранной головкой, стопорных шайб и гаек. Болты следует вставлять спереди.

3. Расположите лезвие чистика (3) позади и ниже внутреннего крепления чистка (1), так чтобы прорезь на верхней части чистика смотрела в правую сторону по ходу движения сеялки.

Закрепите его с помощью RHSNB 3/8-16x1 дюймовых болтов с круглой головкой и квадратной горловиной, ровной шайбы, стопорной шайбы и гайки.

4. Поставьте дисковые ножи.

5. Отрегулируйте лезвие чистика как описано в разделе «***Настройка чистиков***» на стр. 47.

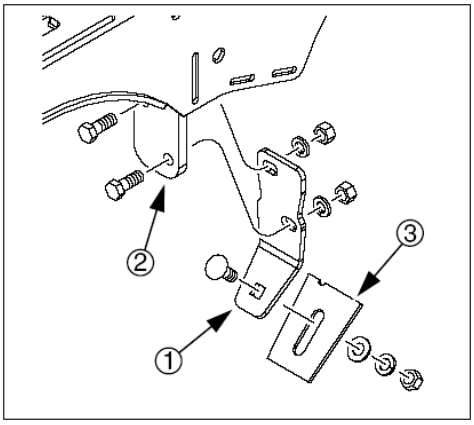

Рис. 22
Установка чистиков

Инструкции по эксплуатации

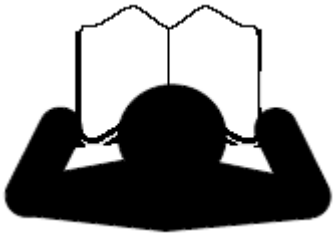

Этот раздел содержит информацию по основным способам эксплуатации оборудования. Предполагается, что наладка тележки и рабочего орудия произведена.
Опыт, знание механизма работы и приведенная ниже информация помогут достичь наиболее эффективной работы оборудования и получению навыков его безопасной эксплуатации. Всегда обращайте внимание на безопасность при работе с оборудованием.

Общее описание

Управление гидравлическими операциями рабочего орудия (кроме маркеров) осуществляются через клапанный блок, расположенный на левой секции орудия. После наладки гидравлической системы, управление этими функциями (переключение между функциями складывания и поднимания) осуществляется с помощью переключения рычагов на клапанном блоке.

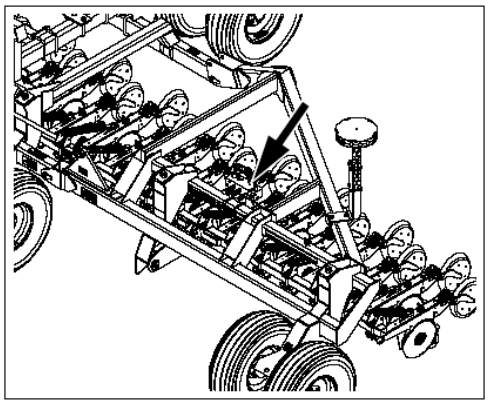

Рис. 24
Расположение клапанного блока

Высев

За счет адаптируемого реле отключения высева, установленного на рабочем орудии, сеялка CTA4000HD управляет муфтой привода высевающих аппаратов пневматической тележки, включая и выключая ее когда Вы опускаете и поднимаете орудие.
Семена подаются в высевающие секции с помощью воздушного потока, создаваемого вентилятором тележки. Норма высева определяется настройками тележки, при этом шаг высевающих аппаратов изменяется в зависимости от скорости движения состава. Высев прекращается, когда орудие останавливается или поднимается.
Из высевающих аппаратов семена воздушным потоком вперенесятся по трубопроводам к распределительным башням рабочего орудия. Эти башни направляют воздух и семена к конкретным высевающим секциям.
Глубина высева и закрывание борозды регулируются силой прижимания орудия к земле и наладкой высевающих секций.

Подготовка к запуску

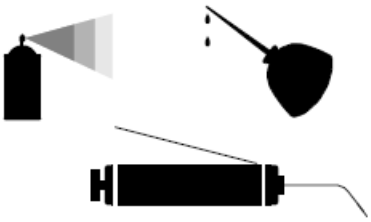

❑Смажьте орудие, как описано в разделе «**Смазка**», «**Обслуживание и смазка**» на стр. 53.
❑Проверьте давление в шинах, как описано в разделе «**Давление в шинах**» на стр. 59.
❑Осмотрите орудие на предмет наличия изношенных или поврежденных частей, отремонтируйте или замените их перед работой в поле.
❑Проверьте все гайки, болты и винты. Затяните болты как описано в пункте «**Затяжка болтов**» на стр. 87
❑Проверьте реле отключения высева.
❑Подготовьте тележку.

Транспортировка

ОПАСНО

Поражение электрическим током. Во избежание тяжелых травм или смерти при транспортировке, складывании, раскладывании или эксплуатации всех компонентов пневматической сеялки, берегитесь надземных линий электропередач. Машина не заземлена. Удар электрическим током может произойти и без непосредственного контакта

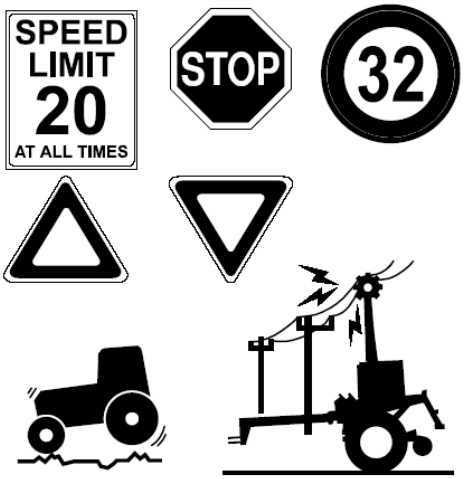

Great Plains рекомендует перевозить состав без семян в бункерах тележки. Хотя она и предназначена для движения с полными бункерами, за счет веса семян общий вес состава может превысить номинальную буксировочную способность трактора, что осложнит управление составом и его остановку, а также приведет к повышенному износу шин и подшипников.
Масса трактора должна составлять не менее 2/3 (67%) массы тележки и сеялки, приведенной в таблице. Кроме того, трактор должен быть расчитан для буксировки грузов такой массы.

ОСТОРОЖНО

Буксировка сеялки на высокой скорости или трактором с недостаточной массой может привести к потере управления составом. Потеря управления может привести к тяжелым дорожно-транспортным происшествиям, травмам и смерти. Чтобы избежать этой угрозы:

- *Не превышайте скорость 30 км/ч.*
- *Не буксируйте состав, общая масса которого более чем 1.5 раз превышает массу буксирующего транспортного средства.*

ОСТОРОЖНО

Сеялка предназначена для сцепки только с пневматической тележкой Great Plains. Сцепка сеялки с любыми другими агрегатами приведет к нарушению устойчивости состава и, как следствие, к дорожным авариям, травмам и смерти. Чтобы избежать этого, перевозите сеялку только в сцепке с пневматической тележкой Great Plains.

Масса сеялки CTA4000HD с тележкой*

CTA4000HD в сцепке с:	-8006 Междурядье 15,2 см	-6575 Междурядье 18,9 см	-5010 Междурядье 24,8 см
ADC2350 пустая	12 997 кг	12 401 кг	11 861 кг
ADC2350 загружена	23 157 кг	22 562 кг	22 021 кг
ADC2220 пустая	11 754 кг	11 158 кг	10 618 кг
ADC2220 загружена	18 141 кг	17 545 кг	17 004 кг
ADC1150 пустая	11 137 кг	10 541 кг	10 001 кг
ADC1150 загружена	13 827 кг	13 232 кг	12 691 кг

*Без маркеров.

Подготовка к транспортировке

Перед транспортировкой сеялки необходимо проконтролировать следующие моменты.

❑ Удостоверьтесь, что вес трактора равен или превышает величину, указанную в таблице напротив Вашей тележки и сеялки.

❑ **Подготовка тележки завершена**

Включая: приводная цепь заблокирована, шнек пристегнут, крышки бункеров закрыты, лестницы зафиксированы в сложенном положении.

❑ **Подготовка маркеров завершена**

Маркеры должны быть сложены, транспортные замки закрыты.

❑ **Рабочее орудие поднято, замки закрыты**

Замки секций закрыты.

Рычаг гидравлического клапана в Транспортном положении.

❑ **Шины**

Убедитесь, что шины правильно накачаны, как указано в разделе «**Накачка шин**» на стр. 59

❑ **Посторонние лица**

Убедитесь, что на пути движения состава нет посторонних лиц. Не допускайте пассажиров на орудие и тележку во время движения.

❑ **Сигнальные световые приборы**

Всегда включайте сигнальные световые приборы трактора, тележки и сеялки при транспортировке.

❑ **Транспортные габариты**

Знайте транспортные габариты тележки и рабочего орудия и выбирайте маршрут, позволяющий беспрепятственно перевозить состав. См. «**Характеристики и мощность**» на стр. 59.

❑ **Тормозной путь**

Соблюдайте дистанцию и загодя снижайте скорость перед поворотами и изгибами дороги. Если бункеры тележки загружены – увеличьте дистанцию.

❑ **Правила дорожного движения**

Соблюдайте местные правила дорожного движения.

❑ **Будьте внимательны на дороге**

Бункеры ограничивают задний обзор. Будьте готовы к неожиданным маневрам следующих за Вами транспортных средств.

Рис. 25
Подготовка к транспортировке

Складывание/Раскладывание

Складывайте и раскладывайте орудие только на ровной поверхности. Помните, что складывании/раскладывании орудия его длина/ширина увеличиваются. См. «**Характеристики и мощность**» на стр. 59.

ОПАСНО

Поражение электрическим током. Во избежание тяжелых травм или смерти при транспортировке, складывании, раскладывании или эксплуатации всех компонентов пневматической сеялки, берегитесь надземных линий электропередач. Машина не заземлена. Удар электрическим током может произойти и без непосредственного контакта

ОПАСНО

Угроза падения секций орудия. Чтобы избежать тяжелых травм или смерти:
Всегда вставляйте запорнык штифты, когда орудие сложено.
Складывайте орудие, только если гидравлическая система складывания прокачана и полностью заполнена маслом. См. «Прокачка гидравлической системы» на стр. 19.
Не подходите сами и не подпускайте посторонних к орудию во время складывания.

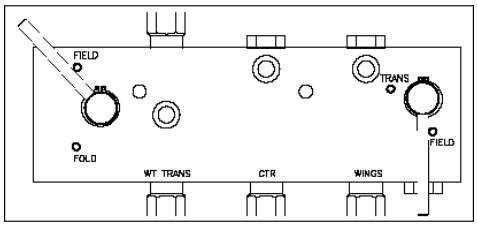

Рис. 26
Положение рычагов для поднимания сошников

Складывание рабочего орудия

См. рис. 26

1. Если маркеры установлены, сложите их [1].
2. Поставьте переключатель гидравлики трактора в нейтральное положение.
3. Переведите оба рычага в Рабочее положение.
4. Включите гидравлику для поднимания сошников, затем переведите рычаг в нейтральное положение.

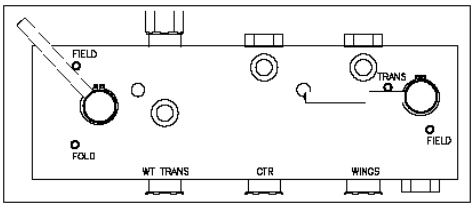

Рис. 27
Положение рычагов для фиксирования сошников

См. рис. 27

5. Переведите рычаг переключения Рабочего/Транспортного режима в Транспортную позицию. Гидравлические замки зафиксируют сошники в поднятом положении.

См. рис. 28

6. Переведите рычаг переключения Рабочего режима/Складывания в позицию Складывания.
7. Снизьте обороты двигателя трактора.
8. Включите гидравлическую систему трактора и сложите секции орудия.

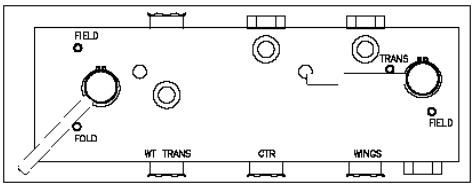

Рис. 28
Положение рычагов для складывания орудия

[1] Great Plains не ставит маркеры на модель CTA4000HD. Если маркеры установлены, ознакомьтесь с прилагаемой документацией.

См. рис. 29

9. Извлеките запорный штифт из паза в наружной части шарнирного соединения секции.

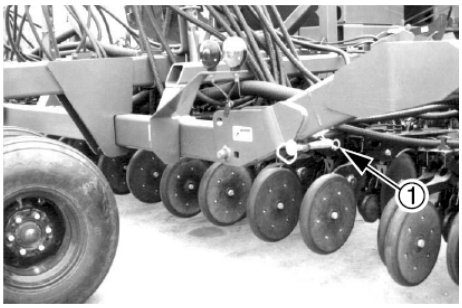

Рис. 29
Пазы для хранения
запорных штифтов

См. рис. 30

10. Вставьте запорные штифты под шарнирные соединения для того, чтобы зафиксировать секции орудия для его транспортировки или хранения.

Рис. 30
Секция, зафиксированная
запорным штифтом

Раскладывание рабочего орудия

См. рис. 31

1. Убедитесь, что рычаг переключения Рабочего/Транспортного режима все еще находится в Транспортной позиции. Это зафиксирует положение сошников и исключит возможность случайного движения сеялки при раскладывании.

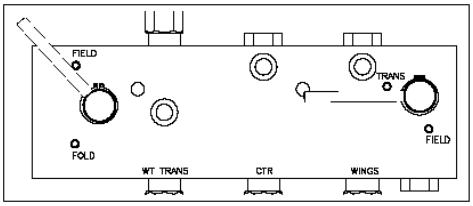

Рис. 31
Положение рычагов для раскладывания орудия

См. рис. 32

2. Удалите штифты из-под шарнирных соединений секций орудия.

См. рис. 29 на стр. 29

3. Поместите запорные штифты в паз для хранения.

Рис. 32
Удалите запорные штифты

См. рис. 33

4. Переведите рычаг переключения Рабочего режима/Складывания в позицию Складывания.
5. Снизьте обороты двигателя трактора.
6. Включите гидравлическую систему трактора и медленно разложите секции орудия.
7. Продолжайте раскладывать орудие, пока опорные колеса каждой секции не коснуться земли, затем переведите рычаг в нейтральную позицию.

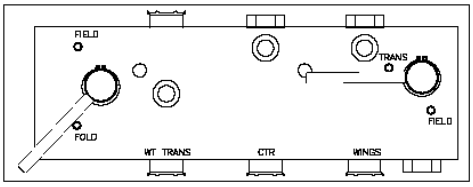

Рис. 33
Включите раскладывающую гидросистему

См. рис. 34

8. Когда секции разложены, переведите оба рычага в Рабочий режим.

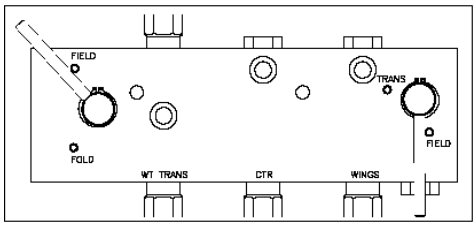

Рис. 34
Завершение раскладывания

Работа сошников

Гидравлическая система осуществляет вертикальное давление на сошники с целью их лучшего проникновения в грунт, в том числе при наличии его неровностей.

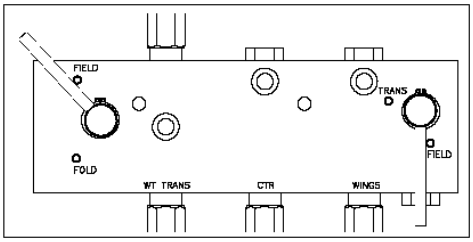

Рис. 35
Положение рычагов для высева

См. рис. 35

1. Проверьте рычаги гидравлических клапанов. Оба рычага должны находиться в Рабочем положении для функционирования системы вертикального давления на сошники и системы распределения нагрузки.
2. Включите гидравлическую систему трактора, питающую контур поднимания/складывания сеялки. Зафискируйте рычаг в переднем положении при работе в поле, для постоянной подачи давления на сошники.

Трактор с нестандартной гидросистемой

Трактор John Deere с кузовом Sound-Gard
Используйте фиксатор гидравлического рычага, каталожный номер R53667 (John Deere), для фиксации рычага в переднем положении. За информацией по заказу и установке фиксатора обращайтесь к дилеру.

Трактор John Deere серии 7000
Переведите рычажок фиксатора клапана в позицию «Мотор» для фиксации рычага в переднем положении.

Трактор John Deere серии 8000
Переведите таймер в продолжительный режим. Нажмите рычаг пока не сработает фиксатор.

Трактор Case-IH Magnum
Нажмите рычаг вперед, пока не сработает фиксатор. Возможно, понадобится увеличить усилие фиксатора до максимума. Не фиксируйте рычаг в переднем положении с помощью хомута. За дополнительной информацией обращайтесь к дилерам, поставляющим запчасти к Вашему трактору.

Другие модели тракторов
Нажмите рычаг вперед, пока не сработает фиксатор. Возможно, понадобится увеличить усилие фиксатора до максимума. Не фиксируйте рычаг в переднем положении с помощью хомута. За дополнительной информацией о том, как обеспечить постоянную подачу давления к сошникам, обращайтесь к дилерам, поставляющим запчасти к Вашему трактору.

ВАЖНО !

Если трактор оснащен системой определения нагрузки или системой равномерного течения, орудие следует оборудовать байпасным клапаном во избежание повреждения трактора. Обратитесь к квалифицированному специалисту перед подключением тележки и пневматической сеялки. См. «**Байпасный клапан**» на стр. 56. См. «**Система определения нагрузки**» на стр. 23.

Давление на секции орудия

См. рис. 36

3. Отрегулируйте давление на секции орудия. Один клапан регулирует давление на боковые секции орудия (1), и один – на центральную (2).

Сначала выставьте на манометрах (3), (4) значение в 1400 фунтов/дюйм², затем учтите особенности Вашего поля.

Для более детальной информации см. «**Давление на подрамник**» на стр. 41.

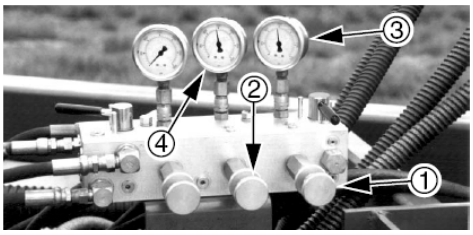

Рис. 36
Отрегулируйте давление на раму орудия

Глубина высева

См. рис. 37

4. Задайте глубину высева, настроив высоту прикатывающих колес (1). Для этого немного приподнимите сошники, затем оттяните вверх и отрегулируйте Т-образные рукоятки (2) на верхней части сошников. Выставьте все прикатывающие колеса на одной высоте. Т-образные рукоятки изменяют высоту колес на 6,4 мм на каждый шаг. Диапазон глубины высева составляет примерно от 0 до 8,9 см.

• Для уменьшения глубины высева сдвигайте Т-образные рукоятки вперед, по направлению к раме орудия.

• Для увеличения глубины высева сдвигайте Т-образные рукоятки по направлению от рамы орудия.

5. При высеве помните:

• Поднимайте сошники при развороте. Никогда не включайте задний ход и не разворачивайтесь под крутым углом, если сошники опущены. Это приведет к забиванию сошников и может повреждить орудие.

• Для того, чтобы семена из бункера достигли сошников требуется 1,5-3 м. Если высев был остановлен посреди поля, для продолжения высева необходимо вернуться на 3 метра назад.

• Периодически проверяйте сошники и семяпроводы на предмет забивания. При включенном вентиляторе и поднятом орудии, проверните высевающие аппарата с помощью калибровочной рукояти. Убедитесь, что под каждым сошником появились семена или удобрения.

Вы можете отрегулировать высоту сошников, на которой прекращается высев. См. «**Настройка реле отключения высева**» на стр. 37.

Для получения информации по поводу наладки сошников, см. «**Наладка высевающих секций**» на стр. 44. Для устранения неполадок в работе сошников, см. «**Устранение неполадок**» на стр. 49.

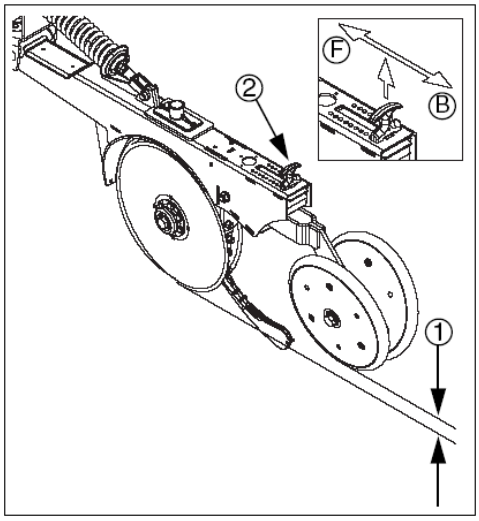

Рис. 37
Глубина высева

Скорость вентилятора

Данная информация повторяет информацию, приведенную в руководстве по эксплуатации тележки.
Скорость вентилятора контролируется монитором, однако регулируется вручную. Оптимальная скорость зависит от типа семян и удобрений. См. «Настройка скорости вентилятора» в Руководстве по эксплуатации тележки. Рекомендованная скорость вентилятора:

Семена	Об/мин
Подсолнечник	2,250-3,000
Пшеница	3,250-4,000
Соевые бобы	2,750-3,500
Сорго	3,250-4,000

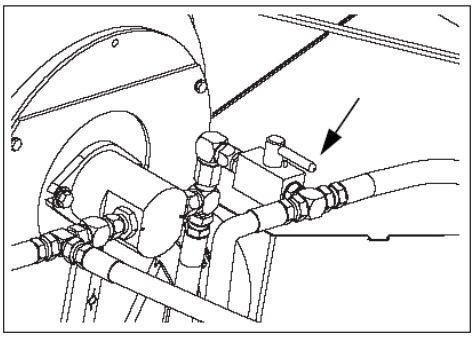

Рис. 38
Запорный клапан вентилятора открыт

См. рис. 38
Для работы вентилятора откройте запорный клапан.

ВАЖНО !
Всегда запускайте вентилятор, когда двигатель трактора работает на низких оборотах. Запуск вентилятора на высоких оборотах двигателя может повредить вентилятор.

ВАЖНО !
Номинальное значение датчика давления воздуха составляет 12-25 дюймов водяного столба. Резкое падение давление свидетельствует о возможной утечке воздуха, которая может отрицательно сказаться на процессе высева.

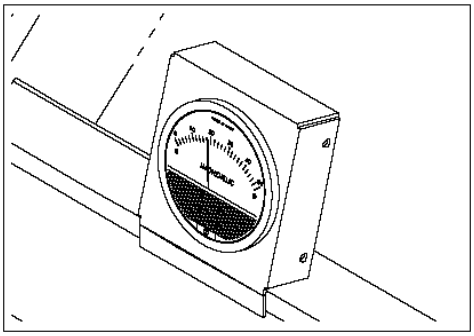

Рис. 39
Давление воздуха

Распределение нагрузки

Во время высева нагрузка на центральную секцию сеялки с помощью гидравлической системы перераспределяется на боковые секции, так чтобы все секции высевали на одинаковую глубину.
Это происходит всегда, когда клапанный блок стоит в Рабочем положении, а на клапане распределения нагрузки выставлено любое положительное значение.
Если передаваемая нагрузка недостаточна, боковые секции будут идти выше, чем центральная секция. Если нагрузка избыточна, центральная секция будет выше боковых. Для регулировки нагрузки см. «**Настройка распределения нагрузки**» на стр. 40.

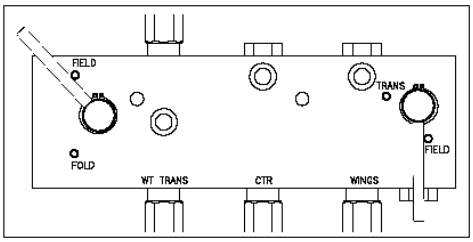

Рис. 40
Положение рычагов для распределения нагрузки

Работа маркеров

Great Plains не выпускает маркеры для этой модели рабочего орудия. Если Вы купили маркеры для нее, ознакомьтесь с инструкциями производителя по поводу их установки, эксплуатации и наладки. Также Вам может понадобиться следующая информация.

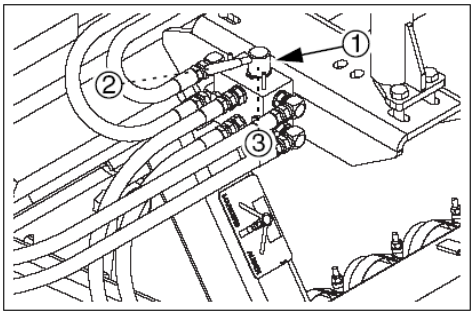

Рис. 41
Запорный клапан вентилятора открыт

См. рис. 41 и рис. 42

Маркеры используют гидравлические разъемы пневматической тележки (A) и (B). Любые маркеры работают с отдельным гидравлическим контуром рабочего орудия.

Маркеры подключаются к общему гидравлическому контуру со шнеком, и управляются двух-позиционным распределительным клапаном, расположенным:

На модели ADC2350: на переднем правом углу переднего бункера.

На модели ADC1150/2220: на внешней части левого бруса дышла.

Положения рычага клапана (1):

(2) Маркеры включены (шнек отключен);

(3) Шнек включен (маркеры отключены).

Маркеры как правило управляются с помощью автоматического клапана последовательности, либо с помощью электромагнитного клапана (со щитка в кабине трактора).

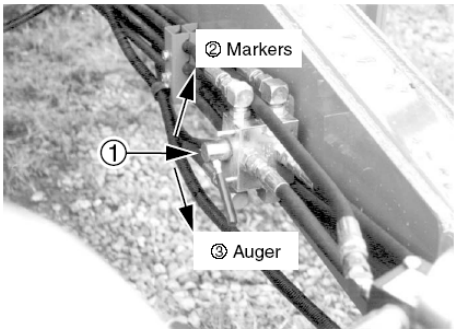

Рис. 42
Распределительный клапан ADC1150/2220

Работа в поле

В данном разделе предполагается, что все этапы подготовки были выполнены как на рабочем орудии так и на тележке, а бункеры тележки загружены семенами и удобрениями.

Подготовка к работе в поле

❑ Центральный выключатель Включен (ADC1150 и ADC2220)

❑ Норма высева выставлена по таблице или в результате калибровки

❑ Клапан вентилятора на тележке открыт

Распределительный клапан тележки переключен на маркеры.

❑ Скорость вентилятора выставлена в соответствии с типом семян. Вентилятор вращается в правильную сторону.

❑ Вентилятор должен поработать не менее 15 минут до начала высева.

❑ Давление воздуха на манометре составляет 12-25 дюймов водяного столба.

❑ Семенные трубопроводы закреплены.

❑ Отсутствуют утечки воздуха на крышках бункеров и на уплотнениях высевающих аппаратов.

❑ Рабочее орудие разложено.

❑ Рычаги гидравлических клапанов стоит в Рабочем положении.

Порядок высева

1. Опустите рабочее орудия за 1,5-3 метра до предполагаемой точки высева.

2. Продолжайте движение и начинайте высев.

3. Поднимайте сеялку для разворота (высев прекращается автоматически).

Высев

Помните, что для того, чтобы семена из бункера достигли сошников требуется 1,5-3 м.
Если высев был остановлен посреди поля, для продолжения высева необходимо вернуться на 3 метра назад.

Контрольный монитор

Контрольный монитор, поставляемый с пневматической тележкой, выполняет следующие функции:
На рабочем орудии:
• Контроль работы реле отключения высева.
• Контроль забивания трубопроводов (опция).
На пневматической тележке:
• Контроль уровня материала в бункерах.
• Контроль давления воздуха в бункерах (только в модели ADC2350).
• Контроль нормы высева (только в модели ADC2350).
• Контроль скорости движения.
См. Руководство DICKEY-john для настройки сигналов тревоги.

Остановка

Выполняйте следующие шаги при остановке работы не более чем на 36 часов. При более длительной остановке, см. следующий раздел «**Хранение**»:
1. Остановите рабочее орудие на твердой, ровной поверхности.
2. Поднимите сеялку. При необходимости сложите ее.
3. Переключите рычаг Транспортировки/Рабочего режима в Транспортное положение.
4. Выполните инструкции по остановке тележки.
5. Подложите упоры под колеса сеялки.

Хранение

Если есть такая возможность, не расцепляйте тележку и сеялку.
Храните сеялку в местах, где не играют дети. Храните ее в закрытом помещении – это продлит срок ее службы.
1. Выполните инструкции по хранению тележки.
2. Выполните инструкции по остановке рабочего орудия.
3. Смажьте сеялку, как это показано в разделе «**Смазка**» на стр. 54.
4. Проверьте все болты, штифты, фиттинги и шланги. При необходимости затяните, отремонтируйте или замените их.
5. Проинспектируйте движущиеся части механизма на предмет износа. Отметьте части, которые требуется отремонтировать до следующего сезона.
6. Заглушите все семенные трубопроводы для того, чтобы грызуны не смогли проникнуть в сеялку.
7. Если телжка и сеялка были расцеплены для хранения, заглушите все отверстия 7,5 см для того, чтобы грызуны не смогли проникнуть в тележку.
8. Подкрасьте места с царапинами, сколами и повреждениями краски для предотвращения коррозии.

Наладка

Для того, чтобы реализовать весь потенциал Вашей сеялки, необходимо понимать все промежуточные операции и уметь настраивать систему для достижения лучших результатов.

CTA4000HD оборудована двухдисковыми сошниками и прикатывающими колесами, установленными на подвижных рамах сошников, которые контролируют глубину высева. Эта система позволяет выдерживать одинаковую глубину высева и равномерное размещение семян даже при неровной поверхности поля. Данный раздел описывает основные компоненты высевающей системы и принципы их работы.

Каждый сошник установлен на подвижной раме. Сошники установлены в шахматном порядке для облегчения их работы. Все сошники крепятся на общей оси, что обеспечивает одинаковую глубину высева, а рамы сошников копируют контур поверхности поля. Пружина обеспечивает достаточное давление на диски для образования семенной борозды. Пружина позволяет сошникам опускаться в выемки и подниматься при встрече с препятствием. Отдельные сошники можно отрегулировать с учетом их работы в колее колес трактора.

Даже если условия высева меняются достаточно редко, необходимо периодически контролировать следующие моменты. Это связано с нормальным износом оборудования.

Глубина высева

Реальная глубина высева может отличаться от номинальной за счет влияния на глубину высева следующих факторов (расположенных в порядке убывания их значимости):

Глубина сошника (высота прикатывающего колеса).

Нагрузка на подрамник.

Давление на высевающую секцию (Пружина).

Высота сошника.

Настройка подрамника сошника.

Вес рамы (при высокой нагрузке).

Наладка дисковых ножей (по мере износа).

Настраиваемый элемент	стр.	Результат настройки
Выравнивание сеялки	37	Равномерность высева в каждой секции
Наладка реле отключения высева	37	Экономия семян
Нагрузка на подрамники	41	Постоянная глубина высева
Наладка подрамника сошников	43	Правильное распределение нагрузки на высевающие секции
Вес рамы	39	Более высокая нагрузка на раму
Корректировка распределения нагрузки	40	Одинаковая глубина высева на центральной и боковых секциях
Наладка высевающих секций	44	
Высота сошника	45	Глубина высева в колее от колес трактора
Нагрузка на высевающие секции (пружина)	45	Одинаковая глубина высева в колее от колес трактора
Наладка дисковых ножей	46	Постоянная глубина высева
Наладка уплотнителя семян	47	Равномерное размещение семян и закрывание борозды
Глубина сошника (высота прикатывающего колеса)	48	Глубина высева
Скорость вентилятора	33*	Равномерная норма высева и минимальное повреждение семян

* Более детальную информацию о работе вентилятора см. в Руководстве по эксплуатации тележки

Выравнивание рамы

Выставить боковые секции рабочего орудия по уровню с центральной секцией можно, следуя инструкциям, приведенным в разделе «**Настройка рым-болта**» на стр. 24. Перед началом высева проверьте выравнивание рамы орудия с высевающими секциями, разместив орудие на ровной поверхности.
Если одна или обе боковые секции стоят под углом к горизонтальной оси, проконтролируйте следующие моменты:
Выравнивание подрамника сошников: цапфы всех копирующих колес закреплены на одинаковой высоте – см. «**Наладка подрамника сошников**» на стр. 43.
Настройка распределения нагрузки – см. «**Настройка распределения нагрузки**» на стр. 40.
Высота крепления сошников: все сошники закреплены на одинаковой высоте в одних и тех же пазах (кроме, возможно, сошников, идущих в колее колес трактора) – см. стр. 45.
Высота прикатывающих колес: все колеса выставлены на одинаковой высоте – см. стр. 48.
Длина прижимных пружин сошников: выставлена одинаковая длина пружин на всех сошниках (кроме, возможно, сошников, идущих в колее колес трактора) – см. стр. 45.

Настройка реле отключения высева

Тип, размещение и принцип работы реле зависит от модели пневматической тележки

Настройка реле для ADC2350

См. рис. 43 (для наглядности, зона расположения реле показана без сошников и копирующих колес)
Реле отключения высева прекращает подачу семян из высевающего аппарата, когда орудие поднимается. Для того, чтобы отрегулировать высоту отключения высева, выполните следующие шаги:
1. Избегайте попадания конечностей под рабочее орудие во время наладки работы реле отключения высева.
2. Найдите реле (1) на передней центральной части основной рамы.
3. Полностью поднимите сошники и зафиксируйте их, переключив Транспортный клапан в Транспортное положение.
4. Ослабьте болты крепления реле (2) и поднимите или опустите реле так, чтобы переключатель (3) касался рычага (4) и реле было включено (переключатель смотрит вверх).
5. Затяните болты.

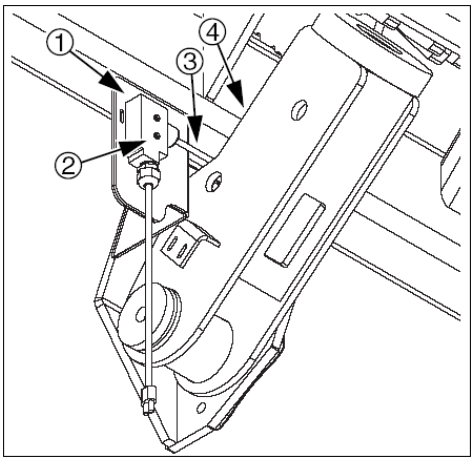

Рис. 43
Реле отключения высева для ADC2350

Примечание: Настройте реле так, чтобы оно срабатывало не слишком низко. Рычаг складывания может приподниматься и опускаться на неровной поверхности, и преждевременное срабатывание реле может привести к появлению незасеянных участков.

Если настройка рым-болта была изменена (см. стр. 24), проверьте настройки реле отключения высева.

Настройка реле для ADC2220/1150

Для настройки высоты высевающих секций, на которой прекращается подача семян и распределение нагрузки, выполните следующие шаги:

См. рис. 44

1. Найдите реле на подъемном цилиндре слева от центра передней рамы.
2. Опустите сошники на высоту, на которой должен начаться высев (обычно прямо над поверхностью земли). Установите подпорки или домкраты под рамы сошников, закрепив сошники на этой высоте.
3. Выключите двигатель трактора и выньте ключ из замка зажигания.

Рис. 44
Реле отключения высева
для ADC2220/1150

См. рис. 45

4. Ослабьте эксцентриковый зажим (1) на фиксаторе оси и поверните хомут так, чтобы ролик реле (2) слегка касался начала наклонной поверхности (3).

Примечание: убедитесь, что хомут установлен так, что ролик реле не наткнется на зажим хомута при повороте оси.

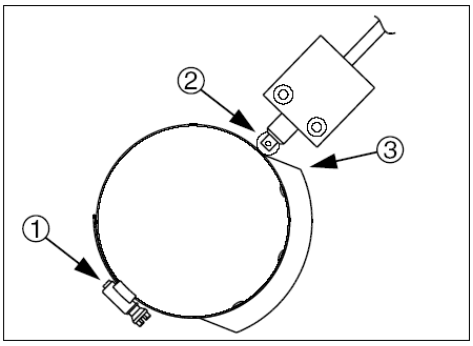

Рис. 45
Реле, рама опущена

См. рис. 46

5. Полностью поднимите сошники и убедитесь, что утолщение оси нажало на переключатель реле (муфта и подача семян отключены).

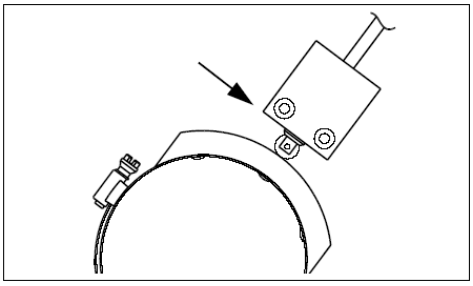

Рис. 46
Реле, рама поднята

Вес рамы

Стандартная комплектация сеялки CTA4000HD включает 4 набора грузов для центральной рамы. Каждый набор состоит из пары грузов по 318 кг каждый. Общий вес дополнительных грузов составляет 2540 кг. Это максимально допустимая дополнительная нагрузка на раму. Запрещена установка грузов сверх допустимой нагрузки.

Дополнительные грузы необходимы для работы с настройками, при которых общая требуемая вертикальная нагрузка (суммированная по всем высевающим секциям) равна общему весу орудия или превышает его.

При работе на крайне податливой почве, снимите дополнительные грузы чтобы уменьшить нагрузку на колеса. Снимайте грузы попарно, по одному с каждой стороны центральной секции орудия.

Грузы удерживаются за счет собственной тяжести и легко снимаются с помощью погрузчика с предельно допустимой нагрузкой не менее 320 кг.

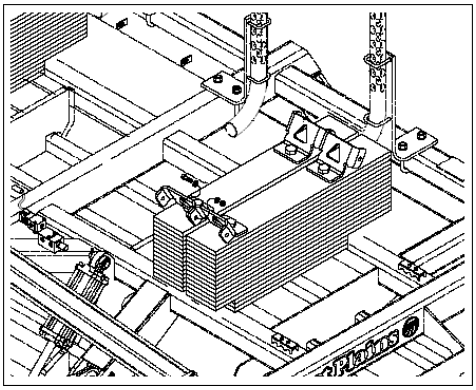

Рис. 47
Дополнительные грузы

ОПАСНО

Никогда не размещайте дополнительные грузы на боковых секциях. Грузы соскользнут при складывании орудия. В случае их закрепления возрастает вероятность повреждения орудия. Размещение дополнительных грузов на боковых секциях не имеет смысла, поскольку гидравлическая система способна перенести весь вес орудия на боковые секции.

	Модель сеялки и ширина междурядья		
	CTA4000HD-8006 6” (15,2 см)	**CTA4000HD-6575 7,5” (18,9 см)**	**CTA4000HD-5010 10” (24,8 см)**
8: Орудие со стандартными грузами	9323 кг	8727 кг	8186 кг
8: Максимальная нагрузка на секцию	117 кг	134 кг	164 кг
6: Орудие с 3 наборами грузов (-1)	8688 кг	8092 кг	7551 кг
6: Максимальная нагрузка на секцию	109 кг	124 кг	151 кг
4: Орудие с 2 наборами грузов (-2)	8053 кг	7457 кг	6916 кг
4: Максимальная нагрузка на секцию	101 кг	115 кг	138 кг
2: Орудие с 1 набором грузов (-3)	7418 кг	6822 кг	6281 кг
2: Максимальная нагрузка на секцию	204 кг	105 кг	126 кг
0: Орудие без грузов	6783 кг	6187 кг	5646 кг
0: Максимальная нагрузка на секцию	85 кг	95 кг	113 кг

Настройка распределения нагрузки

См. рис. 48

Перераспределяемая нагрузка на боковые секции регулируется с помощью клапана распределения нагрузки на клапанном блоке рабочего орудия. Для регулировки:

1. Убедитесь что рычаги обоих клапанов стоят в Рабочей позиции.
2. Опустите сошники на землю и не выключайте гидравлическую систему, как если бы проиходил высев.
3. Снимите стопорное кольцо (1) с контрольной рукоятки клапана распределения нагрузки.
4. Контролируя показания манометра (2) вращайте контрольную рукоятку (3). Поворачивайте рукоятку по часовой стрелке для того, чтобы увеличить нагрузку на боковые секции, и против часовой стрелки – чтобы уменьшить нагрузку на боковые секции.

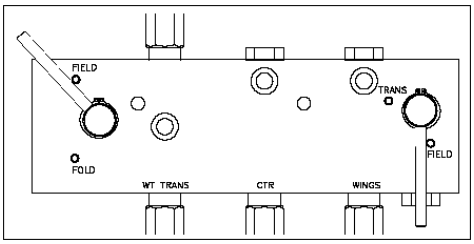

Рис. 48
Положение рычагов для настройки распределения нагрузки

Примечание: диапазон рабочего давления манометра (2) составляет от 200 до 800 фунтов/дюйм².

Не превышайте показатель в 800 фунтов/дюйм². Редукционный клапан, установленный в клапанном блоке, включается при давлении в 800 фунтов/дюйм². Превышение рабочего давления в 800 фунтов/дюйм² приводит к перегреву масла и снижению рабочей мощности вентилятора.

Если требуется рабочее давление в 800 фунтов/дюйм², задайте на манометре давление выше допустимого, а затем снизьте его так, чтобы стрелка манометра опустилась чуть ниже отметки 800 фунтов/дюйм². Если стрелка манометра не двигается во время регулировки, вероятнее всего включился редукционный клапан.

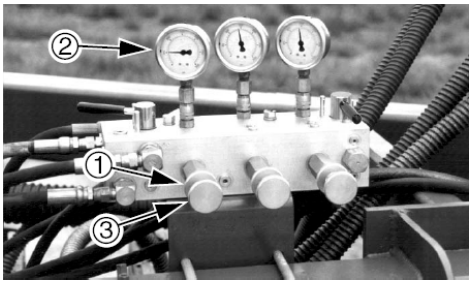

Рис. 49
Настройка распределения нагрузки

5. Когда глубина высева настроена, боковые секции выровнены и показания манометров находятся в допустимых пределах, поднимите сошники и убедитесь, что показания манометров снизились после поднятия сошников.
6. Установите запорное кольцо на контрольную рукоятку клапана распределения нагрузки.

Вертикальная нагрузка на подрамники

Нагрузка на подрамники определяет проникающую способность сошников и степень уплотнения почвы прикатывающими колесами. Давление на сошник должно быть достаточным для прорезания борозды дисковым ножом и для уплотнения почвы над семенами, но не более того. Чрезмерное давление на сошники приводит к преждевременному износу деталей сошника.

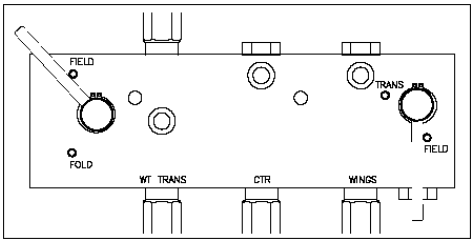

Рис. 50
Клапаны давления на подрамник

ВАЖНО !

Для нормальной работы сеялки CTA4000HD на некоторых тракторах с гидросистемой постоянного потока или оборудованных системой определения нагрузки требуется установка переходника. См. «**Гидравлический байпасный клапан**» на стр. 56. Перед настройкой давления на сошники настройте байпасный клапан, см. «**Настройка системы определения нагрузки**» на стр. 23.

Гидравлическое давление

См. рис. 50

Рычаги обоих клапанов должны находиться в Рабочем положении для настройки гидравлического давления.

Один клапан отвечает за нагрузку на боковые секции (1), и один – за нагрузку на центральную секцию (2).

При включенной гидросистеме рабочего орудия, снимите запорные кольца с контрольных рукояток и настройте давление, вращеная рукоятки в нужном направлении. Вращение рукояток по часовой стрелке увеличивает давление.

Выставьте давление на сошники на отметке 1400 фунтов/дюйм². Рабочий диапазон давления составляет от 1000 до 2200 фунтов/дюйм².

При необходимом давлении в 1600 фунтов/дюйм² убедитесь, что вес орудия в пересчете на одну высевающую секцию достаточен. См. «**Вес рамы**» на стр. 39.

При работе с давлением более 1600 фунтов/дюйм², см. «**Настройка подрамника сошников**» на стр. 43.

Не превышайте предельно допустимое значение давления в 2200 фунтов/дюйм².

См. таблицу на следующей странице для определения примерного давления на сошники в зависимости от значения манометра гидравлического клапана.

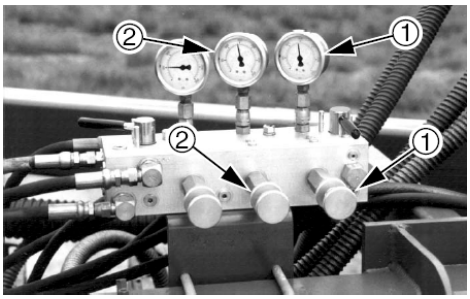

Рис. 51
Настройка давления

Примечание: давление на сошники центральной секции можно выставить немного выше, чем на сошники боковых секций, чтобы скомпенсировать уплотнение грунта колесами трактора, тележки и рабочего орудия.

Нагрузка на сошники

Давление, фунтов/дюйм^2	CTA4000HD, междурядье		
	6” (15,2 см)	7,5” (18,9 см)	10” (24,8 см)
200	59 кг	61 кг	65 кг
300	62 кг	65 кг	70 кг
400	65 кг	69 кг	76 кг
500	67 кг	73 кг	81 кг
600	70 кг	76 кг	86 кг
700	71 кг	78 кг	89 кг
800	73 кг	81 кг	93 кг
900	75 кг	83 кг	97 кг
1000	78 кг	86 кг	101 кг
1100	78 кг	88 кг	103 кг
1200	82 кг	92 кг	109 кг
1300	83 кг	94 кг	112 кг
1400	(1) 86 кг	(1) 98 кг	(1) 117 кг
1500	(1) 88 кг	(1) 100 кг	(1) 120 кг
Работа с давлением выше 1600 фунтов/дюйм^2 требует настройки подрамников сошников (на след. стр.)			
1600	(1) 90 кг	(1) 103 кг	(1) 124 кг
1700	(1) 92 кг	(2) 105 кг	(2) 127 кг
1800	(2) 95 кг	(2) 109 кг	(2) 132 кг
1900	(2) 97 кг	(2) 112 кг	(2) 136 кг
2000	(2) 98 кг	(2) 115 кг	(2) 140 кг
2100	(2) 101 кг	(3) 118 кг	(3) 144 кг
2200	(3) 103 кг	(3) 121 кг	(3) 148 кг
2300	(3) 105 кг	(3) 124 кг	(3) 152 кг

Стандартная сеялка CTA4000HD может создать весь диапазон нагрузки, приведенный в данной таблице. Однако, если установлены не все дополнительные грузы, некоторые значения недоступны.

(1) Требуется установка 1 пары дополнительных грузов (снято не более 3 пар стандартных грузов)

(2) Требуется установка 2 пар дополнительных грузов (снято не более 2 пар стандартных грузов)

(3) Требуется установка 3 пар дополнительных грузов (снято не более 1 пары стандартных грузов)

Настройка подрамника сошников

При высоком вертикальном давлении (более 1600 фунтов/дюйм²) высевающие секции могут наклониться вперед. Это можно исправить, откорректировав сочленение главной рамы с подрамником.

См. рис. 52 и рис. 53

Балка крепления сошников (1) крепится с помощью 8 кронштейнов (2) к поднимающим цилиндрам (не показаны на рисунке). Цапфа (3) кронштейна крепится к балке шарнирным болтом (4) в нижнем отверстии.

Угол соединения кронштейна и балки определяется регулировочным болтом (5), который занимает одну из двух позиций.

• Для работы с давлением ниже 1600 фунтов/дюйм², регулировочный болт ставится в среднее отверстие (5) цапфы.

• Для работы с давлением выше 1600 фунтов/дюйм², регулировочный болт ставится в верхнее отверстие (6) цапфы.

Все цапфы следует крепить одинаково.

Для смены типа крепления (для более высокого давления):

1. Возьмите домкрат.
2. Ослабьте гайки всех регулировочных болтов (5).
3. Опустите подрамники сошников.
4. Переместите рычаги гидравлических клапанов в Рабочее положение.
5. Переключите гидравлическую систему трактора в плавающий режим.
6. Поставьте домкрат под балку крепления сошников в месте ее соединения с цапфой (1).
7. Приподнимите балку, сняв нагрузку с регулировочного болта.
8. Выньте болт.
9. Повторите шаги 6-9 в месте каждого соединения балки с цапфами.
10. Совместите верхние отверстия цапфы и балки, подняв балку домкратом.
11. Вставьте регулировочный болт в верхнее отверстие (6) и закрепите его гайкой.
12. Повторите шаги 6-11 для каждого подрамника.
13. Затяните все болты.

Схема смены настроек для работы на более низком давлении идентична, кроме шага 7, в котором нужно опустить раму, и порядка смены отверстий для регулировочных болтов.

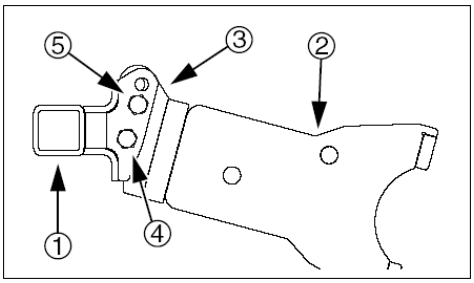

Рис. 52
Крепление при работе с давлением до 1600 фунтов/дюйм²

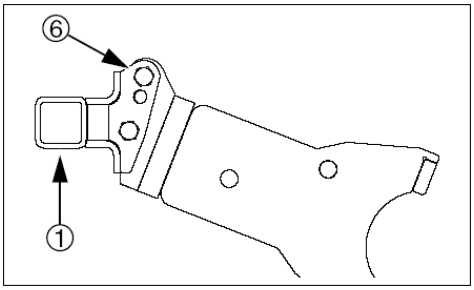

Рис. 53
Крепление при работе с давлением свыше 1600 фунтов/дюйм²

Настройка высевающих секций

См. рис. 54 (высевающая секуия оборудованная полным комплектом опций, доступных для работы с CTA4000HD)

Высевающая секция Great Plains серии 00HD может иметь следующие функции (некоторые из них опциональны), перечисленные от передней части секции к задней:

1. Настраиваемая высота сошника: стандартная функция.

Если некоторые секции необходимо опустить ниже, чем другие (например в колее колес трактора), можно сменить точку крепления секции. См. «**Высота сошника**» на стр. 45.

2. Прижимная пружина: стандартная функция.

Каждая высевающая секция крепится к сеялке поворотным соединением, которое позволяет высевающей секции двигаться вверх/вниз независимо от других секций. Настраиваемая пружина обеспечивает прижимание высевающей секции и ее узлов к земле. См. «**Прижимная пружина высевающей секции**» на стр. 45.

3. Дисковые ножи: стандартная функция, 2 ножа на каждой секции.

Спаренные дисковые ножи открывают борозду, создавая семяложе. Возможна настройка с помощью распорных шайб. См. «**Настройка дисковых ножей**» на стр. 46.

4. Семенная трубка: стандартная функция.

Настройка не требуется.

5. Чистик: опция.

При работе с почвой, которая налипает на ножи, чистик обеспечивает нормальную работу дисковых ножей. См. «**Настройка чистиков**» на стр. 47.

6. Уплотнитель семян: успокоитель семян (не показан на рисунке): стандартная функция.

Уплотнитель семян Keeton (показан на рисунке).

Улучшает контакт семян с грунтом, поддерживает трубку внесения жидких удобрений. См. «Настройка уплотнителя семян Keeton» на стр. 47.

Колесо Seed-Lok™ (не показано на рисунке).

Улучшает контакт семян с грунтом. См. «**Колесо Seed-Lok**» на стр. 48.

7. Прикатывающее колесо: стандартная функция (в зависимости от типа)

Прикатывающее колесо закрывает борозду. На колесо опирается свободный конец высевающей секции. Оно также осуществляет первичный контроль глубины высева. См. «**Высота прикатывающего колеса**» на стр. 48.

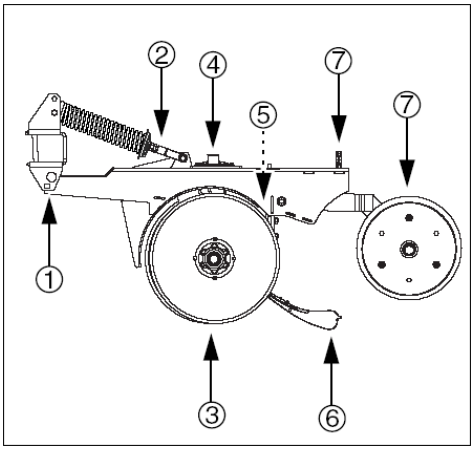

Рис. 54
Высевающая секция серии 00HD

ВАЖНО !

Никогда не передвигайтесь задним ходом, когда сеялка опущена. Это приведет к серьезному повреждению орудия и к забиванию высевающих секций.

Высота сошника

Глубина борозды, создаваемой дисковыми ножами, регулируется спереди – посредством опускания/поднимания балки крепления сошников; и сзади – посредством настройки высоты прикатывающего колеса.
Если после колес трактора остается колея, можно опустить некоторые высевающие секции, изменив точку крепления регулировочным болтом.

См. рис. 55
1. Поднимите орудие для того, чтобы снять нагрузку с прижимной пружины.
2. Выньте болт из верхнего отверстия (1).
3. Опустите цапфу и вставьте болт в нижнее отверстие (2).

Примечание: изменение высоты сошника не требует последующей настройки прижимной пружины. Болт на верхнем конце пружины ставится в отверстие (3), которое зависит от длины пружины, а не высоты сошника.

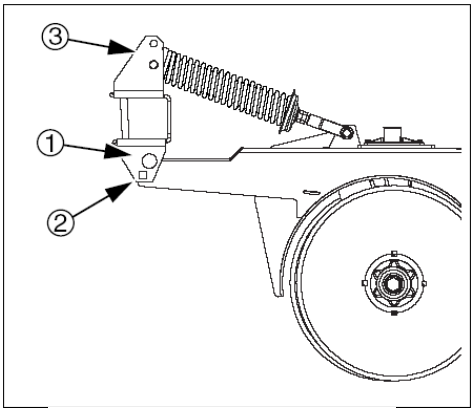

Рис. 55
Отверстия под шарнирные болты

Прижимная пружина высевающей секции

Для высева в колее от колес трактора, а также для высева по технологии нулевой почвообработки, возможно увеличить давление пружины на конкретные сошники. Настраивайте длину пружины вместе с нагрузкой на подрамник и высотой сошника, так, чтобы высевающая секция была параллельна земле.

См. рис. 56 и рис. 57
Для того, чтобы увеличить давление пружины:
1. Ослабьте контргайку (1) на нижнем конце прижимной пружины.
2. Сожмите пружину фланцевой гайкой.

Примечание: уменьшение длины пружины на каждый сантиметр увеличивет давление на диск сошника примерно на 12 кг.

3. После настройки, зафиксируйте фланцевую гайку контргайкой.
Длина (2) пружины изначально составляет 32 см.
Длина пружины измеряется от центра верхнего штифта (3) до края нижней стопорной шайбы (3).
Заводские установки длины пружины рекомендуются для высева после традиционной или минимальной почвообработки. При высеве с нулевой почвообработкой или в колее трактора следует уменьшить длину пружины. Минимальная рекомендуемая длина пружины составляет 31 см.

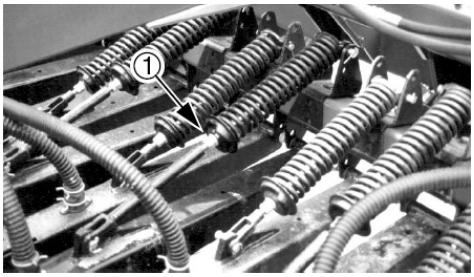

Рис. 56
Давление прижимной пружины

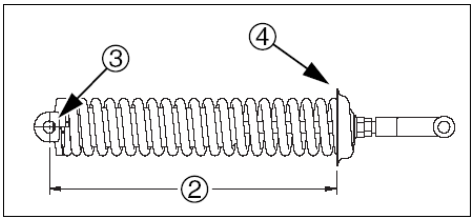

Рис. 57
Длина прижимной пружины серии 00HD

Настройка дискового ножа

Смещение дисков (в шахматном порядке) и их угол не настраиваются. Однако следует контролировать и, в случае необходимости (в результате нормального износа), регулировать смещение дисков одной пары относительно друг друга. При смене дисков необходимо также заново настроить разделительные шайбы.

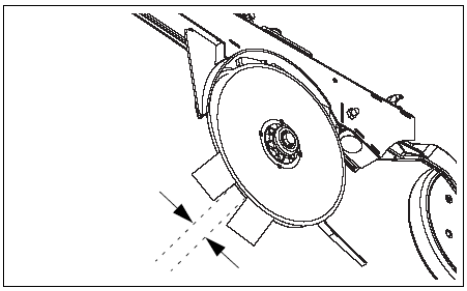

Рис. 58
Проверка контакта дисков

См. рис. 58

При идеальном смещении дисков длина кривой контакта составляет около 2,5 см. Если вставить два листа бумаги между дисками, промежуток между листами бумаги должен составлять от 0 до 4,5 см.

Если кривая контакта значительно длиннее или короче (либо же контакт отсутствует совсем), следует настроить смещение дисков, вставив между ними одну или больше разделительных шайб. Если длина кривой контакта изменяется при вращении дисков, вероятнее всего один или оба диска погнуты и нуждаются в замене.

Настройка кривой контакта

ВНИМАНИЕ

Дисковые ножи могут быть острыми. Будьте осторожны во время их смены или настройки.

См. рис. 59

1. Поднимите рабочее орудие и закрепите его, повернув рычаг Транспортного клапана в Транспортное положение.
2. Удалите болт (1), удерживающий диск сошника. Аккуратно снимите диск (2), запомните, сколько разделительных шайб (3) стояло с внешней стороны крышки пыльника (4), а сколько с внутренней. Не теряйте шайбы и другие детали втулки.
3. Для того чтобы уменьшить длину кривой контакта дисков (нормальный случай), переместите одну разделительную шайбу с внутренней стороны крышки пыльника на внешнюю.
4. Соберите дисковый нож и проверьте контакт.

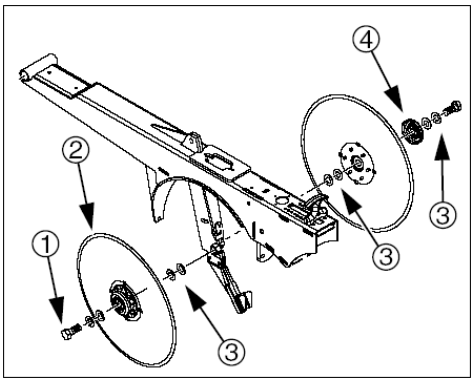

Рис. 59
Настройка контакта дисков

ВНИМАНИЕ

Дисковые ножи могут быть острыми. Будьте осторожны во время их смены или настройки.

Настройка чистика

Чистики дисков являются опциональным оборудованием. См. стр. 58 для получения информации, касающейся заказа чистиков. Для того, чтобы обеспечить беспрепятственную работу дисковых ножей, чистики ставятся между дисками и счищают грязь с дисков при их вращении.

См. рис. 60
В зависимости от рабочих условий, чистики нуждаются в настройке. При высокой влажности, опустите чистики ниже. Если вращение дисков затруднено, поднимите чистики выше. Для этого ослабьте гайку (1) и отрегулируйте лезвие чистика (2) как необходимо.

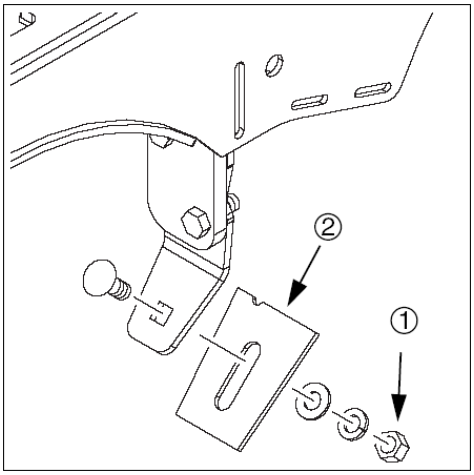

Рис. 60
Чистик дисков сошника

ВНИМАНИЕ

Дисковые ножи могут быть острыми. Будьте осторожны во время их смены или настройки.

Настройка уплотнителя семян

Высевающие секции серии ooHD оборудованы успокоителем семян, а также возможна установка одного или двух уплотнителей семян.
Успокоитель семян не нуждается в настройке, однако в случае износа подлежит замене. Кроме того, если после изначальной поставки были добавлены уплотнители семян, успокоитель семян возможно потребуется укоротить.

ВНИМАНИЕ

Дисковые ножи могут быть острыми. Будьте осторожны во время их смены или настройки. Для настройки уплотнителя семян Keeton, опустите сеялку, пока диски высевающих секций не коснуться земли.

Настройка уплотнителя семян Keeton

Опциональный уплотнитель семян Keeton представляет собой полимерную конструкцию, которая скользит по семенной борозде. Уплотнитель семян подхватывает семена на выходе из семенной трубки и прижимает их к дну борозды.

См. рис. 61
Уплотнитель семян имеет определенную жесткость. В первый год эксплуатации не рекомендуется изменять жесткость. В последующие годы можно увеличивать жесткость уплотнителя семян, затягивая регулирующий болт (1). Уплотнитель должен быть достаточно жестким, чтобы прижимать семена к дну борозды, но не более.

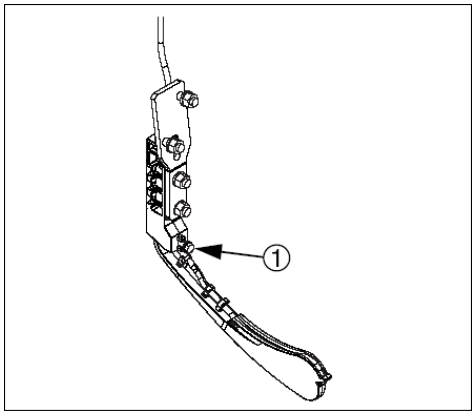

Рис. 61
Уплотнитель семян Keeton

Уплотнитель семян Seed-Lok

Опциональные уплотнители семян Seed-Lok обеспечивают дополнительный контакт семян с грунтом. Уплотняющие колеса подпружинены и не требуют настройки. При высокой влажности и вязкости грунта на уплотняющие колеса может налипать земля. Чтобы избежать этого, можно поднять уплотняющие колеса.

См. рис. 62

Для того, чтобы поднять уплотнители семян Seed-Lok:

1. Потяните цапфу крепления колеса (1) вверх.
2. Поднимите рычажок (2).

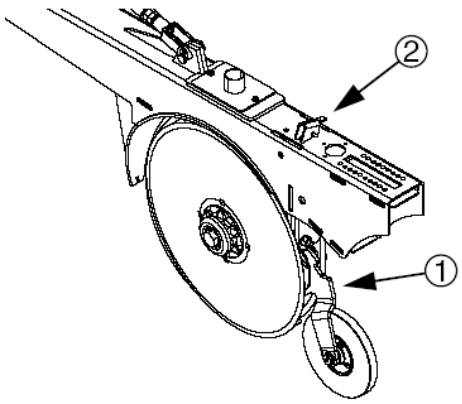

Рис. 62
Уплотнитель семян Seed-Lok

Высота прикатывающих колес

См. рис. 63

Настройте глубину высева (1), отрегулировав высоту прикатывающего колеса (2). Т-образные рукоятки уменьшают/увеличивают глубину высева на 6,4 мм на каждый минимальный шаг движения рукояти. Диапазон изменения глубины составляет примерно от 0 до 9 см.

Для настройки высоты прикатывающих колес, немного приподнимите сошники, затем оттяните Т-образную рукоять (2) и двигайте ее к основанию сошника. Выставьте прикатывающие колеса всех высевающих секций на одинаковой высоте.

• Для того, чтобы уменьшить глубину высева, двигайте Т-образную рукоять вперед (F), по направлению к центру сеялки.

• Для того, чтобы увеличить глубину высева, двигайте Т-образную рукоять назад (B), по направлению от центра сеялки.

Если прикатывающие колеса не касаются земли, увеличьте нагрузку на секции.

Если прикатывающие колеса зарываются в грунт, снизьте нагрузку на секции.

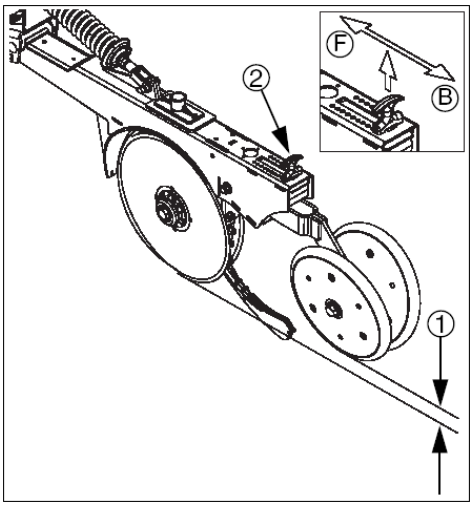

Рис. 63
Настройка высоты прикатывающих колес серии 00HD

Устранение неполадок

Данная таблица освещает большинство неполадок механизмов и систем сеялки, а также некоторые неполадки систем тележки.

Также ознакомьтесь с разделом «Устранение неполадок» в Руководстве по эксплуатации тележки.

Неполадка	Причина	Способ устранения
Слишком низкая норма высева	Утечка воздуха	Проверьте крышку бункера, уплотнения высевающего аппарата, заглушки клапанной коробки и места подсоединения семенных трубопроводов. Отрегулируйте замок крышки и/или замените уплотнения
	Низкая скорость вентилятора	Скорость вентилятора отображается контрольным монитором, однако регулируется вручную. Оптимальная скорость вентилятора зависит от типа семян и удобрений. См. «**Настройка скорости вентилятора**» руководства по эксплуатации тележки, а также «**Рекомендуемая скорость вентилятора**», стр. 33
	Реле отключения высева срабатывает слишком рано	См. «**Настройка реле отключения высева**» на стр. 37
	Превышение скорости	Снизьте скорость движения
	Большие пропуски между проходами сеялки	Отрегулируйте маркеры рабочего орудия
	Неверно указан размер поля	Проверьте размеры поля
	Закупорен семенной трубопровод	Прочистьте семенной трубопровод
		Устраните излишнее провисание трубопроводов
		Переложите трубопроводы, устранив крутые изгибы труб
		Проверьте работу реле отключения высева. При необходимости отрегулируйте или замените реле
	Закупорена семенная трубка сошника	Поднимите орудие, извлеките семенную трубку сошника и прочистьте ее
	Закупорен высевающий аппарат или семенные трубы	Прочистьте высевающий аппарат и семенные трубопроводы
Слишком высокая норма высева	Слишком высокие настройки высевающего аппарата	Проверьте соответствие таблицам и калибровке
	Неверно указан размер поля	Проверьте размеры поля
	Перехлест высева или неправильная геометрия поля	Отрегулируйте маркеры рабочего орудия
После прохода сеялки на земле видны семена	Слишком низкая глубина высева	Проверьте и отрегулируйте высоту прикатывающих колес, а также нагрузку на высевающие секции
	Слишком низкая нагрузка на секции орудия	Проверьте настройки гидравлической системы
	Слишком высокая скорость вентилятора	Проверьте обототы вентилятора на контрольном мониторе
	Превышение скорости	Снизьте скорость движения
	Сошники забиты землей	Проверьте дисковые ножи и чистики
	Семяпровод отсоединен или пробит	Подсоедините семяпровод или устраните повреждения
	Открыт один из лотков высевающего аппарата тележки	Очистьте уплотнения и закройте лоток. Проверьте замыкание лотков

Неполадка	Причина	Способ устранения
Высев не прекращается при развороте	Реле отключения высева сместилось либо вышло из строя	Проверьте реле отключения рабочего орудия
Подача семян отсутствует	Реле отключения высева сместилось либо вышло из строя	Проверьте реле отключения рабочего орудия
	Отказ муфты	Замените муфту. В крайнем случае, заблокируйте муфту, см. Руководство по эксплуатации тележки
	Отказ электросети муфты	Замените вышедший из строя элемент или кабель. В крайнем случае, заблокируйте сцепление, см. Руководство по эксплуатации тележки
	Норма высева выставлена на 0	Проверьте шкалу на приводах высевающих аппаратов тележки
Неравномерный высев	Превышение скорости	Снизьте скорость движения
	Затрудненное вращение дисков	Проверьте дисковые ножи. Проверьте чистики
	Недостаточная нагрузка на секции сеялки для высева в понижениях поверхности поля	Увеличьте нагрузку
	Рама не копирует рельеф поля	Гидравлический контур отключен
	Утечка воздуха	Проверьте крышку бункера, уплотнения высевающего аппарата, заглушки клапанной коробки и места подсоединения семенных трубопроводов. Отрегулируйте замок крышки и/или замените уплотнения
	Неравномерная работа высевающего аппарата	Проверьте кабели и места их соединения
	Закупорены распределительные башни	Проверьте башни. Иногда материал, закупоривающий отверстия башен перемещается от выхода к выходу
	Закупорен семенной трубопровод	Остановите и поднимите сеялку. Не выключая вентилятор с помощью калибровочной рукояти проверьте, какие именно ряды закупорены
	Грязный семенной материл	Используйте чистый семенной материал
	Семена прилипают к уплотнителю семян	Поднимите уплотнитель семян или дождитесь более сухой погоды
Неравномерная глубина высева	Превышение скорости	Снизьте скорость движения
	Недостаточная нагрузка на секции сеялки для высева в понижениях поверхности поля	Увеличьте нагрузку
	Сошники слишком глубоко вгрузают в грунт при минимальной почвообработке	Неправильно отрегулирована рама сошников и нагрузка на сошники. См. «**Настройка подрамника сошников**» на стр. 43
	Сеялка стоит не по уровню	См. «**Настройка рым-болта**» на стр. 24, и «**Выравнивание рамы**» на стр. 37
	Слишком высокая влажность	Дождитесь более подходящей погоды
Разная глубина высева на разных секциях сеялки	Сеялка стоит не по уровню	См. «**Выравнивание рамы**» на стр. 37. Возможно необходимо прокачать поднимающие цилиндры. См. «**Прокачка поднимающей гидросистемы**» на стр. 20
	Слишком высокая/низкая нагрузка на боковые секции	См. «**Настройка распределения нагрузки**» на стр. 40
	Выставлена разная высота прикатывающих колес	Выставьте Т-образные рукояти на одинаковую высоту
	Разная высота сошников	См. стр. 45

Неполадка	Причина	Способ устранения
Нестабильная высота сеялки или перекос	Воздух в гидросистеме сеялки	См. «**Прокачка поднимающей гидросистемы**» на стр. 20
	Износ компонентов поднимающей гидросистемы	Если масло протекает сквозь уплотнения цилиндра, см. Справочник по запчастям для заказа уплотнений
	Отказ гидросистемы трактора	Попробуйте поднять сеялку, задействовав другой гидравлический контур.
Отдельные высевающие секции не высевают	Сошники забиты землей	Проверьте дисковые ножи. Проверьте чистики.
	Закупорен семенной трубопровод	Остановите и поднимите сеялку. Не выключая вентилятор с помощью калибровочной рукояти проверьте, какие именно ряды закупорены
	Семяпровод отсоединен или пробит	Проверьте семяпровод от переднего высевающего аппарата тележки до высевающей секции. Проверьте целостность трубопроводов
	Закупорена семенная трубка	Проверьте ее на наличие в ней растительных остатков или вредителей
Забиваются семяпроводы, ведущие от высевающих аппаратов к башням сеялки	Слишком низкая скорость вентилятора	Увеличьте давление в гидравлическом контуре вентилятора
	Нестабильная скорость вентилятора	Контролируйте скорость вентилятора на мониторе, а также колебания давления гидросистемы трактора
	Высев не прекращается при поднимании сеялки	Убедитесь, что вращение высевающего аппарата прекращается при поднимании сеялки во время движения
	Семяпроводы повреждены	Проверьте и, в случае необходимости, отремонтируйте
	Слишком крутые изгибы или слишком сильное провисание трубопроводов	Переложите трубопроводы, устранив крутые изгибы труб
Забиваются семяпроводы, ведущие от башнен сеялки к высевающим секциям	Слишком низкая скорость вентилятора	Увеличьте давление в гидравлическом контуре вентилятора
	Семяпроводы повреждены	Проверьте и, в случае необходимости, отремонтируйте
	Растительные остатки в семенном материале или в семяпроводах	Отсоедините семяпроводы, осмотрите их и прочистьте
	Слишком крутые изгибы или слишком сильное провисание трубопроводов	Переложите трубопроводы, устранив крутые изгибы труб
Забивание сошников землей	Требуется настройка дисков	См. стр. 46
	Требуется настройка чистиков	См. стр. 47
	Слишком высокая влажность	Дождитесь более подходящей погоды
Дисковые ножи вращаются с усилием	Грязь или мусор во втулке	Осмотрите и очистьте. Настройте чистик.
	Слишком высокая/низкая нагрузка на секции	Настройте вертикальную нагрузку
	Слишком низкая глубина высева	Настройте высоту Т-образных рукоятей
	Подшипник вышел из строя	Замените подшипник

Неполадка	Причина	Способ устранения
Борозда не закрыта	Слишком высокая/низкая нагрузка на секции	Настройте вертикальную нагрузку
	Слишком низкая глубина высева	Настройте высоту Т-образных рукоятей
	Затруднено вращение прикатывающих колес	См. выше
	Налипание грязи на прикатывающие колеса	Настройте чистики. Дождитесь более подходящей погоды
Прикатывающие колеса вгрузают в грунт	Слишком высокая вертикальная нагрузка	Настройте вертикальную нагрузку
	Прикатывающие колеса не вращаются	Настройте чистики. Дождитесь более подходящей погоды
Слишком большое повреждение семян	Превышение скорости	Снизьте скорость движения
	Высокая скорость вентилятора	См. рекомендованную скорость вентилятора на стр. 33
	В башнях отсутствуют или повреждены перегородки	Проверьте и по необходимости замените
	Грязный семенной материл	Используйте чистый семенной материал
	Старый, сырой или поврежденный материал	Используйте новый, чистый семенной материал
При опущенной сеялке и включенной гидросистеме манометры показывают 0	Неправильно подключены гидравлические шланги	Перепроверьте подключение шлангов от трактора
Показания манометров возрастают когда гидросистема в нейтральном положении	Это нормально	Регулировка не требуется
Сошники опускаются, но не передают нагрузку на грунт	Гидравлический шланг присоединен неправильно	Проверьте гидравлические соединения трактора с тележкой, тележки с сеялкой

Обслуживание и смазка

Правильная эксплуатация и техническое обслуживание гарантируют длительный срок службы орудия. Систематическое тщательное инспектирование состояния тележки позволит Вам избежать дорогостоящего ремонта, технического обслуживания и простоя.
Всегда выключайте двигатель трактора и вынимайте ключ из замка зажигания перед настройкой или обслуживанием любых систем.

ОСТОРОЖНО

Вы можете получить серьезную травму или погибнуть в результате падения на Вас крыльев рабочего орудия. Всегда закрепляйте раму в поднятом положении при работе на, и особенно – под рабочим орудием.

ОСТОРОЖНО

Утечка жидкостей под высоким давлением может привести к их проникновению под кожу и вызвать тяжелые травмы. Проверяйте все гидравлические шланги и места их соединения перед подачей давления в систему. Утечка жидкости через маленькое отверстие может быть практически незаметна. Проверяйте систему на наличие утечки с помощью бумаги или картона, а не руками. Всегда одевайте плотные рукавицы при проверке системы на предмет утечки. В случае получения травмы немедленно обратитесь за помощью в компетентное медицинское учереждение.

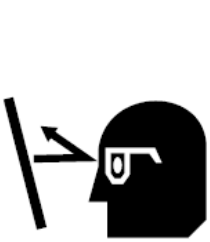

Через несколько часов после начала работы, проверьте, надежно ли затянуты все болты.
1. Надежно закрепите сеялку перед осмотром.
2. Смажьте детали, перечисленные в разделе «**Смазка**» на стр. 54.
3. Очистьте и смажьте все клапаны.
4. Накачайте шины, см. «**Давление в шинах**» на стр. 59.
5. Осмотрите гидравлические шланги на предмет порезов, проколов или трещин. Проверьте клапаны на предмет протеканий.
6. Осмотрите пальцы крепления тележки на предмет износа или ослабления.
6. Замените поврежденные или изношенные сигнальные таблички. Закажите новые таблички у Вашего дилера Great Plains. См. «**Сигнальные таблички**» на стр. 6.

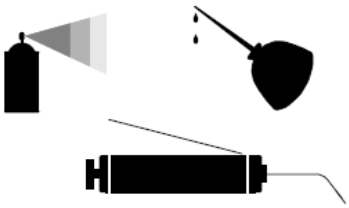

Смазка

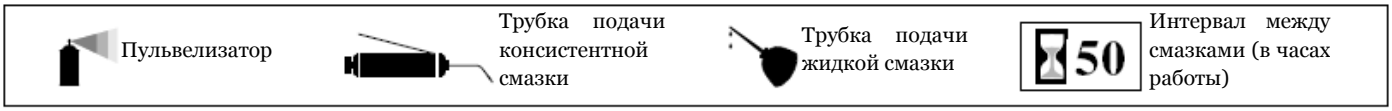

Оси складывания

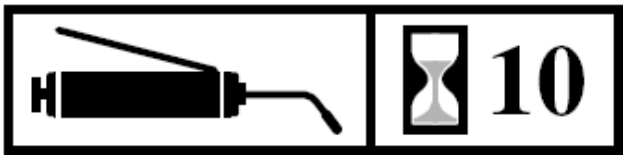

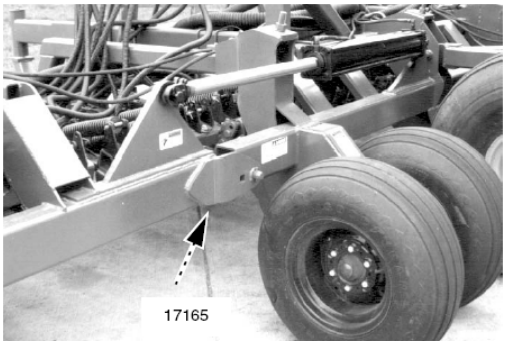

Одна масленка на каждой из двух осей: всего 2
Тип смазки: консистентная смазка
Количество: пока смазка не покажется сверху и снизу масленки

Оси задних колес

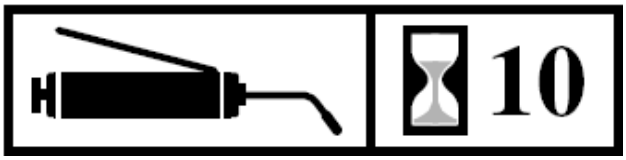

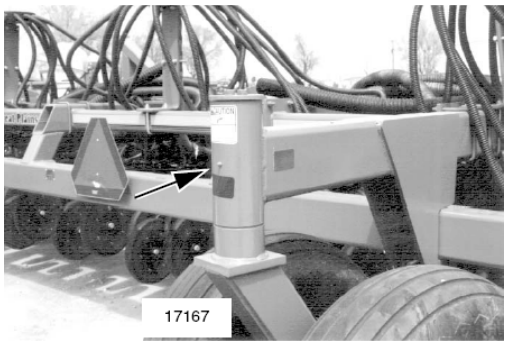

Одна масленка на каждой из двух осей: всего 2
Тип смазки: консистентная смазка
Количество: пока смазка не покажется сверху и снизу масленки

Крепления тележки

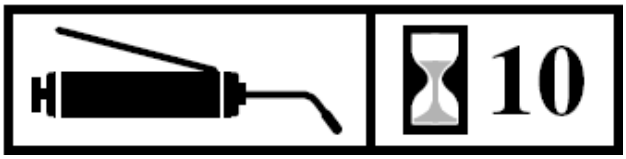

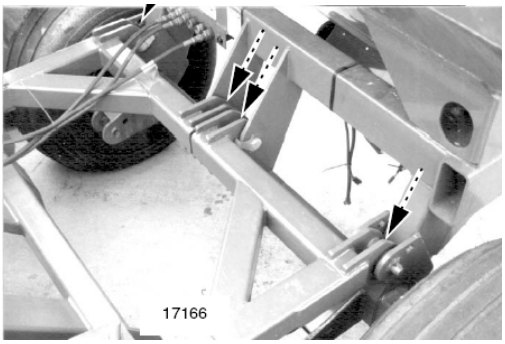

1 масленка на каждом внешнем креплении
2 масленки на центральном креплении: всего 4
Тип смазки: консистентная смазка
Количество: пока не покажется смазка

Оси крепления рамы сошников

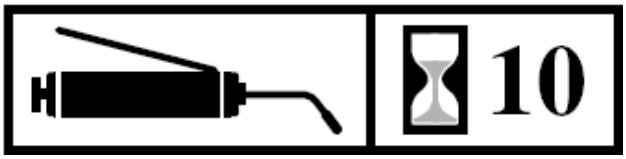

Одна масленка на каждой оси: всего 8
Тип смазки: консистентная смазка
Количество: пока не покажется смазка

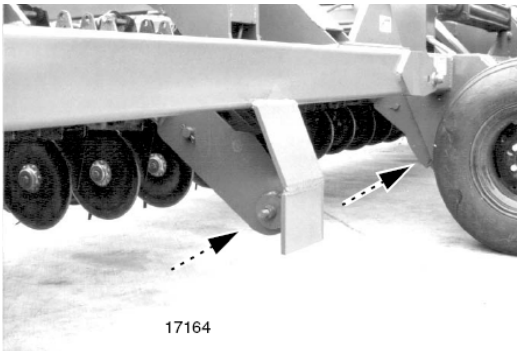

Подшипники

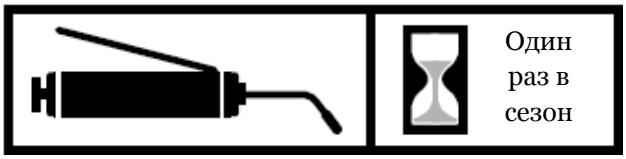

По два кольца на каждом из 10 колес: всего 20
Тип смазки: консистентная смазка
Количество: замолнить

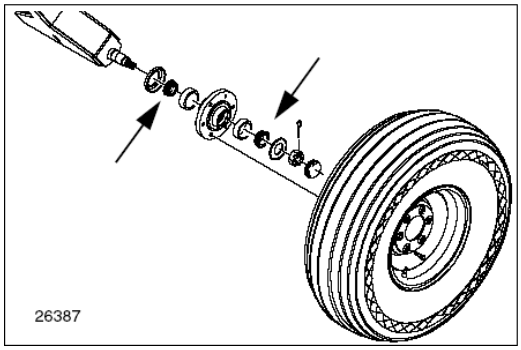

Опции

Детектор забивания семяпроводов

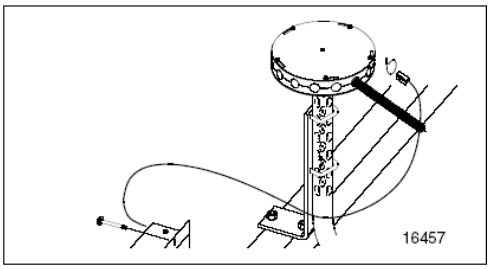

Контрольный монитор позволяет установку датчиков, которые выявляют закупорку семенных трубопроводов 25 мм, идущих от распределяющих башен. В комплект входят программируемые модули для каждой башни и датчики движения семян для каждого семенного трубопровода. Модули сообщают монитору, когда датчик обнаруживает прекращение движения семян. После этого монитор подает сигнал тревоги и показывает, какой трубопровод забит.
Для заказа датчиков забивания семяпроводов обратитесь к дилеру Great Plains

Орудие, междурядье	Каталожный номер детектора
Для работы с тележкой ADC2350	
CTA4000HD-8006, 15,2 см	168-408A
CTA4000HD-6575, 18,9 см	168-409A
CTA4000HD-5010, 24,8 см	168-410A
Для работы с тележкой ADC2220 или ADC1150	
CTA4000HD-8006, 15,2 см	168-356A
CTA4000HD-6575, 18,9 см	168-357A
CTA4000HD-5010, 24,8 см	168-358A

Гидравлический байпасный клапан

Описание	Каталожный номер
Переходной гидравлический клапан для трактора	810-400C

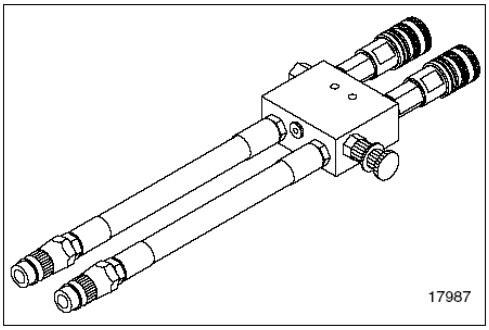

Для нормальной работы сеялки CTA4000HD на некоторых тракторах с гидросистемой постоянного потока или оборудованных системой определения нагрузки требуется установка переходника.
Свяжитесь с продавцом Вашего трактора для того, чтобы выяснить вопрос необходимости переходного клапана для конкретной модели.
См. «**Система определения нагрузки**» на стр. 23.

Маркеры

Great Plains не производит маркеры для этой модели сеялки, однако их можно приобрести у третьих компаний. Проконсультируйтесь с дилером Great Plains для определения марки и модели совместимых маркеров

Прикатывающие колеса

В качестве опции при первичном заказе рабочего орудия, доступен широкий выбор одинарных и спаренных прикатывающих колес. Наборы прикатывающих колес не предназначены для смены в полевых условиях. Для этого необходимо заказывать дополнительные детали.

Уплотнители семян

В стандартный комплект поставки сеялки CTA4000HD входят успокоители семян. Другие модели уплотнителей семян могут быть установлены при первичном заказе, а также и в полевых условиях. Одновремененно может быть установлен только один тип уплотнителей семян. Опциональные уплотнители семян несовместимы с опциональным чистиком.

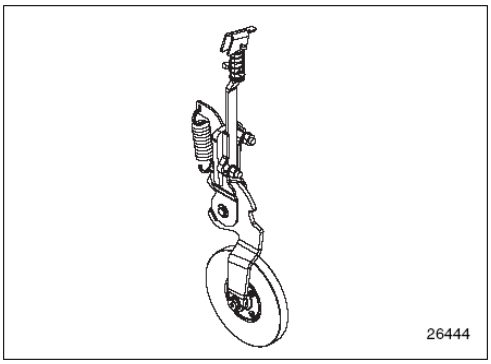

Уплотнитель семян Seed-Lok

Описание	Каталожный номер
Уплотнитель семян Seed-Lok, комплект на один сошник	122-009K

См. «**Настройка уплотнителя семян**» на стр. 47

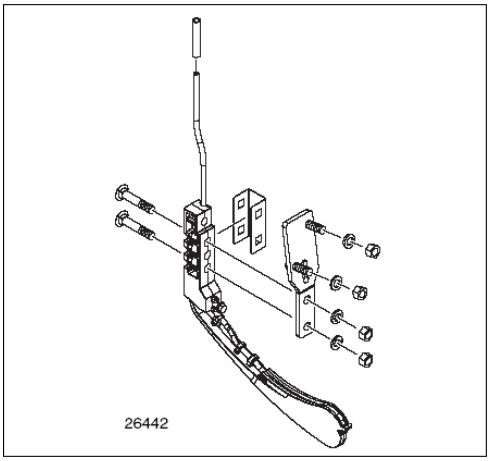

Уплотнитель семян Keeton

Описание	Каталожный номер
Уплотнитель семян Keeton, комплект на один сошник	890-902C

См. «**Настройка уплотнителя семян**» на стр. 47

Чистик

Опциональные чистики предназначены для очистки дисковых ножей от земли и растительных остатков, которые не были удалены разделителем дисков, установленным возле семенной трубки. Установка чистиков невозможна, если используются опциональные уплотнители семян. Опциональные чистики совместимы со стандартными успокоителями семян.

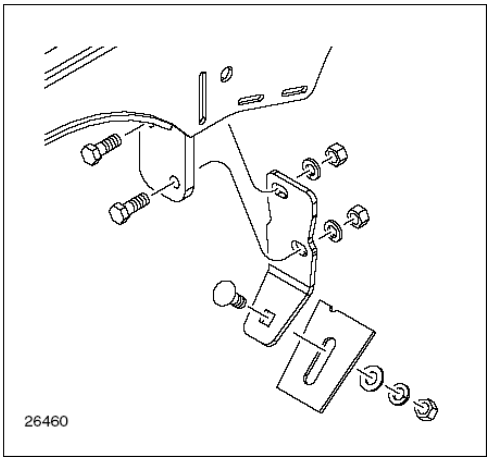

Описание	Каталожный номер
Чистик для сошника серии 00HD, комплект на один сошник	122-015A

См. «**Установка чистиков**» на стр. 24, и
«**Настройка чистиков**» на стр. 47

Наборы дополнительных грузов

Стандартная сеялка CTA4000HD способна нести 4 набора дополнительных грузов для центральной рамы. Каждый набор состоит из пары грузов по 318 кг каждый (636 кг каждый набор). Общий вес дополнительных грузов составляет 2540 кг. Это максимально допустимая дополнительная нагрузка на раму. Гидравлическая система затем перераспределяет эту нагрузку на боковые секции.

См. «**Вес рамы**» на стр. 39.

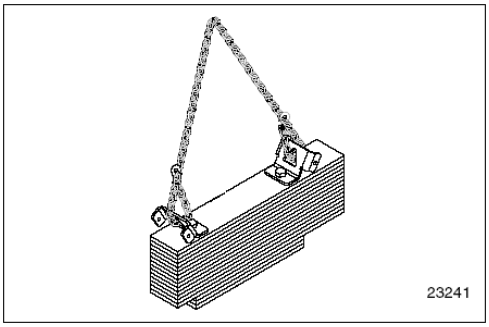

Приложение

Характеристики и мощность

	CTA4000HD-8006	CTA4000HD-6575	CTA4000HD-5010
Требования к трактору	300 л/с		
Вес без доп. грузов	6783 кг	6187 кг	5646 кг
Гидравлические контуры	Необходимо три контура с системой обнаружения накрузки открытого типа (или с закрытым центром), 15-30 галлонов/мин при 2000 фунтах/дюйм²		
Сцепное устройство	Двухбрусовая сцепка позади тележки		
Транспортная ширина	5,5 м		
Рабочая ширина	12,2 м		
Ширина захвата	12,357 м	12,372 м	12,383 м
Количество рядов	80	65	50
Количество башен	5 (16 выходов на башню)	5 (13 выходов на башню)	5 (10 выходов на башню)
Номинальное междурядье	15,2 см	18,9 см	24,8 см
Среднее междурядье	15,45 см	19,0 см	24,77 см
Транспортная высота	4,3 м		
Рабочая высота	Рабочая высота отпределяется максимальной высотой тележки		
Длина	4,2 м		
Общая длина	С тележкой ADC2350, ADC2220 или ADC1150: 9,3 м		
Размер колес	11 л-15 8-кордовые		

Давление в шинах

Размер колеса	Давление
11 л-15 8-кордовые	248 кПа

Гарантия на колеса

На все покрышки и шины распространяется гарантия производителей. Гарантийная информация включена в руководства. За более детальной информацией обращайтесь к местным дилерам

Веб-сайты:

Firestone www.firestoneag.com
Gleason www.gleasonwheel.com
Titan www.titan-intl.com

Затяжка болтов

Размер болтов	Кодировка		
	Уровень 2	Уровень 5	Уровень 8
in-tpi(1)	Н.м(2)	Н.м	Н.м
1/4- 20	7,4	11	16
1/4 - 28	8,5	13	18
5/16 - 10	15	24	33
5/16 - 24	17	26	37
3/8 - 16	27	42	59
3/8 - 24	31	47	67
7/16 - 14	43	67	95
7-16 - 20	49	75	105
1/2 - 13	66	105	145
1/2 - 20	75	115	165
9/16 – 12	95	150	210
9/16 – 18	105	165	235
5/8 – 11	130	205	285
5/8 – 18	150	230	325
3/4 – 10	235	360	510
3/4 – 16	260	405	570
7/8 - 9	225	585	820
7/8 - 14	250	640	905
1 - 8	340	875	1230
1 - 12	370	955	1350
1 1/8 -7	480	1080	1750
1 1/8 - 12	540	1210	1960
1 1/4 - 7	680	1520	2460
1 1/4 - 12	750	1680	2730
1 3/8 - 6	890	1990	3230
1 3/8 - 12	1010	2270	3680
1 1/2 - 6	1180	2640	4290
1 1/2 - 12	1330	2970	4820

Размер болтов	Кодировка		
	5.8	8.8	10.9
	Класс 5,8	Класс 8,8	Класс 10,9
мм х шаг(3)	Н.м	Н.м	Н.м
M 5 X 0,8	4	6	9
M 6 X 1	7	11	15
M 8 X 1,25	17	26	36
M 8 X 1	18	28	39
M10 X 1,5	33	52	72
M10 X 0,75	39	62	85
M12 X 1,75	58	91	125
M12 X 1,5	60	95	130
M12 X 1	90	105	145
M14 X 2	92	145	200
M14 X 1,5	99	155	215
M16 X 2	145	225	315
M16 X 1,5	155	240	335
M18 X 2,5	195	310	405
M18 X 1,5	220	350	485
M20 X 2,5	280	440	610
M20 X 1,5	310	650	900
M24 X 3	480	760	1050
M24 X 2	525	830	1150
M30 X 3,5	980	1510	2100
M30 X 2	1060	1680	2320
M36 X 3,5	1730	2650	3660
M36 X 2	1880	2960	4100

(1) in-tpi = номинальный шаг резьбы в дюймах резьбы на дюйм болта

(2) Н/м = Ньютон-метры

(3) мм х шаг = номинальный шаг резьбы в миллиметрах на виток

Допуск нагрузки +0%, -15% значения. Если иное не оговорено, используйте табличные значения

Гидравлические схемы

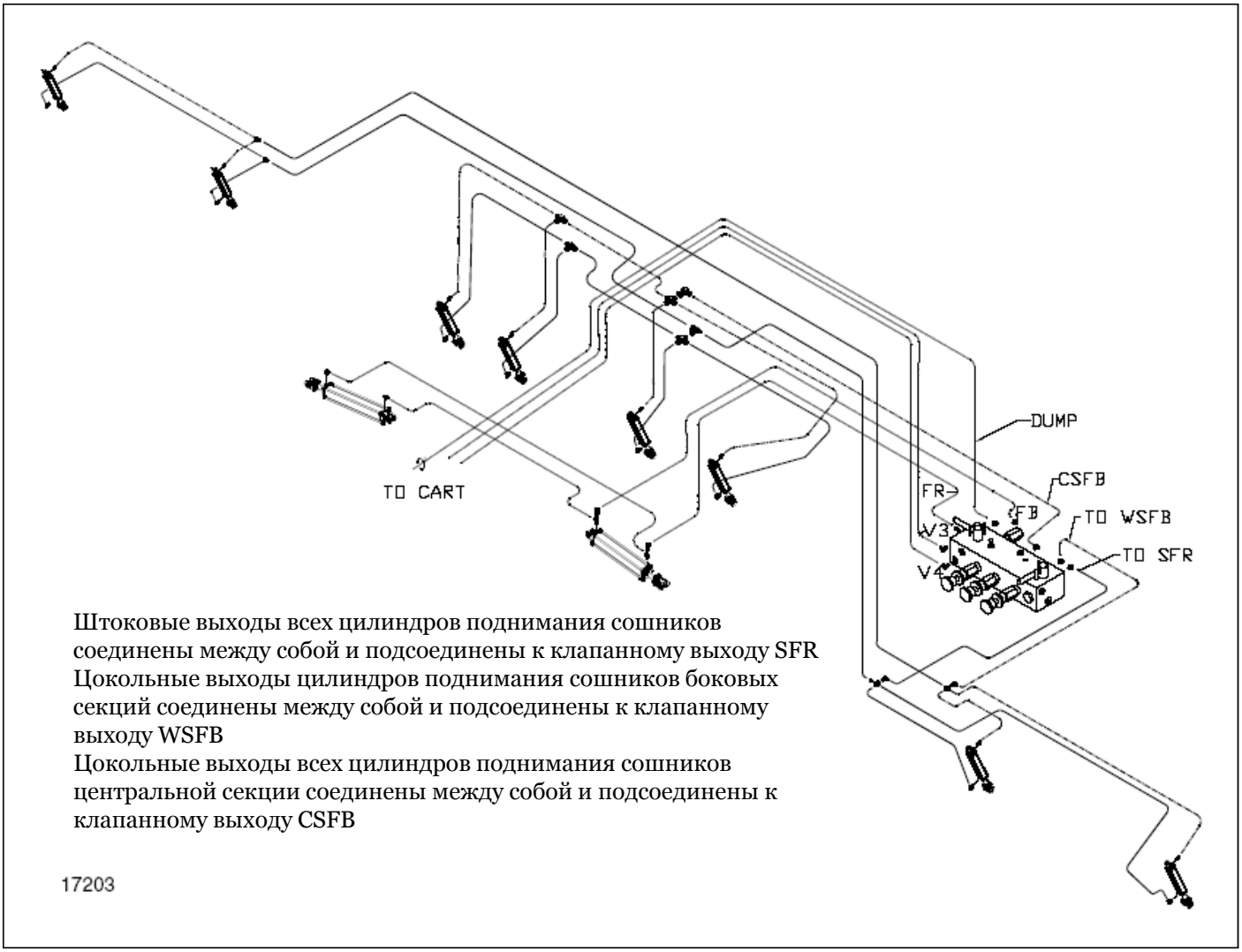

Штоковые выходы всех цилиндров поднимания сошников соединены между собой и подсоединены к клапанному выходу SFR
Цокольные выходы цилиндров поднимания сошников боковых секций соединены между собой и подсоединены к клапанному выходу WSFB
Цокольные выходы всех цилиндров поднимания сошников центральной секции соединены между собой и подсоединены к клапанному выходу CSFB

Гидравлические контуры CTA4000HD

Используется	Оранжевый	Синий	Желтый	Черный
Тележка Орудие CTA4000HD	Шнек (A) Маркер (B) Маркер	Не используется (C) Подъем / складывание (D) Опускание/ раскладывание	Вентилятор (F) (E) Не используется (F) Не используется	Вентилятор, возврат (G) Возврат

Гарантийные обязательства

Great Plains Manufacturing, Incorporated гарантирует покупателю отсутствие дефектов материалов и обработки в поставляемом оборудовании сроком на один год от даты приобретения, при условии правильной эксплуатации при личном использовании; и 90 дней при коммерческом использовании или сдаче в аренду. Эта гарантия ограничивается заменой любого дефектного узла за счет Great Plains Manufacturing, Incorporated и установкой нового узла дилером. Great Plains оставляет за собой право осмотра любого оборудования или его узла, которое заявлено, как имеющее дефекты материалов или обработки.

Эта гарантия не распространяется на любое оборудование или его узлы, которое, по мнение Great Plains, эксплуатировалось с нарушениями, либо же было повреждено случайно или в результате недостаточного технического обслуживания, либо же подверглось ремонту и переукомплектации, которые отрицательно сказались на его производительности и надежности, либо же использовалось в целях, для выполнения которых оно не предназначено. Гарантия также утрачивает силу, если оборудование подверглось буксировке на скорости более 30 км/ч.

Рекламации по данному Гарантийному обязательству должны направляться дилеру, который продал дефектное оборудование, также как любой гарантийный ремонт должен осуществляться через этого дилера. Great Plains оставляет за собой право изменять материалы или конструкцию оборудования без предупреждения.

Данное гарантийное обязательство не является основанием требовать от Great Plains возмещения любого прямого, сопутствующего или непредвиденного ущерба собственности. Кроме того, Great Plains не несет ответственности за любой ущерб, причиненный факторами, не поддающимися контролю со стороны Great Plains. Эта гарантия не покрывает убытки от потери урожая, убытки, связанные с просрочкой высева, а также любые убытки, связанные с расходами на оплату труда, расходных материалов, аренды оборудования и проч.

Никакие другие гарантийные обязательства, оговоренные устно или подразумевавшиеся, не распространяются на данное оборудование; любые обязательства, данные по поводу товарной способности и пригодности данного оборудования для конкретной цели, не перечисленные письменно в данном Гарантийном обязательстве, на поставляемое оборудование таким образом не распространяются.

Это Гарантийное обязательство действительно только в случае регистрации в Great Plains Manufacturing, Incorporated в течении 10 после покупки оборудования.

Great Plains Manufacturing, Inc.
Corporate Office: P.O. Box 5060
Salina, Kansas 67402-5060 USA