РУКОВОДСТВО С ИНСТРУКЦИЯМИ И РАЗБОРОЧНЫМИ ЧЕРТЕЖАМИ

MANUAL DE INSTRUCCIONES Y DESPIECES

СЕЯЛКА ДЛЯ МЕЛКОГО ЗЕРНА

SEMBRADORA DE GRANOS FINOS

МОДЕЛЬ:
MODELO:

“D - 10” (для Восточной Европы)

(Europa del Este)

22, 28, 44, 56, 66 и 88 высевающих аппаратов

22, 28, 44, 56, 66, y 88 cuerpos

ПЕРВЫЙ ВЫПУСК - 2008 год -

PRIMERA EDICIÓN – 2008 -

Giorgi

Giorgi

СЕЯЛКА ДЛЯ МЕЛКОГО ЗЕРНА
SEMBRADORA DE GRANOS FINOS

МОДЕЛЬ: **“D - 10”** (для Восточной Европы)
MODELO: “D-10” (Europa del Este)

22, 28, 44, 56, 66 и 88 ВЫСЕВАЮЩИХ АППАРАТОВ
22, 28, 44, 56, 66, y 88 CUERPOS

. **ПЕРВЫЙ ВЫПУСК - 2008 год –**
. **PRIMERA EDICIÓN -AÑO 2008-**

И Н С Т Р У К Ц И И И Т А Б Л И Ц Ы **INSTRUCCIONES Y TABLAS**

INTRODUCCION

Contenido **Página N°**

Introducción. Pedido de repuestos. Asistencia Técnica. Características	0 a 1
Premisas para lograr una buena siembra.	2 a 3
La seguridad, tan importante como una buena siembra.	3 a 4
Instrucciones para siembra y fertilización.	5 a 9
Tablas.	10 a 13
Pictogramas, Calcos de seguridad y Recomendaciones	14
Partes y piezas	15 a 131
Indice de Láminas y Despieces	132

Estimado Cliente:

El presente manual le brinda información acerca de la **puesta a punto** de la sembradora, **las regulaciones** para obtener las densidades de siembra y fertilización requeridas y las **recomendaciones** más importantes para el buen uso y mantenimiento del equipo. Por último, los dibujos y códigos respectivos de partes y piezas, lo ayudarán a efectuar pedidos con precisión. Al hacerlo, indique: Nº de máquina, Modelo, Serie y Año, junto al código y denominación de cada pieza solicitada.-

Las denominaciones **derecho ó izquierdo**, se refieren observando la máquina desde atrás.-

PARA SOLICITAR REPUESTOS:

Notas:

1- El texto y las ilustraciones no representan compromiso para GIORGI S.A., quién se reserva el derecho de introducir cambios y modificaciones en sus productos, por motivos de actualización técnica ó comercial, sin que ello motive obligación alguna de reemplazos ó cambios en productos similares de series y/ó años anteriores.-

2- Esta máquina ha sido diseñada para uso agrícola, considerándose apropiada su utilización bajo el estricto cumplimiento de las condiciones de uso, regulación y mantenimiento indicadas en éste manual.-

3- Toda modificación y/ó agregados, efectuados a la máquina por personal ajeno a GIORGI S.A., deslinda a nuestra empresa de responsabilizarse ante futuras anomalías.-

4- Muchas gracias por confiar en nuestro producto.-

Control previo:

Al recibir la sembradora y antes de iniciar el trabajo, revisar el correcto ajuste de las partes que podrían haberse aflojado durante el traslado.-

Luego de las primeras horas de trabajo, controlar el ajuste de tuercas, bulones y prisioneros.-

Revisar los puntos de engrase y tenerlos presentes para efectuar el mantenimiento periódico.-

PARA SOLICITAR ASISTENCIA TECNICA:

CARACTERISTICAS

Especificaciones técnicas	1 módulo	1 módulo	2 módulos	2 módulos	3 módulos	4 módulos
Cantidad de cuerpos sembradores	22	28	44	56	66	88
Separación entre cuerpos	0,19 cm.	0,19 cm.	0,19 cm.	0,19 cm.	0,19 cm.	0,19 cm.
Ancho de trabajo	4,18 m.	5,32 m.	8,36 m.	10,64 m.	12,54 m.	16,72 m.
Capacidades tolvas de semillas (57%) y fertilizantes (43%)	2350 litros	3000 litros	4700 litros	6000 litros	7050 litros	9400 litros
Peso total (peso equivalente por línea)	5300 Kg. (240 Kg.)	6800 Kg. (242 Kg.)	10750 Kg. (244 Kg.)	13700 Kg. (244 Kg.)	16170 Kg. (245 Kg.)	21560 Kg. (245 Kg.)
Potencia requerida (aproximada)	100/110 HP	130/140 HP	180/200 HP	240/260 HP	300/350 HP	400/450 HP
Neumáticos: cantidad, características	400/60x15,5" (14 telas)	400/60x15,5" (14 telas)	400/60x15,5" (14 telas)	400/60x15,5" (14 telas)	400/60x15,5" (14 telas)	400/60x15,5" (14 telas)
Ancho de transporte	3,85 m.	3,85 m.	3,85 m.	3,85 m.	3,85 m.	3,85 m.

PREMISAS PARA LOGRAR UNA BUENA SIEMBRA

Es nuestro propósito que ésta sembradora satisfaga sus expectativas. A continuación se sugieren una serie de **pautas a tener en cuenta** para lograr el mejor resultado con su máquina.-

Una buena siembra será el mejor comienzo para un cultivo exitoso y por lo tanto no se deben cometer errores al momento de iniciarla. Le pedimos que lea atentamente éstas recomendaciones.-

INFORMESE E INFORME A SUS COLABORADORES

- ✓ Comience por **reconocer** detalladamente **su nueva sembradora**. Verifique la ubicación de los puntos de engrase, mantenimiento y regulaciones principales. Lea las instrucciones de puesta a punto y solicite información adicional si tiene dudas.-
- ✓ **Informe y discuta** con las personas que operarán la máquina todos los detalles relacionados con la seguridad, el cuidado y buen uso de la sembradora.- Verifique también que lean el **Manual para el uso eficaz de la sembradora "D-10"** y lo tengan **disponible** para cuando lo necesiten.-
- ✓ Si tiene un **profesional asesor**, involúcrelo también en el proceso de **asegurar una buena siembra**.-

PREPARATIVOS PREVIOS.

- ✓ Determine la **densidad de siembra deseada** y verifique que los valores indicados se correspondan con los requeridos.-
- ✓ Consulte acerca de la **calidad de la semilla** que utilizará. Es conveniente realizar los análisis de **poder germinativo** y de **vigor**. **La deficiente calidad de la semilla no se corrige con una mayor densidad de siembra**. Eventualmente logrará la población requerida, pero no una buena distribución de plantas.-
- ✓ Si se aplicaran **fertilizantes**, verifique el tipo de producto, su condición física y dosis requeridas. Si el fertilizante se localizara junto a la semilla (arrancadores), contemple la dosis necesaria para no producir **fitotoxicidad.-**
- ✓ Seleccione en los **dosificadores**, el uso de **boca chica** ó **boca grande**, de acuerdo a la variedad de semillas que disponga.-
- ✓ Analice las **tablas de siembra, fertilización** y **pasturas**, seleccione las densidades según corresponda. Revise todo el tren cinemático de transmisiones y el libre giro de todo el sistema, incluyendo los dosificadores.-
- ✓ Controle la **presión de inflado de los neumáticos**, especialmente en las ruedas de mando. **Diferentes presiones alteran las densidades de implante entre un módulo y otro**.-
- ✓ Realice **pruebas previas a la siembra** propiamente dichas con el objeto de familiarizarce con la máquina y chequear el funcionamiento correcto.-

AL INICIAR EL TRABAJO

- ✓ Tome todas las precauciones referentes a la **seguridad en el trabajo**.-
- ✓ Comience por observar la **capacidad de penetración**, otorgue o quite carga a los cuerpos sembradores hasta lograr que claven lo suficiente, pero permitiendo su articulación en el sentido vertical. Las **ruedas limitadoras de profundidad** deben **apoyar firmemente** en el suelo.-
- ✓ Regule las **ruedas conformadoras (tapadoras)** y vuelva a efectuar el control indicado en el punto anterior.-
- ✓ Controle la **presión de la ruedas contactadoras de semillas**. En suelos muy húmedos esta rueda puede resultar **contraproducente.** Cada cuerpo de implante posee una palanca para anular el funcionamiento de dicha rueda.-
- ✓ **La velocidad de avance** deberá estar de acuerdo a la **"calidad"** de siembra que se pretende. Velocidades excesivas pueden producir efectos no deseados los que seguramente se reflejarán en el momento de cosechar.-

- ✓ A la **velocidad de trabajo**, verifique la **densidad de siembra**. Descubra tramos de líneas y cuente el número de **semillas por metro**. Evalúe también la **distribución. Repita ésta operación varias veces**.-
- ✓ Observe el **posicionamiento de la semilla** con relación a la humedad del suelo y la profundidad. En siembra directa, rastrojos mal triturados, distribuidos de manera no uniforme ó con exceso de humedad, pueden originar efectos ó resultados no deseados.-
- ✓ Mida la **separación entre líneas de dos pasadas sucesivas** y corrija la posición del marcador si es necesario.-
- ✓ Es imprescindible conocer el funcionamiento de la sembradora, brindándole un control personalizado.-

PERIODICAMENTE DURANTE EL TRABAJO

- ✓ Controle la **cantidad de semillas y fertilizantes** en las tolvas.-
- ✓ Repita el **control de la densidad de siembra**, **la distribución**, el **posicionamiento de las semillas**, el **contactado y tapado de las mismas**.-
- ✓ Verifique el **correcto funcionamiento de los dosificadores**, **cadenas de mando** y todo el **tren cinemático de transmisiones**.-
- ✓ Asegúrese que se mantenga la **velocidad de trabajo** establecida.-
- ✓ Verificar la **presión de inflado de los neumáticos** 400 /60 x 15,5": con 14 telas (55 lbs./pulg.2), con 18 telas (65 lbs./pulg.2).-

AL FINALIZAR

- ✓ Respete **las normas de seguridad** en el transporte de la sembradora.-
- ✓ No deje **productos** dentro de las **tolvas**.-
- ✓ Realice inmediatamente las tareas de **mantenimiento** que sean necesarias.

GIORGI está seguro que Usted hará **una buena siembra**. No delegue toda la responsabilidad en el operador de la máquina. Participe activamente de los controles sugeridos. Su cultivo es demasiado importante como para no dedicarle éste tiempo.
Nuestro Departamento de Asistencia Técnica está dispuesto a ayudarlo en todo momento.

LA SEGURIDAD. TAN IMPORTANTE COMO UNA BUENA SIEMBRA.

Muchos accidentes relacionados con la actividad agropecuaria ocurren cada año. Como todos los elementos mecánicos, las máquinas agrícolas presentan riesgos si se las utiliza inadecuadamente.-

Giorgi, desea que Usted obtenga el mejor resultado con el uso de su maquinaria. Aquí se resumen las principales advertencias que deben tenerse en cuenta para trabajar en forma segura, sin riesgos.-

Como propietario de una máquina agrícola, Usted es el responsable de **respetar y hacer conocer al operario de su equipo las normas de seguridad**. Hable con los operadores, analice junto a ellos los riesgos de un mal manejo del equipo y periódicamente recuerde el tema. Tenga siempre a a mano éstas instrucciones.-

OPERADORES

- ✓ Observe el **comportamiento de los operadores**. Tenga en cuenta el descanso correspondiente. Asegúrese de **evitar la ingestión de medicamentos ó alcohol durante el trabajo**. Verifique sus capacidades de **visión, audición, reacción** y **estado físico en general**.-

COMUNICACIÓN

- ✓ **Establezca señales de comunicación para el trabajo a campo**. Acuerde las señales que se usarán para **levantar o bajar** la máquina. Cómo se darán las indicaciones acerca **de avanzar, retroceder o detenerse**. Las señales para indicar cuando se requiera **acelerar ó disminuir la velocidad**. Realice **capacitaciones periódicas** en todos los temas relacionados con el correcto uso y mantenimiento de la máquina.-

PERSONAS AJENAS

✓ No permita que **los niños** se acerquen a la sembradora. Evite el **traslado de personas** sobre la **máquina en movimiento**.-

PREVENCION

✓ Provea y obligue la utilización de los **elementos protectores para manos, piel, nariz, ojos y oídos**. Lleve en un lugar apropiado **agua limpia** y un **botiquín de primeros auxilios**.-

✓ Verifique el uso de **ropas adecuadas**. La vestimenta en varias capas (camiseta, camisa, chaleco, campera) es la mejor, ya que permite el retiro de sucesivos abrigos, según necesidad.-

✓ Evite el uso de **vestimenta que sobresale del cuerpo**. No utilice bufandas, pañuelos salientes en el cuello, mangas de camisa largas desabrochadas, todos éstos accesorios pueden **engancharse en los elementos rotativos de las máquinas**.-

✓ El **calzado** debe poseer **suelas antideslizantes** y ponga mayor atención bajo condiciones de suelos húmedos y estribos mojados.-

TRABAJO

✓ Conozca en detalle el **funcionamiento de la máquina**. Verifique los puntos con movimiento, tales como engranajes, cadenas, accionamientos hidráulicos, ejes de transmisión, dosificadores, etc.. Identifique donde se encuentran los posibles puntos cortantes, punzantes, de aplastamiento y engrane.-

✓ Realice un **enganche seguro**, utilice pernos y pasadores de seguridad en buenas condiciones. Tome las precauciones necesarias en el espacio tractor--máquina y la persona que se interponga en él.-

✓ Conecte los sistemas hidráulicos adecuadamente, evitando pérdidas y/o salpicaduras.-

MANTENIMIENTO

✓ Realice el mantenimiento preventivo de la máquina. Piezas desgastadas, neumáticos en mal estado, bulones sin apretar, pernos sin chavetas, etc., son factores que aumentan el riesgo de accidentes. Provea una caja de herramientas apropiada para los ajustes generales, es necesaria en el equipo.-

✓ Cuando utilice productos químicos ó con tratamientos (semillas, fertilizantes, insecticidas, herbicidas) tenga en cuenta las advertencias y recomendaciones de uso en las etiquetas de los productos.-

ALMACENAMIENTO

✓ Coloque las trabas hidráulicas en los cilindros, cuando deje la máquina en reposo ó cuando la transporte. Cuide de no dejar elementos de riesgo al alcance de personas extrañas ó niños.-

TRANSPORTE

✓ Infórmese sobre las **reglamentaciones vigentes para trasladar máquinas agrícolas**.-

✓ Las máquinas agrícolas son consideradas **vehículos de traslado lento**. Cuando son remolcadas debe hacerse en la posición de ancho mínimo.-

El tractor debe llevar sus **luces de precaución e intermitentes encendidas**. **No sobrepase los 20 Km./h.-**

✓ Utilice las **trabas respectivas en los cilindros hidráulicos**, que deben quedar sin presión.-

✓ Mantenga el equipo **a la derecha del camino**. Sea cortés con los vehículos que deben adelantarse ó que transiten la mano opuesta.-

✓ **Circule a baja velocidad**. Recuerde que frenar equipos pesados remolcados demanda mucho espacio. El equipo no debe “colear”, si lo hace, disminuya la velocidad.-

✓ **Transite solamente de día** y utilice advertencias posteriores de precaución.-

PENSAR EN SEGURIDAD

Atienda estas recomendaciones. **Usted debe pensar en la seguridad de operación de los equipos que están bajo su responsabilidad**.-

Todo el tiempo que dedique a éste tema será beneficioso y le evitará inconvenientes.-

DETERMINACION PRACTICA DE LAS DENSIDADES PARA:

I - SIEMBRA DE SEMILLAS
II - SIEMBRA DE PASTURAS
III - IMPLANTACION DE FERTILIZANTES

PRECAUCION: Las tablas se han desarrollado en forma práctica (a campo), es decir, bajo condiciones determinadas; por lo que es necesario resaltar una serie de variables que pueden afectar y/ó modificar los valores expresados en las mismas, como ser:

- Patinaje de las semillas ó fertilizantes contra el giro de los dosificadores ó distribuidores.-
- Variedad de semillas ó forma de los gránulos de fertilizante.-
- Condiciones propias del terreno y del ambiente.-
- Modelo y presión de los neumáticos.-
- Velocidad de siembra ó de implantación.-
- Características propias de los productos químicos incorporados especialmente a las semillas.-
- Etc.-

I - REGULACION DE LA SEMBRADORA PARA SIEMBRA DE SEMILLAS.

Caja selectora de densidades para siembra:
En baño de aceite; totaliza 54 combinaciones las que permiten, mediante la doble boca de descarga de cada alimentador, llegar a 108 densidades de siembra probables.-
Dosificadores de semillas: (Alimentadores) a roldana, con 2 bocas de entrega.-

IMPORTANTE: NO ALTERAR LOS REGISTROS SITUADOS EN AMBAS BOCAS DE DESCARGA.-

Pasos a seguir:

1º) Revisar y ubicar correctamente las lengüetas de cierre de las bocas (chica ó grande) de cada distribuidor de semillas y colocar los removedores por encima de las correspondientes bocas de descarga que quedan destapadas.-

2º) Si la siembra se realiza con separación a 19 cm. entre surcos, pasar al punto 3º). En caso de sembrar con mayor separación (por ej. 57 cm.) se deben tapar totalmente aquellos distribuidores que no se utilicen.-

3º) Cargar la tolva correspondiente con las semillas a utilizar, hasta llegar a ocupar aproximadamente la mitad de la capacidad cúbica total de la misma.-

4º) Ubicar la sembradora preferiblemente en el mismo terreno donde se va a trabajar, hacerla caminar unos metros con los cuerpos abresurcos en el suelo (clavados): esto permite regular la profundidad de siembra y facilita el llenado de los dosificadores.-

5º) De acuerdo a la variedad de semilla, elegir en la tabla correspondiente la posición que más se aproxime a la cantidad de kg. / ha., que se quieren sembrar.-

TENER EN CUENTA: " LOS VALORES DE LAS TABLAS DE SIEMBRA SON APROXIMADOS, SOLO SIRVEN COMO ORIENTACION.-"

6º) Con la máquina detenida y sin levantar los cuerpos abresurcos, desconectar 1 ó 2 tubos de descarga de semillas, conectando en su lugar bolsitas ú otro elemento recolector.-

En caso de sembrar a una **separación de 19 cm**. se deben recorrer **52,60 metros**, a la misma velocidad con que se va a trabajar.

Luego, pesar en una balanza de precisión el volumen entregado en cada una de las bolsitas.-

Estos **gramos** que se han pesado, serán los **Kilogramos** / **Hectárea** que entregará la sembradora.-

Ejemplo:
Si se pesan 82 gr. Serán 82 Kg./Ha.-

7º) Proceder al llenado total de la tolva.-

8ª) Determinación de las distancias a recorrer según la separación entre surcos, y la consiguiente densidad de siembra:

a) Para **separación 19 cm**. (= 0,19 m.)
1 hectárea = 10000 m2 10000 m2 / 0,19 m. = 52.631 m.
Recorrer 52,60 metros

Ejemplo: Si en 52,60 m. se siembran 82 gr.
en 52.631 m. se sembrarán 82 Kg**.**

b) Para **separación 38 cm**. (= 0,38 m.)
10000 m2 / 0,38 m. = 26.215 m. **Recorrer 26,30 m.**
Ejemplo: Si se pesan 105 gr., éstos serán 105 Kg.

II- REGULACION DE LAS TOLVAS PARA SIEMBRA DE PASTURAS.

Dosificadores de semillas para pasturas: de alimentación forzada.
La variación de las cantidades a sembrar se consigue por medio de palancas de desplazamiento de los rodillos distribuidores acanalados.-

Algunas variedades de semillas cuentan con tablas de siembra estimada; aunque siempre conviene realizar las pruebas de puesta a punto directamente sobre el terreno a sembrar, fundamentalmente en aquellos casos de siembras consociadas.-
En éste aspecto, se pueden aprovechar también las tolvas principales en forma simultánea con las propias tolvas de pasturas.-
Los pasos a seguir para puesta a punto guardan similitud con lo escrito en el párrafo I de éste comentario, especialmente en las distancias a recorrer según las separaciones entre surcos.-

Las capacidades volumétricas son las siguientes:

Versión de	Capacidades (litros)
22 cuerpos	230
28 cuerpos	300
44 cuerpos	460
56 cuerpos	600
66 cuerpos	690
88 cuerpos	920

III- REGULACIONES PARA DISTRIBUIR FERTILIZANTES.
Dosificador de fertilizantes: rueda plástica dentada.
Una caja de velocidades con 31 cambios es la encargada de variar las dosis de éste producto.-
Aquí también, la secuencia de puesta a punto, una vez ubicada la aproximación que da la tabla respectiva, es similar a la del párrafo I.-

LIMPIEZA Y MANTENIMIENTO DE LAS TOLVAS PARA FERTILIZANTES
Es indispensable mantener en condiciones éstas tolvas, pues los agentes químicos de los fertilizantes, **las destruyen en poco tiempo**.-
Por ello RECOMENDAMOS DIARIAMENTE:
Eliminar los restos de producto que hayan quedado dentro de las tolvas.-
Para ello, destrabe los sujetadores de las fajas inferiores de las mismas, para permitir un rápido vaciamiento.-
Sopletear el interior de las tolvas sacando no sólo restos de fertilizantes, sino también todo resquicio de humedad que haya quedado dentro de las mismas.- **!! NO LAVAR INTERIORMENTE LAS TOLVAS !!**
RELACIONES DE CAPACIDAD DE LAS TOLVAS.
Cada módulo de la sembradora posee **dos tolvas combinadas para semillas y fertilizantes**, cuyos volúmenes pueden variarse en forma simultánea para poder aprovechar al máximo la capacidad de las mismas.-
Las distintas posibilidades se logran ubicando los tabiques divisores como se detallan a continuación:
ESQUEMA 1: Semillas 57% - Fertilizantes 43%

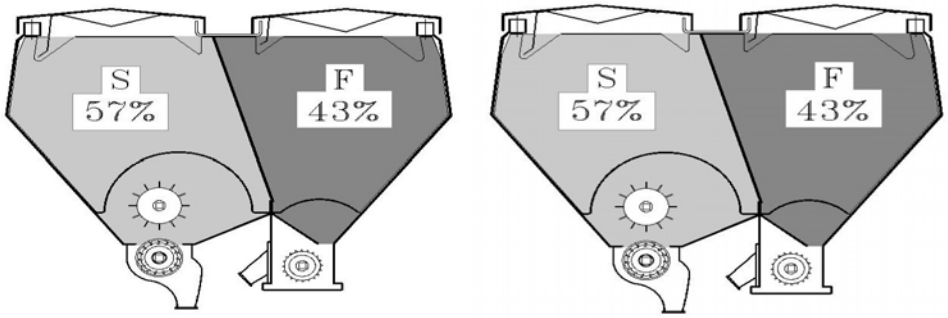

VERSION DE SEMBRADORA	CAPACIDADES (en litros)		TOTALES:
	SEMILLAS	FERTILIZANTE	SEM. + FERT.
22 cuerpos, 1 MODULO 2 TOLVAS	57% 1340	43% 1010	2350 LITROS
28 cuerpos, 1 MODULO 2 TOLVAS	57% 1700	43 % 1300	3000 LITROS
44 cuerpos, 2 MODULOS 4 TOLVAS	2680	2020	4700 LITROS
56 cuerpos, 2 MODULOS 4 TOLVAS	3400	2600	6000 LITROS
66 cuerpos, 3 MODULOS 6 TOLVAS	4020	3030	7050 LITROS
88 cuerpos, 4 MODULOS 8 TOLVAS	5360	4040	9400 LITROS

ESQUEMA 2: Semillas 100 % - Fertilizantes 0 %

Cuando no se utilizan fertilizantes, se pueden aprovechar las tolvas correspondientes para distribuir cualquier clase de semillas, ya sean solas ó consociadas:

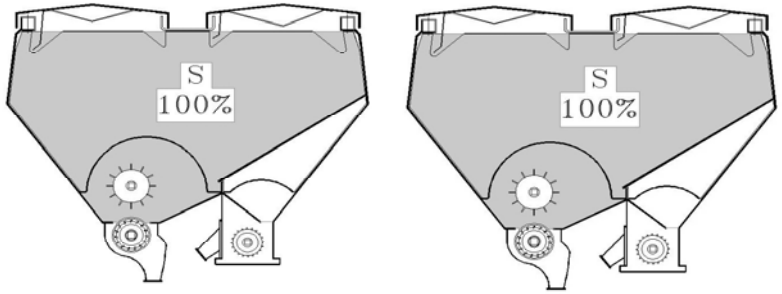

Versión de sembradora	Sólo semillas en dos tolvas por módulo
22 cuerpos	2100 litros
28 cuerpos	2670 litros
44 cuerpos	4200 litros
56 cuerpos	5340 litros
66 cuerpos	6300 litros
88 cuerpos	8400 litros

ESQUEMA 3: Sólo Semillas en una tolva y sólo fertilizante (lateral) en otra tolva.

Esta alternativa favorece el aprovechamiento de cada tolva, mejorando la autonomía de la sembradora, intercalando los surcos de semillas y fertilizantes:

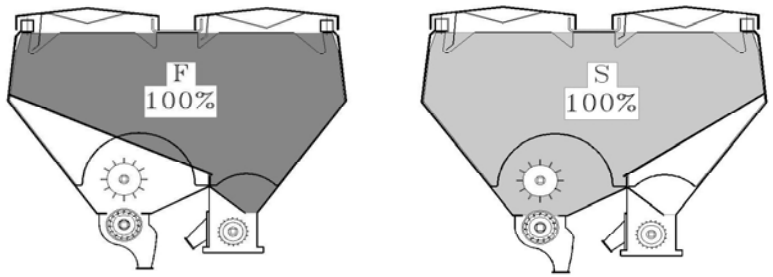

Versión de sembradora	Sólo semillas en una tolva por módulo	Sólo fertilizante en una tolva por módulo
22 cuerpos	1050 litros	915 litros
28 cuerpos	1335 litros	1170 litros
44 cuerpos	2100 litros	1830 litros
56 cuerpos	2670 litros	2340 litros
66 cuerpos	3150 litros	2745 litros
88 cuerpos	4200 litros	3660 litros

ESQUEMA 4: Semillas + Fertilizante en línea en una tolva y sólo fertilización lateral en la otra tolva.

En éste caso, para **semillas** tenemos un **57%** de capacidad en una tolva, siendo el restante **43%** ocupado por **fertilizante arrancador** (en línea); la otra tolva se aprovecha íntegramente para **fertilizante nitrogenado** (al costado de la línea).-

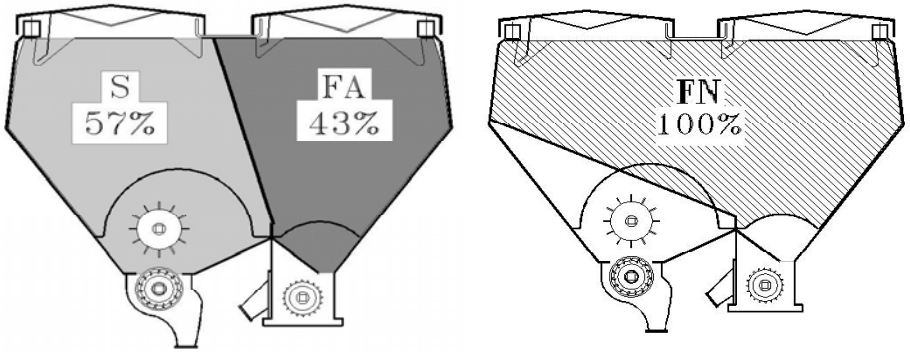

Versión de sembradora	Semillas 57%	Fert. en línea 43% ARRANCADOR	Fert. lateral 100% NITROGENADO
22 cuerpos	670 litros	505 litros	915 litros
28 cuerpos	850 litros	650 litros	1170 litros
44 cuerpos	1340 litros	1010 litros	1830 litros
56 cuerpos	1700 litros	1300 litros	2340 litros
66 cuerpos	2010 litros	1515 litros	2745 litros
88 cuerpos	2680 litros	2020 litros	3660 litros

VARIEDAD	PESO EN 1000 LITROS
Avena	450 a 540 Kg.
Cebada	550 a 700 Kg.
Trigo	750 a 840 Kg.
Sorgo	750 Kg.
Soja	700 Kg.
Arroz	580 a 620 Kg.
Urea (granulada	720 a 820 Kg.
Súper fosfato triple (granulado)	950 a 1200 Kg.
Fosfato monoamónico	900 a 1100 Kg.
Fosfato diamónico (granulado)	875 a 1100 Kg.
Sulfato de amonio (granulado)	785 a 1040 Kg.
Sulfato de potasio y magnesio	1520 a 1570 Kg.

Esquema A

Siembra a **38 cm**. entre líneas, utilizando solo trenes de siembra, el trasero ó delantero

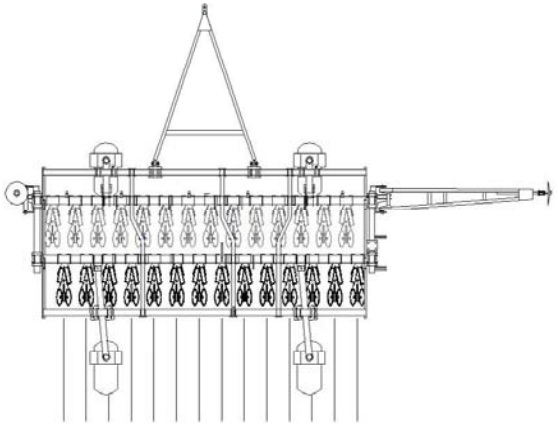

Esquema B

Siembra a **57 cm.** entre líneas, utilizando alternadamente cuerpos traseros y delanteros

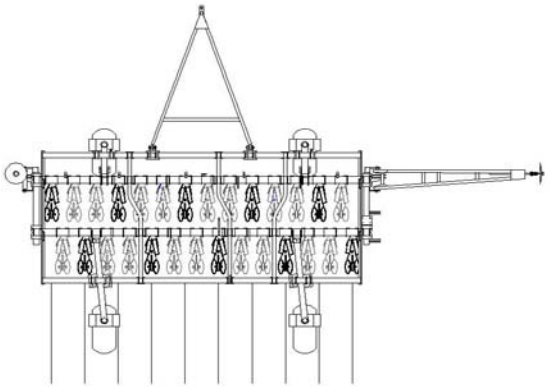

MECANISMO PARA ANULAR TRANSMISIONES A UNA TOLVA Y DOSIFICAR CON LA OTRA TOLVA.

Los dosificadores (siembra y fertilización) reciben el giro desde sus cajas variadoras de densidades, por medio de bloques de mando tipo escuadra, que pueden ser desacoplados cuando se requiere sembrar a 38 cm. entre líneas.

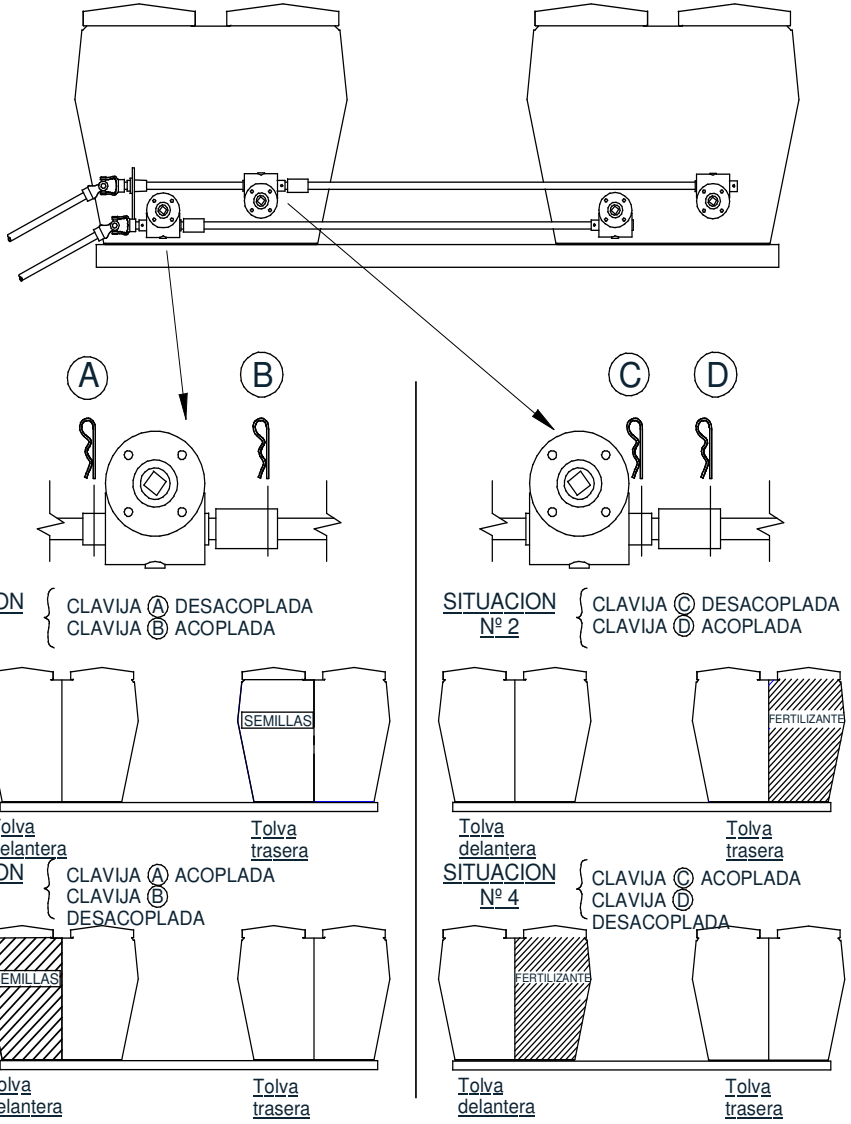

Dosificador de semillas a Roldana: con dos bocas de descarga: **grande y chica.** Previo al montaje de la sembradora, se controlan individualmente y en ambas bocas, por medio de dos registros de calibración (A) que garantizan una homogénea densidad de siembra: **!! NUNCA ALTERE ÉSTOS REGISTROS !! .-**

Anulación de una boca de descarga:
Una tapa girable (B) asegura el cierre de una boca, en función de la dosificación elegida.-

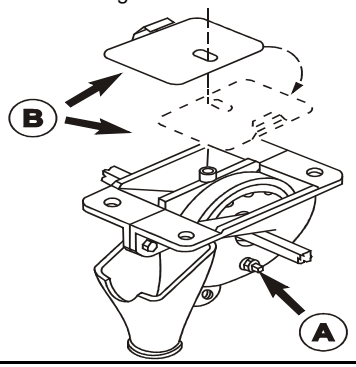

Anulación total: Introduciendo la tapa postiza (C) por debajo de la (B) se obtura totalmente el descenso de semillas a través del dosificador.-

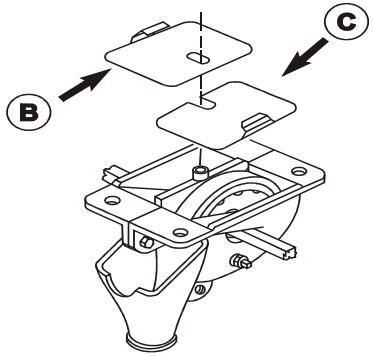

Dosificación de fertilizantes:

Rueda plástica de dientes rectos:
Dosificador sin rozamientos.-

Anulación total: Un tapón plástico flexible anula el descenso del fertilizante en determinadas líneas de siembra.-

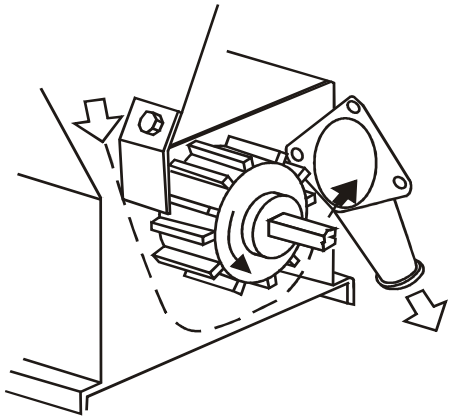

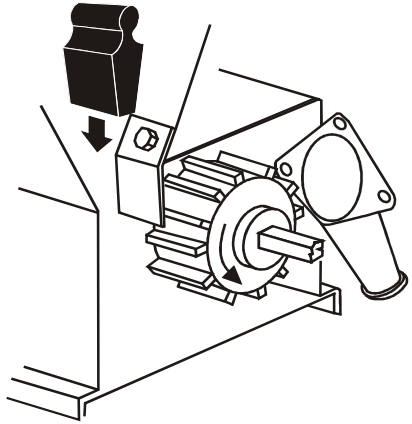

Esquema de conexiones para descenso simultáneo de semillas y fertilizantes dentro del abresurcos.-

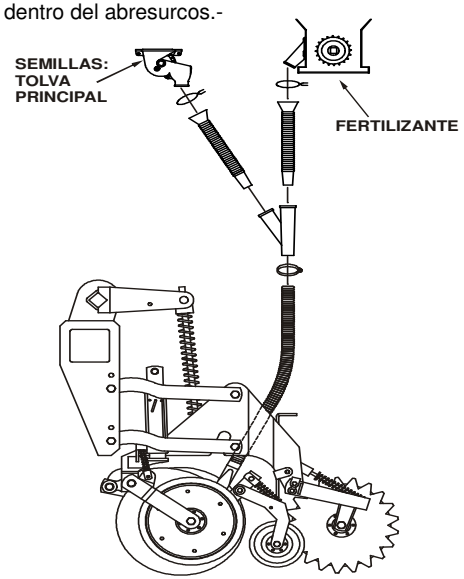

Esquema de conexiones agregando al anterior el descenso independiente de semillas forrajeras por detrás de los abresurcos y por adelante de los tapadores.-

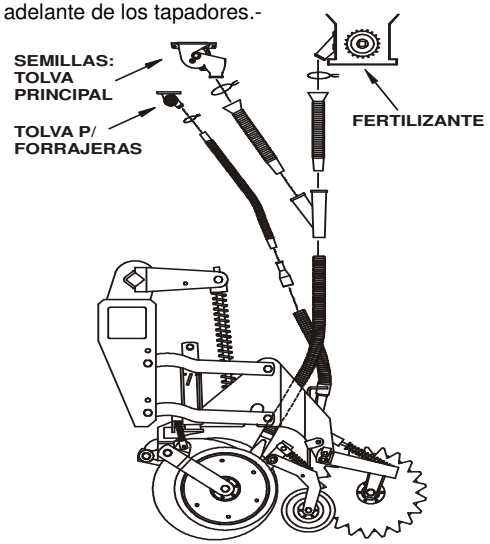

Esquema de conexiones para uso simultáneo de ambos dosificadores de siembra (cultivo y forrajes) con el de fertilizantes; descendiendo a los abresurcos.-

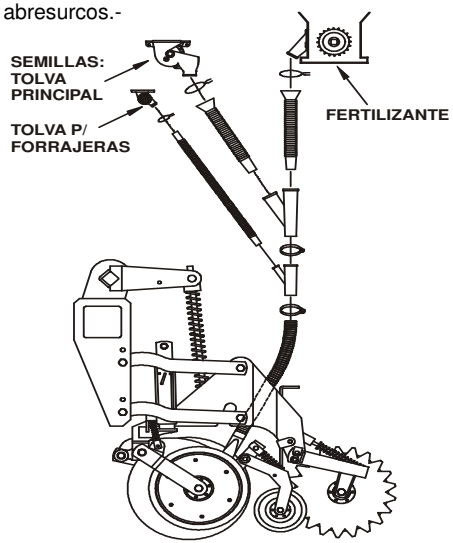

НОРМЫ ВНЕСЕНИЯ УДОБРЕНИЙ–ПРИБЛИЗИТЕЛЬНЫЕ–
СЕЯЛКИ ДЛЯ МЕЛКОГО ЗЕРНА
МОДЕЛЬ "D –10" (22,28,44 и 56 рядов)-С 2003 года-

КОЛИЧЕСТВО УДОБРЕНИЙ ВЫРАЖЕННЫХ В КГ/ГА.
РАССТОЯНИЕ: 19 СМ

ДОЗИРОВАНИЕ: **ЗУБЧАТОЕ ПЛАСТИКОВОЕ КОЛЕСО.**
ШИНЫ: 400/60X15,5 дюймов (14 Тканей – 55 PSI).
400/60X15,5 дюймов (18 Тканей – 65 PSI).

КОМБИНАЦИИ РЫЧАГОВ КОРОБКИ	ГРАЦУЛИРОВ АННАЯ МОЧЕВИНА		ГРАНУЛИРОВАННЫЙ МОНОАММОЦИЕВЫЙ ФОСФАТ		ГРАНУЛИРОВАННЫЙ ДИАММОНИЕВЫЙ ФОСФАТ		СУПЕР ГРАНУЛИРОВАННЫЙ ТРОЙНОЙ ФОСФАТ		ГРАЦУЛИРОВАННЫЙ АММОНИЕВЫЙ СУЛЬФАТ	
	ПОЛУОСЬ: Z17 КОРОБКА: Z50	ПОЛУОСЬ: Z17 КОРОБКА: Z25	ПОЛУОСЬ: Z17 КОРОБКА: Z50	ПОЛУОСЬ: Z17 КОРОБКА: Z25	ПОЛУОСЬ: Z17 КОРОБКА: Z50	ПОЛУОСЬ: Z17 КОРОБКА: Z25	ПОЛУОСЬ: Z17 КОРОБКА: Z50	ПОЛУОСЬ: Z17 КОРОБКА: Z25	ПОЛУОСЬ: Z17 КОРОБКА: Z50	ПОЛУОСЬ: Z17 КОРОБКА: Z25
A - 1	40	80	54	108	52	104	70	140	46	92
B - 1	44	88	60	120	57	114	77	154	51	102
A - 2	48	96	65	130	62	124	84	168	55	110
C - 1	50	100	67	134	65	130	87	174	57	114
B - 2	53	106	72	144	69	138	93	186	61	122
A - 3	56	112	75	150	72	144	98	196	64	128
D - 1	57	114	77	154	74	148	100	200	65	130
C - 2	60	120	81	162	78	156	105	210	69	138
B - 3	62	124	84	168	80	160	108	216	71	142
A - 4	64	128	86	172	83	166	112	224	73	146
E - 1	66	132	90	180	86	172	116	232	76	152
D - 2	68	136	92	184	89	178	120	240	78	158
C - 3	70	140	94	188	91	182	122	244	80	160
B - 4	71	142	96	192	92	184	124	248	81	162
A - 5	72	144	97	194	93	186	126	252	83	166
B - 5	79	158	107	214	103	206	139	278	91	182
C - 4	80	160	108	216	104	208	140	280	92	184
B - 6	88	176	120	240	115	230	155	310	102	204
C - 5	90	180	121	242	117	234	157	314	103	206
D - 4	91	182	123	246	118	236	160	320	105	210
E - 3	93	186	126	252	121	242	163	326	107	214
F - 2	96	192	129	258	125	250	168	336	110	220
C - 6	99	198	135	270	130	260	174	348	115	230
D - 5	102	204	138	276	133	266	180	360	118	236
E - 4	106	212	144	288	138	276	186	372	122	244
F - 3	112	224	151	302	145	290	196	392	128	256
D - 6	114	228	154	308	148	296	200	400	131	262
E - 5	120	240	162	324	156	312	210	420	138	276
F - 4	128	256	172	344	166	332	224	448	147	294
E - 6	133	266	180	360	173	346	233	466	153	306
F - 5	144	288	194	388	187	374	252	504	165	330
F - 6	160	320	216	432	208	416	280	560	184	368

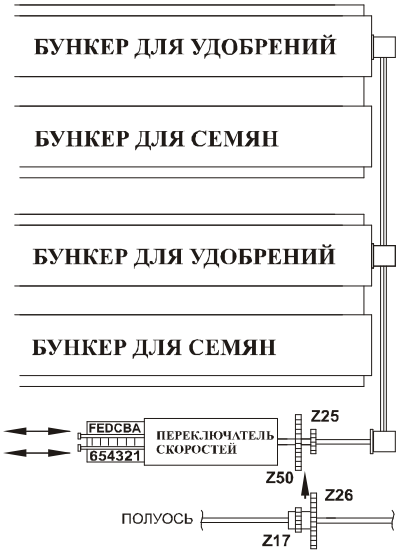

ВНИМАНИЕ: При использовании Z26 (Полуось) густота повышается на 50%.-

ЕЖЕДНЕВНО:
К концу каждой смены, почистить бункер, убирая все остатки удобрений, оставшиеся в отделе дозаторов.-

ПЕРИОДИЧЕСКИ:
Контролировать уровень масла коробки скоростей (использовать масло для коробки зубчатых механизмов).

GF 21254-R

НОРМЫ ВЫСЕВА – ПРИБЛИЗИТЕЛЬНЫЕ –

ДОЗАТОРЫ: ШКИВОМ (С ДВОЙНЫМ ОТВЕРСТИЕМ)

ОСНАЩЕНА: КОРОБКОЙ С 58 СКОРОСТЯМИ

ШИНЫ: 400/60 X 15,5 дюймов (14 Тканей – 55 PSI)
400/60 X 15,5 дюймов (18 Тканей – 65 PSI)

ПОЗИЦИИ	1	2	3	4	5	6	7	8	9	10	11	12	13	14	15	16	17	18	19	20	21	22	23	24	25	26	27	28	29
КОМБИНАЦИИ РЫЧАГОВ КОРОБКИ	4	4	4	4	4	4	4	4	4	5	4	5	4	5	4	5	4	6	4	6	4	6	4	6	4	6	4	6	4
	I	I	I	I	I	I	I	I	I	I	II	I	II	I	II	I	II	I	II	I	II	I	II	I	II	I	II	I	III
	A	A	A	B	B	B	C	C	C	A	A	A	A	A	A	B	B	A	B	A	B	A	C	B	C	B	C	B	A
	1	2	3	1	2	3	1	2	3	1	1	2	2	3	3	1	1	1	2	2	3	3	1	1	2	2	3	3	1
ПШЕНИЦА (РАССТОЯНИЕ 19 cm) МАЛЕНЬКОЕ ОТВЕРСТИЕ	23	24	25	27	29	31	32	35	37	38	39	40	41	43	44	45	46	47	49	50	52	53	55	57	58	60	62	63	65
ПШЕНИЦА (РАССТОЯНИЕ 19 cm) БОЛЬШОЕ ОТВЕРСТИЕ	50	53	56	59	63	67	71	76	80	83	85	87	90	93	95	98	101	104	107	110	114	116	120	124	127	131	135	138	142
ОВЕС (РАССТОЯНИЕ 19 cm) БОЛЬШОЕ ОТВЕРСТИЕ	27	28	30	32	34	36	38	40	42	44	45	46	48	49	50	52	53	55	56	58	60	62	64	66	68	70	72	74	76
ЯЧМЕНЬ (РАССТОЯНИЕ 19 cm) БОЛЬШОЕ ОТВЕРСТИЕ	36	38	40	42	45	47	49	51	53	55	57	59	61	63	64	66	68	70	72	74	76	78	81	83	86	88	91	93	96
ГОРОХ (РАССТОЯНИЕ 19 cm) БОЛЬШОЕ ОТВЕРСТИЕ	52	55	58	61	65	69	73	77	81	84	86	89	91	95	97	100	103	105	109	111	115	118	121	125	128	132	136	140	144
ЯЧМЕНЬ (МАЛЕНЬКИЙ) (РАССТОЯНИЕ 19 cm) БОЛЬШОЕ ОТВЕРСТИЕ	28	29	31	33	35	37	39	41	44	45	46	48	49	51	52	54	55	56	57	58	60	61	63	65	67	69	71	73	75
ТРАВЫ RAY GRASS (РАССТОЯНИЕ 19 cm) БОЛЬШОЕ ОТВЕРСТИЕ	12,5	13	13,5	14	14,5	15	15,5	16	16,5	17	18	19	20	21	22	24	25	26	27	28	29	30	31	32	33	34	35	36	37
ТРАВЫ «ХЛОПЬЯОБРАЗНЫЕ» (РАССТОЯНИЕ 19 cm) БОЛЬШОЕ ОТВЕРСТИЕ	23	24	25	27	29	30	32	34	36	37	38	39	40	42	43	44	45	46	48	50	52	53	55	56	58	59	61	63	65
СОЯ (РАССТОЯНИЕ 38 cm) БОЛЬШОЕ ОТВЕРСТИЕ	21	22	23	25	26	28	29	31	33	35	36	37	38	40	41	42	43	44	46	47	48	50	51	53	54	56	57	58	59
СОРГО ПИЩЕВОЕ (РАССТОЯНИЕ 38 cm) МАЛЕНЬКОЕ ОТВЕРСТИЕ Z12	6	6,3	6,7	7,1	7,5	8	8,5	9	9,5	9,8	10	10,4	10,6	11	11,2	11,6	11,9	12,2	12,6	12,9	13,4	13,7	14,1	14,5	15	15,3	15,8	16,2	16,8
СОРГО ПИЩЕВОЕ (РАССТОЯНИЕ 38 cm) БОЛЬШОЕ ОТВЕРСТИЕ Z12	16	17	18	19	20	21	22	23	24	25	26	27	28	29	30	31	32	33	34	35	36	37	38	39	40	41	42	44	45

КИЛОГРАММЫ НА ГЕКТАР

ПОЗИЦИИ	30	31	32	33	34	35	36	37	38	39	40	41	42	43	44	45	46	47	48	49	50	51	52	53	54	55	56	57	58
КОМБИНАЦИИ РЫЧАГОВ КОРОБКИ	6	4	6	4	6	4	6	4	6	4	6	4	6	4	6	4	6	6	6	6	6	6	6	6	6	6	6	6	6
	I	III	I	III	I	III	II	III	II	III	II	III	II	III	II	III	II	II	II	II	III	III	III	III	III	III	III	III	II
	C	A	C	A	C	B	A	B	A	B	A	C	B	C	B	C	B	C	C	C	A	A	A	B	B	B	C	C	C
	1	2	2	3	3	1	1	2	2	3	3	1	1	2	2	3	3	1	2	3	1	2	3	1	2	3	1	2	3
ПШЕНИЦА (РАССТОЯНИЕ 19 cm) МАЛЕНЬКОЕ ОТВЕРСТИЕ	67	69	71	73	75	77	80	82	84	86	89	92	94	97	100	103	106	112	119	126	132	140	148	157	166	176	186	196	208
ПШЕНИЦА (РАССТОЯНИЕ 19 cm) БОЛЬШОЕ ОТВЕРСТИЕ	147	150	155	159	164	169	174	179	184	189	195	200	206	212	218	224	231	244	259	274	288	305	323	342	361	384	405	428	453
ОВЕС (РАССТОЯНИЕ 19 cm) БОЛЬШОЕ ОТВЕРСТИЕ	78	80	83	85	88	91	94	96	99	101	104	107	110	114	117	120	124	131	139	147	155	164	174	184	194	206	218	230	243
ЯЧМЕНЬ (РАССТОЯНИЕ 19 cm) БОЛЬШОЕ ОТВЕРСТИЕ	99	102	105	109	114	118	122	126	129	133	137	141	145	149	153	157	162	171	181	192	202	214	226	240	253	269	284	300	318
ГОРОХ (РАССТОЯНИЕ 19 cm) БОЛЬШОЕ ОТВЕРСТИЕ	148	152	157	161	166	171	176	181	186	192	197	203	209	215	221	228	234	248	262	278	293	310	328	348	367	390	411	435	460
ЯЧМЕНЬ (МАЛЕНЬКИЙ) (РАССТОЯНИЕ 19 cm) БОЛЬШОЕ ОТВЕРСТИЕ	77	79	81	83	85	87	89	92	95	98	101	104	107	110	113	116	119	126	134	142	149	158	167	177	187	198	210	224	230
ТРАВЫ RAY GRASS (РАССТОЯНИЕ 19 cm) БОЛЬШОЕ ОТВЕРСТИЕ	38	39	40	41	42	43	44	45	47	48	50	51	53	54	56	57	59	61	64	68	72	76	80	85	90	95	101	107	113
ТРАВЫ «ХЛОПЬЯОБРАЗНЫЕ» (РАССТОЯНИЕ 19 cm) БОЛЬШОЕ ОТВЕРСТИЕ	67	68	71	72	74	75	77	78	80	82	85	87	90	93	95	98	101	108	114	122	129	137	145	155	166	176	187	197	208
СОЯ (РАССТОЯНИЕ 38 cm) БОЛЬШОЕ ОТВЕРСТИЕ	60	62	64	66	68	70	72	74	76	78	80	83	86	89	91	93	96	102	108	114	120	127	135	143	150	160	168	177	186
СОРГО ПИЩЕВОЕ (РАССТОЯНИЕ 38 cm) МАЛЕНЬКОЕ ОТВЕРСТИЕ Z12	17,2	17,7	18,2	18,7	19,3	19,8	20,4	21	21,6	22,2	22,8	23,5	24,2	24,9	25,6	26,4	27,1	28,7	30,4	32,2	33,9	35,9	38	40,3	42,5	45,2	47,6	50,4	53,3
СОРГО ПИЩЕВОЕ (РАССТОЯНИЕ 38 cm) БОЛЬШОЕ ОТВЕРСТИЕ Z12	46	47	49	50	52	53	55	56	58	60	61	63	65	67	69	71	73	77	81	85	89	94	99	105	111	118	124	131	139

КИЛОГРАММЫ НА ГЕКТАР

РЕГУЛИРОВАНИЕ СЕЯЛКИ (СЕМЕНА И ФУРАЖ)

Дозаторы при помощи шкива с двумя отверстиями для подачи.

Процедура:

1°) Правильно разместить язычки для закрытия отверстий (маленького и большого) на дозаторах и положить ворошилки на открытые отверстия для разгрузки.

2°) Загрузить бункера семенами.

3°) Разместить сеялку на том участке, где будете работать, сдвинуть на несколько метров с сошниками на грунте (воткнутыми), это позволяет регулировать глубину посева и облегчает заполнение дозаторов.

4°) В зависимости от вида семян, выбрать в этой таблице позицию, наиболее близкую к количеству Кг/Га, которое хотите засеять.
НАДО ИМЕТЬ В ВИДУ, ЧТО: «ВЕЛИЧИНЫ НОРМЫ ВЫСЕВА – ПРИБЛИЗИТЕЛЬНЫЕ, ОНИ ГОДЯТСЯ ТОЛЬКО КАК ОРИЕНТИРЫ».

5°) С остановленной машиной и не поднимая сошники, отключить 1 или 2 выпускные трубы, кладя на их место мешки или какой-нибудь другой коллектор.
Чтобы сеять на расстояние 19 см.: проехать 52,60 м. скоростью посева (КУКУРУЗА, ОВЕС и т.д.).
Чтобы сеять на расстояние 38 см.: проехать 26,30 м. скоростью посева (СОЯ).
Чтобы сеять на расстояние 57 см.: проехать 17,50 м. скоростью посева (СОЯ).
Потом взвесить количество семян, находящихся в каждом из мешков.
Взвешанные граммы, это будут Килограммы на Гектар, которые подаст сеялка. Например: если взвешиваете 96 г., то это будет 96 Кг/Га.
Повторить процедуру, пока не получится нужной нормы.

ПРЕДОСТЕРЕЖЕНИЕ: Густота посева может изменяться:
-Скольжение семян по шкивам дозаторов.
-Разнообразие семян (размер, вес, % влажности).
-Своеобразные условия грунта и среды.
-Модель и давление шин.
-Скорость посева.
-Своеобразные характеристики химикатов, внесенных на семена, и т.д.

ОЧЕНЬ ВАЖНО: НЕ МЕНЯТЬ РЕГИСТРЫ КАЛИБРОВКИ, НАХОДЯЩИЕСЯ НА ОБОИХ ОТВЕРСТИЯХ ПОДАЧИ ДОЗАТОРОВ.

GF 21253-R

GF 24318

АКСЕССУАРЫ ДЛЯ ПОСЕВА РАПСА

Нужная процедура для изменения трансмиссии:

1º) Снять находящиеся цепи.

2º) Снять натяжное устройство или отводку .

3º) В коробке скоростей: снять маховик ; пружину и зубчатый механизм Z17 .

4º) Поставить зубчатый механизм Z60 с 4-я шариками ; пружину и маховик .

5º) Поставить новую отводку и если необходимо, добавить дополнение для выравнивания трансмиссионных цепей.

6º) Поставить цепь Ⓐ (длиной 910 мм.) от полуоси к отводке.

7º) Поставить цепь Ⓑ (длиной 1160 мм) от отводки к коробке скоростей.

8º) Настроить отводку до натяжки обеих трансмиссионных цепей.

9º) Убрать лишние детали в этот металлический ящик.

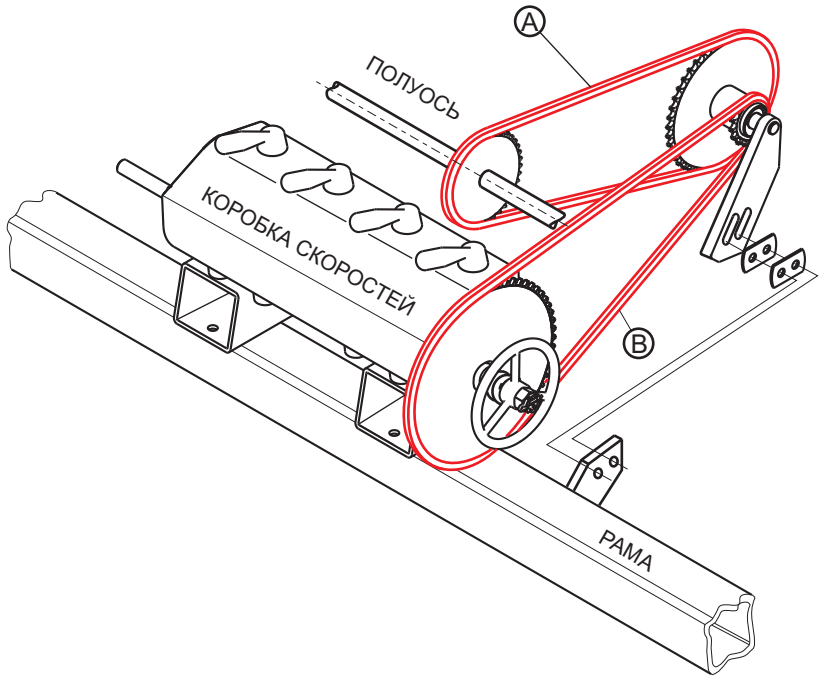

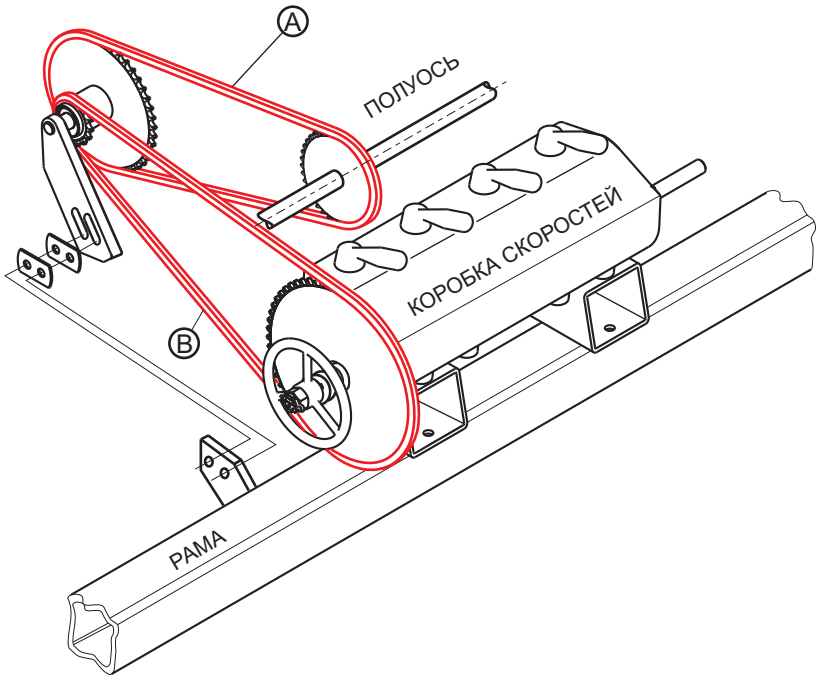

НОРМЫ ВЫСЕВА – ПРИБЛИЗИТЕЛЬНЫЕ – РАПС
СЕЯЛКИ ДЛЯ МЕЛКОГО ЗЕРНА.
МОДЕЛЬ “D –10” (22, 28, 44, 56, 66 и 88 рядов) СЕРИЯ 1-08 -С 2008 года-

GF 24306

ОСНАЩЕНА: КОРОБКОЙ С 58 СКОРОСТЯМИ
ДОЗАТОРЫ: ШКИВОМ (С ДВОЙНЫМ ОТВЕРСТИЕМ)
ШИНЫ: 400/60 X 15,5 дюймов (14 Тканей – 55 PSI)
400/60 X 15,5 дюймов (18 Тканей – 65 PSI)

КОМБИНАЦИИ РЫЧАГОВ КОРОБКИ	ПОЗИЦИИ	1	2	3	4	5	6	7	8	9	10	11	12	13	14	15	16	17	18	19	20	21	22	23	24	25	26	27	28	29
		4	4	4	4	4	4	4	4	4	5	4	5	4	5	4	5	4	6	4	6	4	6	4	6	4	6	4	6	4
		I	I	I	I	I	I	I	I	I	I	II	I	II	I	II	I	II	I	II	I	II	I	II	I	II	I	II	I	III
		A	A	A	B	B	B	C	C	C	A	A	A	A	A	A	B	B	A	B	A	B	A	C	B	C	B	C	B	A
		1	2	3	1	2	3	1	2	3	1	1	2	2	3	3	1	1	1	2	2	3	3	1	1	2	2	3	3	1
КИЛОГРАММЫ НА ГЕКТАР	Ведущее колесо. Z=21	2.45	2.59	2.74	2.91	3.26	3.26	3.45	3.65	3.87	3.99	4.09	4.23	4.33	4.48	4.59	4.74	4.86	4.98	5.14	5.27	5.45	5.58	5.77	5.91	6.11	6.26	6.47	6.63	6.80
	Ведущее колесо. Z=12	1.40	1.48	1.57	1.66	1.86	1.86	1.97	2.09	2.21	2.28	2.34	2.42	2.47	2.56	2.62	2.71	2.78	2.85	2.94	3.01	3.11	3.19	3.30	3.38	3.49	3.58	3.70	3.79	3.89

КОМБИНАЦИИ РЫЧАГОВ КОРОБКИ	ПОЗИЦИИ	30	31	32	33	34	35	36	37	38	39	40	41	42	43	44	45	46	47	48	49	50	51	52	53	54	55	56	57	58
		6	4	6	4	6	4	6	4	6	4	6	4	6	4	6	4	6	6	6	6	6	6	6	6	6	6	6	6	6
		I	III	I	III	I	III	II	III	II	III	II	III	II	III	II	III	II	II	II	II	III	III	III	III	III	III	III	III	III
		C	A	C	A	C	B	A	B	A	B	A	C	B	C	B	C	B	C	C	C	A	A	A	B	B	B	C	C	C
		1	2	2	3	3	1	1	2	2	3	3	1	1	2	2	3	3	1	2	3	1	2	3	1	2	3	1	2	3
КИЛОГРАММЫ НА ГЕКТАР	Ведущее колесо. Z=21	7.02	7.21	7.44	7.63	7.87	8.08	8.32	8.56	8.81	9.06	9.33	9.60	9.88	10.2	10.5	10.8	11.1	11.7	12.4	13.1	13.8	14.7	15.5	16.4	17.4	18.4	19.5	20.7	21.8
	Ведущее колесо. Z=12	4.01	4.12	4.25	4.36	4.50	4.62	4.76	4.89	5.03	5.18	5.33	5.48	5.65	5.81	5.97	6.15	6.33	6.70	7.10	7.51	7.91	8.37	8.87	9.39	9.94	10.5	11.2	11.8	12.5

PICTOGRAMAS, CALCOS DE SEGURIDAD Y RECOMENDACIONES

GF 21215-R

GF 21216-R

GF 21220-R

GF 24009

GF 21219-R

GF 21218-R

GF 21221-R

GF 21223-R

GF 21385-R

ТРАНСПОРТНАЯ СКОРОСТЬ

НЕ ПРЕВЫШАЙТЕ СКОРОСТЬ 20 Км/ч.

GF 24019

SA 18968-R

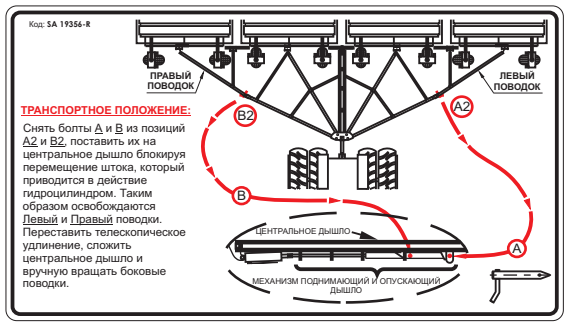

SA 19356-R

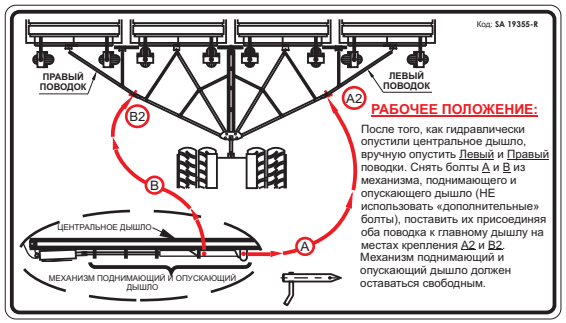

SA 19355-R

SA 19629-R

SA 19073-R

SA 19074-R

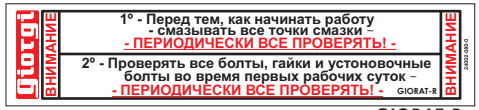

GIORAT-R

GF - 21224-R

GF - 21225-R

SA 18726-R

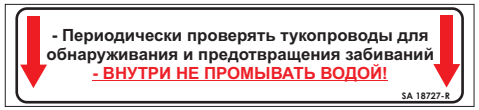

SA 18727-R

СДЕЛАНО В АРГЕНТИНЕ

GIORIND-B-R

SA 18803-R

GF 21407-R

СЕЯЛКА ДЛЯ МЕЛКОГО ЗЕРНА
SEMBRADORA DE GRANOS FINOS

МОДЕЛЬ: **“D - 10”** (для Восточной Европы)
MODELO: “D-10” (Europa del Este)

22, 28, 44, 56, 66 и 88 ВЫСЕВАЮЩИХ АППАРАТОВ
22, 28, 44, 56, 66, y 88 CUERPOS

- **ПЕРВЫЙ ВЫПУСК - 2008 год –**
- **PRIMERA EDICIÓN -AÑO 2008-**

- **СЕРИИ 2/ 07 и 1/08**
- **SERIES 2/07 Y 1/08**

Р А З Б О Р О Ч Н Ы Е Ч Е Р Т Е Ж И — DESPIECES

1

-CHASIS PARA 22 CUERPOS (Ucrania - Rusia)
-LANZA PARA TRABAJO 22 CUERPOS
-SEMI-CARROS DE TRANSPORTE, DELANTEROS Y TRASEROS

Giorgi

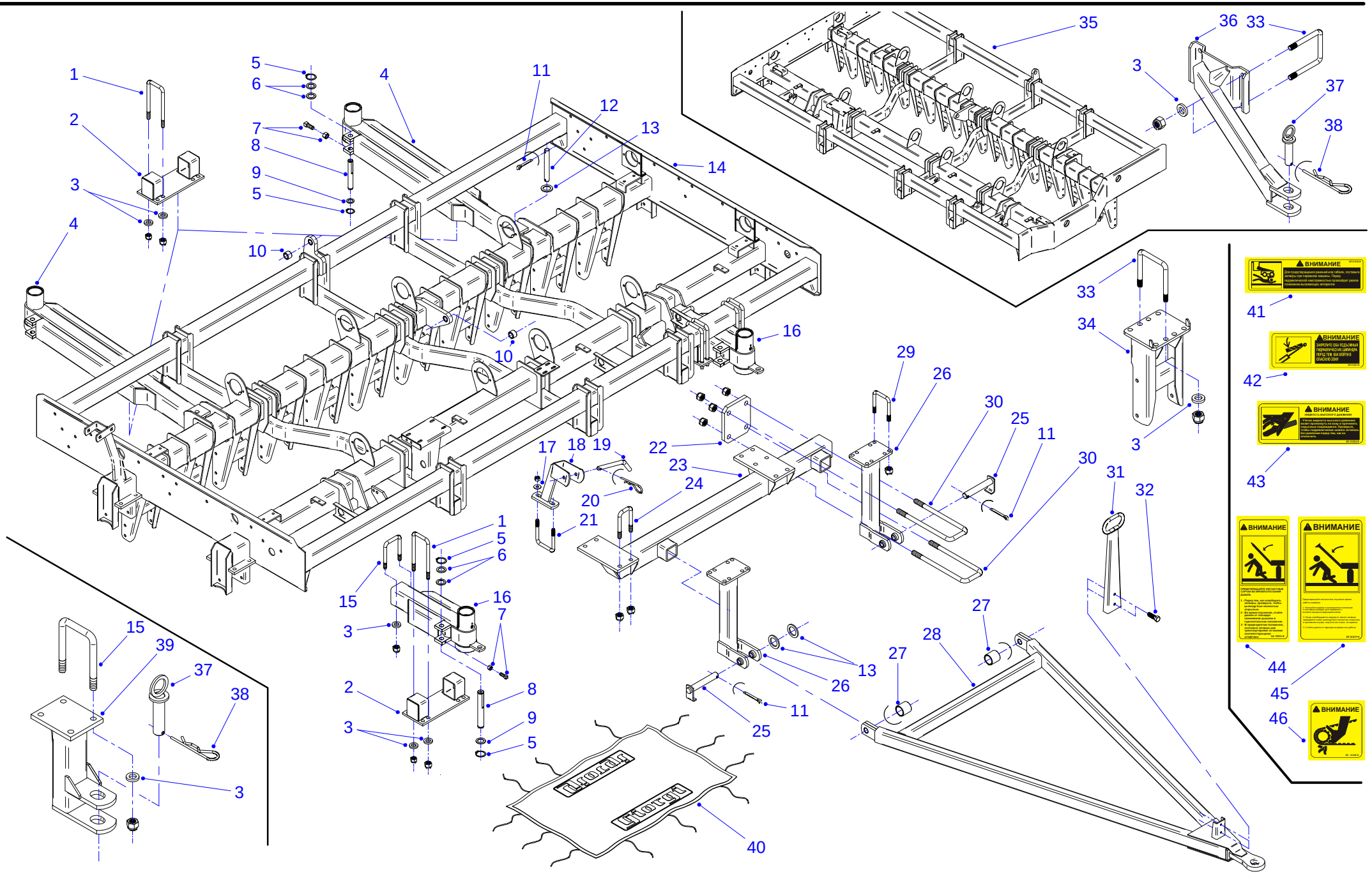

1 Lista de partes y piezas

Giorgi

Nº	Código	Denominación	Nº	Código	Denominación
1	GF 21400	Grampa U rosca W 3/4"	32	201032273	Bulón cab. exag. W 3/8" x 1"
	201305000	Tuerca exag. autofrenante W 3/4" (alta)		201304854	Tuerca exag. autofrenante W 3/8"
2	GF 21457	Soporte de "semi-carros reforzados"	33	GF 5803	Grampa U rosca W 3/4"
3	SA 14146	Arandela plana Ø 36 x Ø 20,5 mm. x 1/4"		201305000	Tuerca exag. autofrenante W 3/4" (alta)
4	GF 21453	Semi-carro "trasero", reforzado, sin rienda (desde 2008)	34	GF 21236	Bajada postiza soporte de cuerpo
5	216061580	Anillo seeger A-25	35	GF 24014	Chasis 22 cuerpos -(chasis derecho de 44 c.) UCRANIA-RUSIA
6	S 632-02	Arandela plana Ø 40 x Ø 26,7mm x 1/8"	36	GF 20583	Enganche trasero especial
	S 632-03	Arandela plana Ø 40 x Ø 26,7 x 1,25 mm.	37	SA 12504	Perno de enganche
7	201141850	Prisionero C.C. W 7/16" x 1.1/2"	38	SA 18204	Clavija elástica
	201203205	Tuerca (exágono grande) W 7/16"	39	GF 21359	Enganche trasero
8	GF 21106	Perno soporte de freno (Ø 1" x 178 mm.)	40	GF 21352	Cobertura de lona para 22, 44, 66 y 88 c. (5500 x 3500 mm.)
9	S 632-03	Arandela plana Ø 40 x Ø 26,7 x 1,25 mm.	41	GF 21218-R	Pictograma (cuerpos de siembra) -idioma ruso
10	RV 8130	Buje Ø 38,1 x 27 mm.	42	GF 21221-R	Pictograma (trabar cilindros hidráulicos) -idioma ruso
11	208011940	Chaveta partida Ø 6 x 50 mm.	43	GF 21223-R	Pictograma (fugas de aceite) -idioma ruso
12	GF 21104	Perno anclaje de semi-carro (Ø 1" x 195 mm.)	44	SA 19073-R	Pictograma (lanza para trabajo) -idioma ruso
13	S 632-02	Arandela plana Ø 40 x Ø 26,7mm x 1/8"	45	GF 21219-R	Pictograma (brazos marcadores) -idioma ruso
14	GF 24016	Chasis 22 cuerpos (Laterales Rectos) UCRANIA-RUSIA	46	GF 21225-R	Pictograma (engranaje) -idioma ruso
15	GF 20543	Grampa U rosca W 3/4"			
	201305000	Tuerca exag. autofrenante W 3/4" (alta)			
16	GF 24111	Semi-carro "delantero" reforzado, con topes (desde 08/2007)			
17	SA 3833	Arandela plana Ø 40,5 x Ø 16,5 mm. x 1/8"			
18	GF 21003	Fijador de lanza, para transporte (22 y 28 c.)			
19	CU 7006	Traba para transporte (Ø 5/8" x 200 mm.)			
20	SA 9523	Clavija elástica			
21	RP 8711	Grampa U rosca W 5/8"			
	201304979	Tuerca exag. autofrenante W 5/8" (alta)			
22	GF 21355	Placa fijación de barral			
23	GF 21358	Barral anclaje bajada de lanza 22 c.			
24	GF 21302	Grampa U rosca W 3/4"			
	201305000	Tuerca exag. autofrenante W 3/4" (alta)			
25	SA 11113	Perno de lanza (Ø 1" x 165 mm.)			
26	GF 21004	Bajada de tracción lanza para trabajo (22 y 28 c.)			
27	GF 20153	Buje de articulación (Ø 31,8 x 30 mm.)			
28	GF 20150	Lanza para trabajo (22 cuerpos)			
29	RV 8124	Grampa U rosca W 3/4"			
	201305000	Tuerca exag. autofrenante W 3/4" (alta)			
30	GF 21301	Grampa U rosca W 3/4"			
	201305000	Tuerca exag. autofrenante W 3/4" (alta)			
31	AC 4102	Torre pasamangueras			

NOTA: Para identificar los términos **derecho** ó **izquierdo**, éstos deben entenderse observando la máquina desde atrás.

2

-CHASIS PARA 28 CUERPOS (Ucrania - Rusia)
-LANZA PARA TRABAJO 28 CUERPOS
-SEMI-CARROS DE TRANSPORTE, DELANTEROS Y TRASEROS

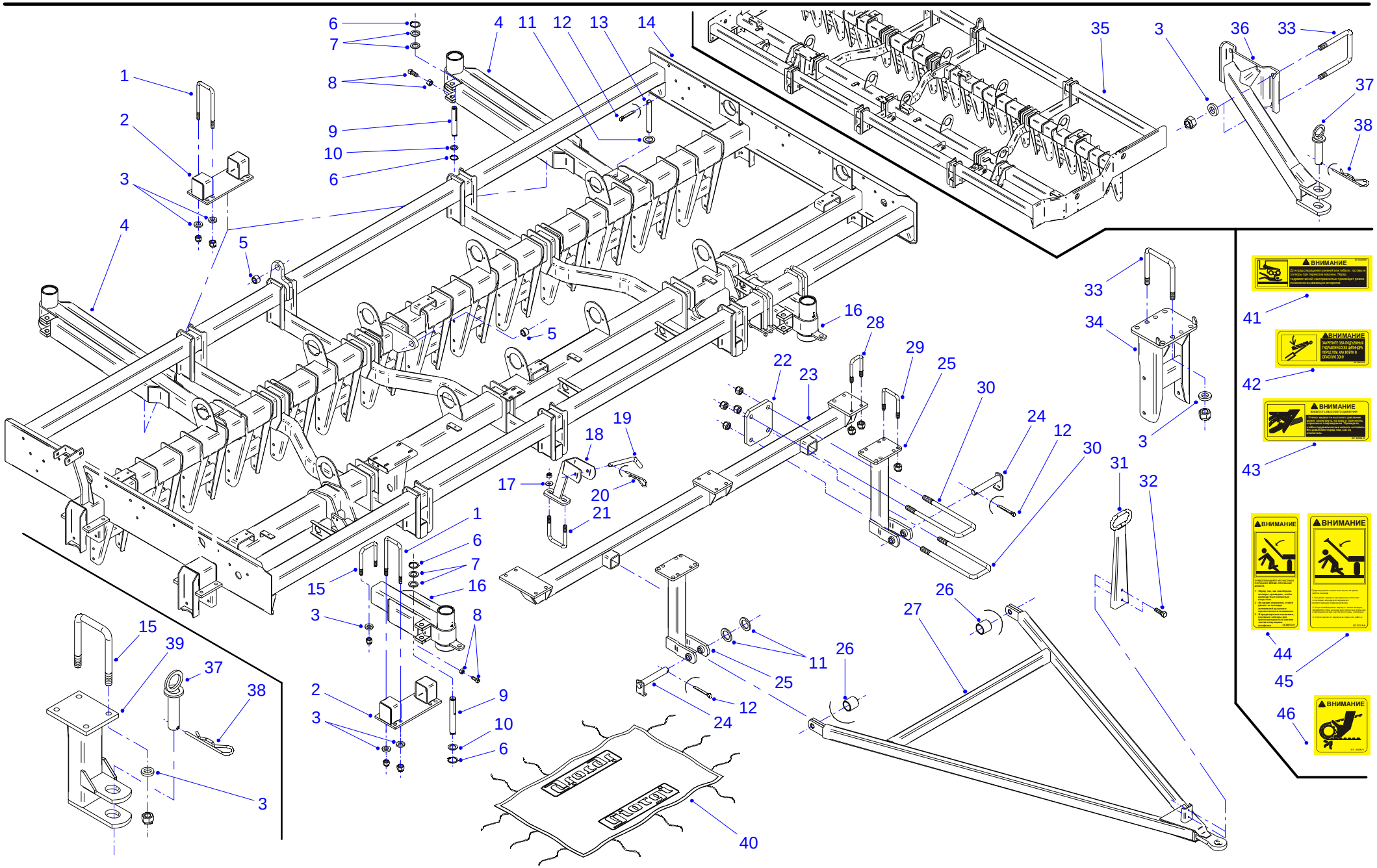

2 Lista de partes y piezas

Nº	Código	Denominación
1	GF 21400	Grampa U rosca W 3/4"
	201305000	Tuerca exag. autofrenante W 3/4" (alta)
2	GF 21457	Soporte de "semi-carros reforzados"
3	SA 14146	Arandela plana Ø 36 x Ø 20,5 mm. x 1/4"
4	GF 21453	Semi-carro "trasero", reforzado, sin rienda (desde 2008)
5	RV 8130	Buje Ø 38,1 x 27 mm.
6	216061580	Anillo seeger A-25
7	S 632-02	Arandela plana Ø 40 x Ø 26,7mm x 1/8"
	S 632-03	Arandela plana Ø 40 x Ø 26,7 x 1,25 mm.
8	201141785	Prisionero C.C. W 3/8" x 1.1/4"
	201213550	Tuerca exagonal W 3/8"
9	GF 21106	Perno soporte de freno
10	S 632-03	Arandela plana Ø 40 x Ø 26,7 x 1,25 mm.
11	S 632-02	Arandela plana Ø 40 x Ø 26,7mm x 1/8"
12	208011940	Chaveta partida Ø 6 x 50 mm.
13	GF 21104	Perno anclaje de semi-carro (Ø 1" x 195 mm.)
14	GF 24017	Chasis 28 cuerpos (Laterales Rectos) UCRANIA-RUSIA
15	GF 20543	Grampa U rosca W 3/4"
	201305000	Tuerca exag. autofrenante W 3/4" (alta)
16	GF 24111	Semi-carro "delantero" reforzado, con topes (desde 08/2007)
17	SA 3833	Arandela plana Ø 40,5 x Ø 16,5 mm. x 1/8"
18	GF 21003	Fijador de lanza, para transporte (22 y 28 c.)
19	CU 7006	Traba para transporte (Ø 5/8" x 200 mm.)
20	SA 9523	Clavija elástica
21	RP 8711	Grampa U rosca W 5/8"
	201304979	Tuerca exag. autofrenante W 5/8" (alta)
22	GF 21355	Placa fijación de barral
23	GF 21354	Barral anclaje bajadas de lanza 28 c.
24	SA 11113	Perno de lanza (Ø 1" x 165 mm.)
25	GF 21004	Bajada de tracción lanza p/ trabajo (22 y 28 c.)
26	GF 20153	Buje de articulación (Ø 31.8 x 30 mm.)
27	GF 21354	Lanza para trabajo (28 cuerpos)
28	GF 21302	Grampa U rosca W 3/4"
	201305000	Tuerca exag. autofrenante W 3/4" (alta)
29	RV 8124	Grampa U rosca W 3/4"
	201305000	Tuerca exag. autofrenante W 3/4" (alta)
30	GF 21301	Grampa U rosca W 3/4"
	201305000	Tuerca exag. autofrenante W 3/4" (alta)
31	AC 4102	Torre pasamangueras
32	201032273	Bulón cab. exag. W 3/8" x 1"
	201304854	Tuerca exag. autofrenante W 3/8"
33	GF 5803	Grampa U rosca W 3/4"
	201305000	Tuerca exag. autofrenante W 3/4" (alta)
34	GF 21236	Bajada postiza soporte de cuerpo
35	GF 24000	Chasis 28 cuerpos (chasis derecho de 56 c.) UCRANIA-RUSIA
36	GF 20583	Enganche trasero especial
37	SA 12504	Perno de enganche
38	SA 18204	Clavija elástica
39	GF 21359	Enganche trasero
40	GF 21353	Cobertura de lona para 28 y 56 c. (6500 x 3500 mm)
41	GF 21218-R	Pictograma (cuerpos de siembra) -idioma ruso
42	GF 21221-R	Pictograma (trabar cilindros hidráulicos) -idioma ruso
43	GF 21223-R	Pictograma (fugas de aceite) -idioma ruso
44	SA 19073-R	Pictograma (lanza para trabajo) -idioma ruso
45	GF 21219-R	Pictograma (brazos marcadores) -idioma ruso
46	GF 21225-R	Pictograma (engranaje) -idioma ruso

NOTA: Para identificar los términos **derecho** ó **izquierdo**, éstos deben entenderse observando la máquina desde atrás.

3

-CONJUNTO BRAZOS MARCADORES PARA 22 y 28 CUERPOS
-CONJUNTO PORTA MARCADORES - LANZA DE TRANSPORTE
-CONJUNTO DISCO MARCADOR (desde 2003)

Giorgi

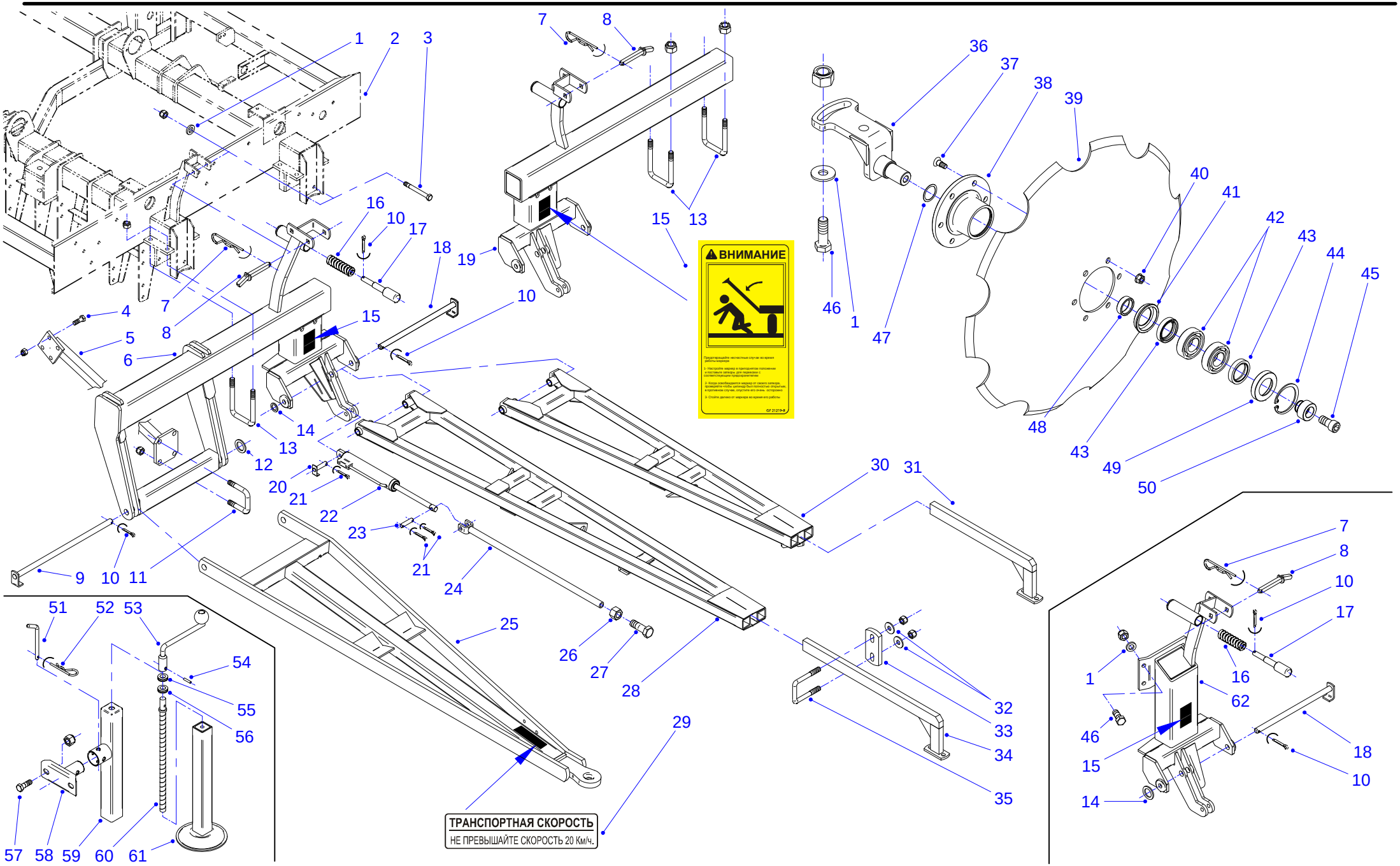

3 Lista de partes y piezas

Nº	Código	Denominación	Nº	Código	Denominación
1	SA 10050	Arandela plana Ø 36 x Ø 16 mm. x 3/16"	34	GF 21481	Telescópico de marcador 28 c. (800 mm.)
2	XXXXXXXX	Chasis (vista parcial)	35	SA 18322	Grampa "U" rosca W 1/2"
3	201096294	Bulón cab. exag. UNC 5/8" x 5.1/2" - G.5		201304953	Tuerca exag. autofrenante W 1/2" (alta)
	201304979	Tuerca exag. autofrenante W 5/8"	36	SA 18458-D	Escuadra con registro "rosca derecha" - (ver figura)
4	201096112	Bulón cab. exag. UNC 5/8" x 1.3/4"- G.5		SA 18458-I	Escuadra con registro "rosca izquierda" - (no mostrada)
	201304979	Tuerca exag. autofrenante W 5/8"	37	SA 18254	Tornillo C. F. allen W 5/16" x 21,5 mm.
5	GF 20558	Rienda a porta lanza (22 y 28 c.)	38	SA 18596	Maza de disco marcador
6	GF 20553	Soporte de marcador y porta lanza para transporte (22 y 28 c.)	39	SA 18314	Disco cóncavo dentado Ø 20"
7	SA 18204	Clavija elástica	40	201309127	Tuerca exag. flange W 5/16"
8	SA 14040	Traba para transporte	41	SA 18190	Porta retén
9	GF 20548	Perno de lanza p/transporte (Ø 1" x 570 mm.)	42	630062057	Rodamiento N° 6205-2RS
10	208011940	Chaveta partida Ø 6 x 50 mm.	43	224172551	Retén (tipo SAV 5506 ó TH 1341)
11	SA 23212	Grampa "U" rosca W 3/4"	44	216062950	Anillo seeger I-52
	201305000	Tuerca exag. autofrenante W 3/4" (alta)	45	GF 20265-D	Bulón cab. allen ROSCA DER. W 1/2" x 1"-G.5 (36 mm.)-(ver figura)
12	S 632-02	Arandela plana Ø 40 x Ø 26,7 mm. x 1/8"		GF 20265-I	Bulón cab. allen ROSCA IZQ. W 1/2" x 1"-G.5 (36 mm.)-(no mostrado)
13	GF 20543	Grampa "U" rosca W 3/4"	46	201096138	Bulón cab. exag. UNC 5/8" x 2" - G.5
	201305000	Tuerca exag. autofrenante W 3/4" (alta)		201304979	Tuerca exag. autofrenante W 5/8"
14	SA 14364	Arandela plana Ø 40 x Ø 23 mm. x 1/8"	47	GF 20143	Arandela plana Ø 31,5 x Ø 25 x 0,5 mm.
15	GF 21219-R	Pictograma (brazos marcadores) -idioma ruso	48	GF 21404	Buje guía de retén
16	GF 21482	Resorte amortiguador (Ø 33 x Ø 4,75 mm. - 14 espiras - 133 mm.)	49	SA 14467	Porta retén
17	SA 3634	Pistón amortiguador	50	SA 14411	Buje de complemento
18	SA 14125	Perno de marcador (Ø 7/8" x 445 mm.)	51	SA 3381	Perno de traba (Ø 3/8" x 125 mm.)
19	GF 20554	Soporte de marcador izq. (chasis 22 y 28 c. con laterales rectos)	52	SA 3218	Clavija elástica
20	SA 14123	Perno de cilindro (Ø 5/8" x 68 mm.)	53	SA 18114	Manivela de gato
21	208011726	Chaveta partida Ø 5 x 40 mm.	54	216060467	Espina elástica Ø 4.5 x 22 mm.
22	SA 3540	Cilindro hidráulico Ø 50 x 250 mm S.U. 1/4" NPT	55	SA 18115	Arandela de grilón Ø 36.7 x Ø 16 mm. x 1/4"
23	SA 3303	Perno superior (Ø 5/8" x 65 mm.)	56	SA 18119	Arandela plana Ø 31.7 x Ø 16 mm. x 1/4"
24	GF 21169	Vástago de levante (770 mm.)	57	201033107	Bulón cab. exag. W 1/2" x 1.1/2"
25	GF 21357	Lanza para transporte, ojal Ø 40 mm. (22 y 28 c.)		201304953	Tuerca exag. autofrenante W 1/2" (alta)
26	201203304	Tuerca (exágono grande) W 3/4"	58	SA 18113	Soporte gato de lanza
27	201034071	Bulón cab. exag. W 3/4" x 2.1/2" (todo rosca)	59	SA 18118	Caja de gato
28	GF 21480-D	Brazo marcador 28 c. "derecho" (ver figura)	60	SA 18116	Vástago de regulación
	GF 21480-I	Brazo marcador 28 c. "izquierdo" (no mostrado)	61	SA 18117	Base de gato
29	GF 24019	Rótulo (velocidad de transporte) -idioma ruso	62	GF 20556	Soporte postizo "izquierdo" de marcador (especial)
30	GF 20155-D	Brazo marcador 22 c. "derecho" (ver figura)			
	GF 20155-I	Brazo marcador 22 c. "izquierdo" (no mostrado)			
31	GF 21242	Telescópico de marcador 22c. (600 mm.)			
32	SA 9839	Arandela plana Ø 34 x Ø 13,3 mm. x 3/16"			
33	SA 10082	Placa con corredera			

NOTA: Para identificar los términos **derecho** ó **izquierdo**, éstos deben entenderse observando la máquina desde atrás.

- CHASIS PARA 44 CUERPOS (Ucrania - Rusia) desde 2007
- LANZA PARA TRABAJO 44 CUERPOS
- SEMI-CARROS PARA TRANSPORTE,"DELANTEROS Y TRASEROS"

Giorgi

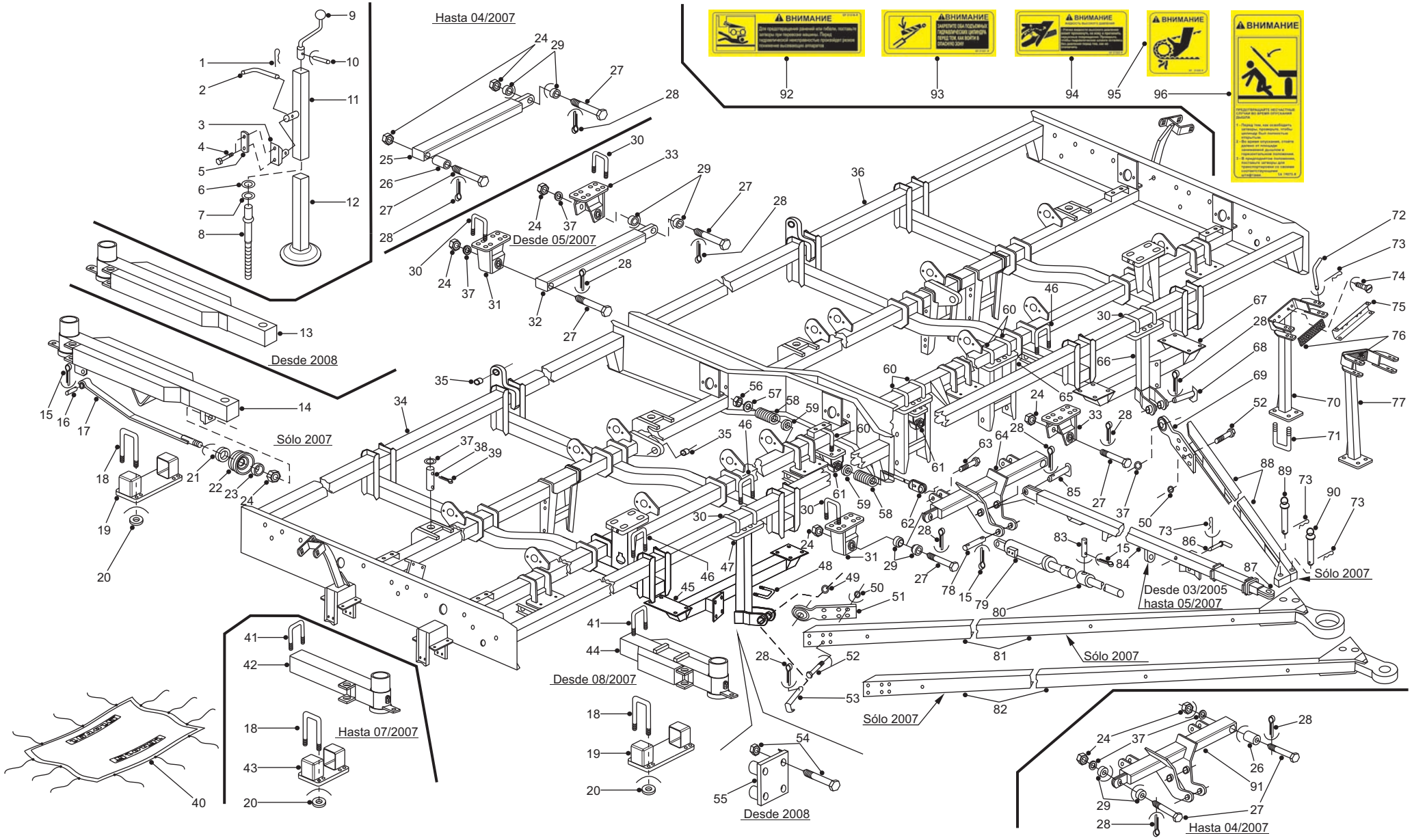

4 Lista de partes y piezas

Giorgi

Nº	Código	Denominación	Nº	Código	Denominación
1	SA 3218	Clavija elástica	39	208011940	Chaveta partida Ø 6 x 50 mm.
2	SA 3381	Perno de traba (Ø 3/8" x 125 mm.)	40	GF 21352	Cobertura de lona para 22, 44, 66 y 88 c. (5500 x 3500 mm.)
3	SA 18113	Soporte gato de lanza	41	GF 20543	Grampa U rosca W 3/4"
4	201033370	Bulón cab. exag. W 1/2" x 4.1/4"		201305000	Tuerca exag. autofrenante W 3/4" (alta)
	201304953	Tuerca exag. autofrenante W 1/2" (alta)	42	GF 21408	Semi-carro " delantero" (hasta 07/2007)
5	SA 18860	Placa de sujeción (135 mm.)	43	GF 21402	Placa soporte de semi-carro -sólo delantero- (hasta 07/2007)
6	SA 18115	Arandela de grilón Ø 36,7 x Ø 16 mm. x 1/4"	44	GF 24111	Semi-carro "delantero" reforzado, con topes (desde 08/2007)
7	SA 18119	Arandela plana Ø 31,7 x Ø 16 mm. x 1/4"	45	GF 21363	Barral de tracción "derecho" (44 c.)
8	SA 18116	Vástago de regulación	46	GF 21302	Grampa U rosca W 3/4"
9	SA 18114	Manivela de gato		201305000	Tuerca exag. autofrenante W 3/4" (alta)
10	216060467	Espina elástica Ø 4,5 x 22 mm.	47	GF 21131-D	Bajada de tracción "derecha"
11	SA 18118	Caja de gato	48	SA 11737-C	Grampa U rosca W 3/4" (hasta 2007)
12	SA 18117	Base de gato		201305000	Tuerca exag. autofrenante W 3/4" -alta- (hasta 2007)
13	GF 21453	Semi-carro " trasero", reforzado, sin rienda (desde 2008)	49	SA 19256	Arandela plana Ø 40 x Ø 29,5 mm. x 1/8"
14	GF 24005	Semi-carro "trasero", reforzado, con rienda (sólo 2007)	50	GF 5529	Arandela plana Ø 26 x Ø 13 mm. x 3/16"
15	208011726	Chaveta partida Ø 5 x 40 mm.	51	SA 18172	Placa de tiro con rótula "derecha" (Ø 1.1/8")
16	SA 14326	Perno de rienda	52	201033149	Bulón cab. exag. W 1/2" x 1.3/4"
17	GF 24007	Rienda de semi-carro trasero (sólo 2007)		201304953	Tuerca exag. autofrenante W 1/2" (alta)
18	GF 21400	Grampa U rosca W 3/4"	53	SA 18145	Perno de lanza (Ø 1.1/8" x 195 mm.)
	201305000	Tuerca exag. autofrenante W 3/4" (alta)	54	201096575	Bulón cab. exag. UNC 3/4" x 5.1/2" - G.5 (desde 2008)
19	GF 21457	Placa soporte de "semi-carros reforzados"		201305000	Tuerca exag. autofrenante W 3/4" -alta- (desde 2008)
20	SA 14146	Arandela plana Ø 36 x Ø 20,5 mm. x 1/4"	55	GF 21604	Placa fijación bajada de tracción (desde 2008)
21	SA 10053-02	Arandela plana Ø 50 x Ø 26 x 1/4".	56	201305026	Tuerca exag. autofrenante W 7/8"
22	SA 18936	Anillo de rótula	57	SA 18507-02	Arandela plana Ø 46 x Ø 23 mm. x 1/4"
23	SA 18398	Rótula	58	SA 3500	Resorte (Ø 47 x Ø 9 mm. - 8,75 espiras - 125 mm.)
24	201305109	Tuerca exag. autofrenante W 1"	59	SA 18668	Arandela tope de rótula (brazo estabilizador)
25	GF 21298	Unión de módulos "trasera" 44 c. (hasta 04/2007)	60	GF 5803	Grampa U rosca W 3/4".
26	GF 21295	Buje flotante (hasta 04/2007)		201305000	Tuerca exag. autofrenante W 3/4" (alta)
27	GF 21411	Bulón cab. exag. UNC 1" x 7.1/2" - G.5	61	GF 21395	Soporte postizo de brazo estabilizador, con rótula
28	208011965	Chaveta partida Ø 6 x 60 mm.	62	GF 21394	Brazo estabilizador "largo"
29	GF 21296	Buje separador	63	201034196	Bulón cab. exag. W 3/4" x 3.1/2"
30	RV 8124	Grampa U rosca W 3/4"		201203304	Tuerca exagonal W 3/4"
	201305000	Tuerca exag. autofrenante W 3/4" (alta)		201021177	Arandela grower 3/4"
31	GF 21412-I	Fijación postiza unión de módulos (izquierda)	64	GF 21520	Unión de módulos "delantera" 44 c. (desde 05/2007)
32	GF 21521	Unión de módulos "trasera" 44 c. (desde 05/2007)	65	GF 21236	Bajada postiza soporte de cuerpo.
33	GF 21412-D	Fijación postiza unión de módulos (derecha)	66	GF 21131-I	Bajada de tracción "izquierda" (44 y 56 c.)
34	GF 24014	Chasis 22 cuerpos (chasis derecho 44 c.) UCRANIA-RUSIA	67	GF 21362	Barral de tracción "izquierdo" (44 c.)
35	RV 8130	Buje Ø 38,1 x 27 mm.	68	SA 18144	Perno de lanza (Ø 1" x 195 mm).
36	GF 24015	Chasis 22 cuerpos (chasis izquierdo 44 c.) UCRANIA-RUSIA	69	SA 18173	Placa de tiro con rótula "izquierda" (Ø 1")
37	S 632-02	Arandela plana Ø 40 x Ø 26,7 mm. x 1/8"	70	GF 21186-I	Brazo apoyo de lanza rebatible "izquierdo" (44 c.)
	GF 20510	Arandela plana Ø 41 x Ø 25,7 x 1,25 mm.	71	RP 8711	Grampa U rosca W 5/8"
38	GF 21104	Perno anclaje de semi-carro (Ø 1" x 195 mm.)		201304979	Tuerca exag. autofrenante W 5/8" (alta)

NOTA: Para identificar los términos **derecho** ó **izquierdo**, éstos deben entenderse observando la máquina desde atrás.

- CHASIS PARA 44 CUERPOS (Ucrania - Rusia) desde 2007
- LANZA PARA TRABAJO 44 CUERPOS
- SEMI-CARROS PARA TRANSPORTE,"DELANTEROS Y TRASEROS"

Giorgi

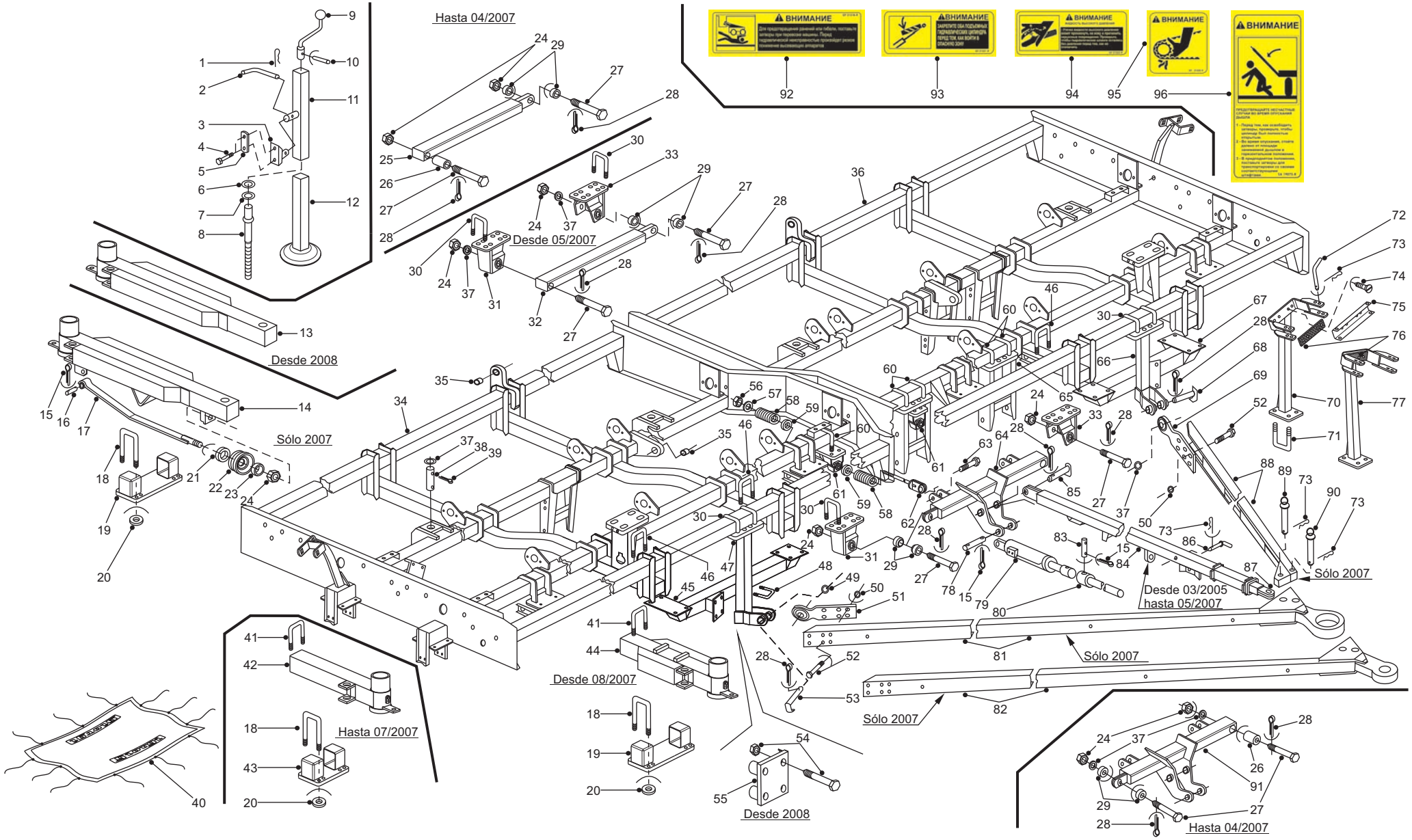

Nº	Código	Denominación	Nº	Código	Denominación
72	GF 5713	Perno de fijación (Ø 7/16" x 225 mm.)			
73	R 1172-01	Clavija elástica			
74	201121126	Tornillo C. F. W 5/16" x 3/4"			
	201309127	Tuerca exag. flange W 5/16"			
75	GF 5712	Traba			
76	GF 5711	Plancha de goma sintética (380 x 70 mm.)			
77	GF 21186-D	Brazo apoyo de lanza rebatible "derecho" (44 c.)			
78	GF 5748	Perno de cilindro (Ø 5/8" x 125 mm.)			
79	SA 18238	Cilindro hidráulico Ø 3" x Ø 32 x 250 mm.			
80	SA 14454	Vástago de levante (1400 mm.)			
81	GF 24056	Semi-lanza rebatible "derecha" 44 c., OJAL Ø 90 mm. (sólo 2007)			
82	GF 21486	Semi-lanza rebatible "der." 44 c. reforzada -3800 mm.- (sólo 2007)			
83	SA 3615	Perno (Ø 5/8" x 73 mm.)			
84	GF 21419	Barral de lanza rebatible 44 c. (desde 03/2005 hasta 05/2007)			
85	SA 11113	Perno (Ø 1" x 165 mm.)			
86	AC 4101	Pasador de traba (Ø 3/4" x 190 mm.)			
87	SA 14422	Telescópico de lanza rebatible			
88	GF 21487	Semi-lanza rebatible "izq." 44 c. reforzada -3800 mm.- (sólo 2007)			
89	GF 5439	Perno fijación de barral (Ø 1" x 140 mm.)			
90	SA 3669	Perno fijación de rienda (Ø 7/8" x 125 mm.) -hasta 12/2007-			
91	GF 21297	Unión de módulos "delantera" 44 c. (hasta 04/2007)			
92	GF 21218-R	Pictograma (cuerpos de siembra) -idioma ruso			
93	GF 21221-R	Pictograma (trabar cilindros hidráulicos) -idioma ruso			
94	GF 21223-R	Pictograma (fugas de aceite) -idioma ruso			
95	GF 21225-R	Pictograma (engranaje) -idioma ruso			
96	SA 19073-R	Pictograma (lanza para trabajo) -idioma ruso			

NOTA: Para identificar los términos **derecho** ó **izquierdo**, éstos deben entenderse observando la máquina desde atrás.

- CONJUNTO BRAZO MARCADOR PARA 44 CUERPOS
- CONJUNTO DISCO MARCADOR
- CONJUNTO PORTA MARCADORES-LANZA PARA TRANSPORTE

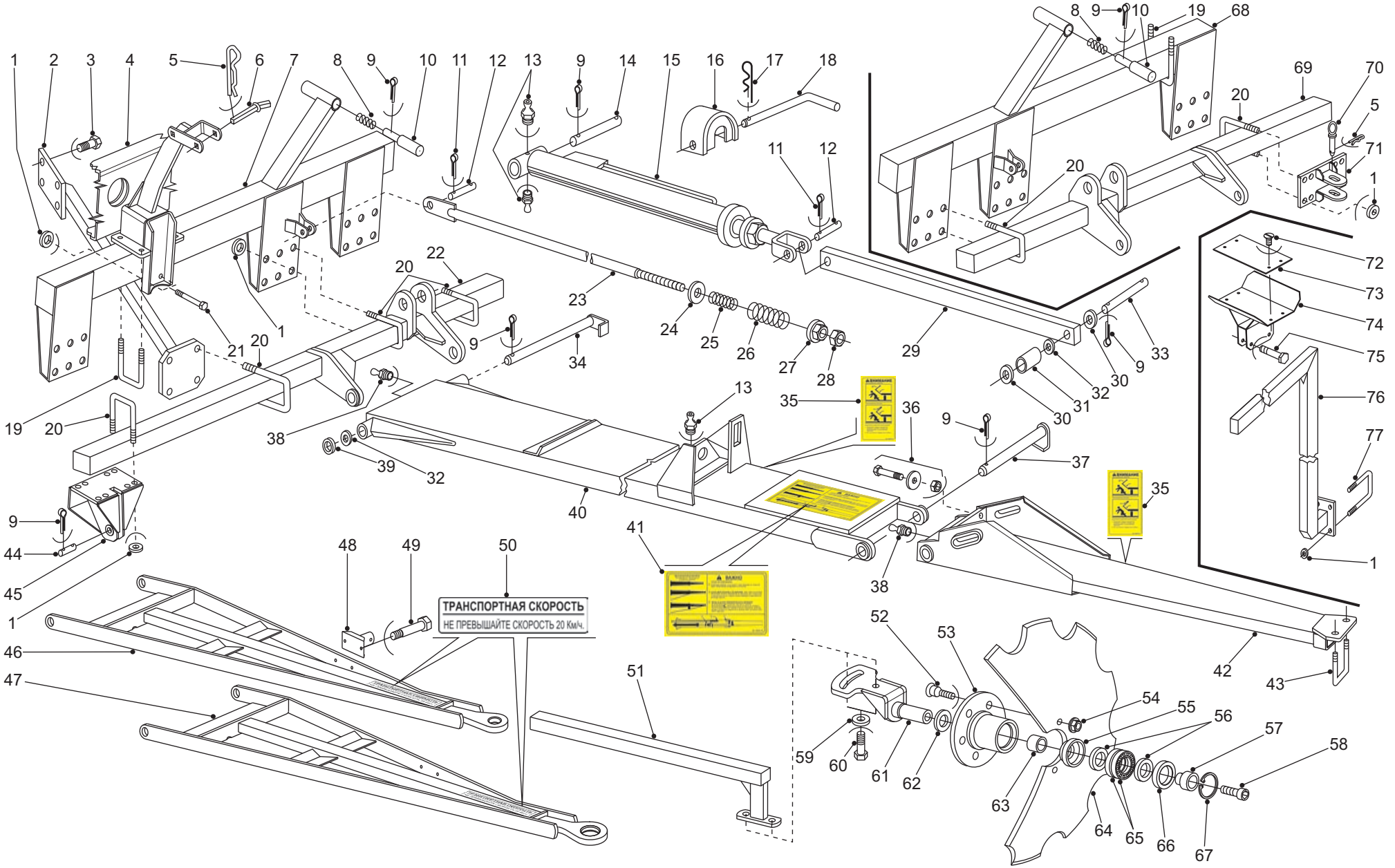

5 Lista de partes y piezas

Giorgi

Nº	Código	Denominación	Nº	Código	Denominación
1	SA 14146	Arandela plana Ø 36 x Ø 20,5 mm. x 1/4"	40	SA 18056-I	Brazo marcador principal "izquierdo" -2100 mm.- (no mostrado)
2	GF 21456	Rienda a barral porta lanza (44 y 56 c.)	41	SA 18696-R	Pictograma (regulación marcadores 2 tramos) -idioma ruso
3	201096112	Bulón cab. exag. UNC 5/8" x 1.3/4" - G.5	42	GF 21047	Puntera de marcador (1270 mm.)
	201304979	Tuerca exag. autofrenante W 5/8" (alta)	43	SA 18322	Grampa U rosca W 1/2"
4	XXXXXXXX	Chasis (vista parcial)		201304953	Tuerca exag. autofrenante W 1/2" (alta)
5	SA 18204	Clavija elástica	44	AC 4633	Perno (Ø 1" x 80 mm.)
6	SA 14040	Traba para transporte	45	SA 19235	Bajada postiza anclaje de lanza
7	GF 24051-D	Soporte de barral "derecho" (44 c.)	46	GF 21379	Lanza para transporte, ojal Ø 50 mm. (44 y 56 c.)
8	SA 18703	Resorte	47	GF 24053	Lanza para transporte, ojal Ø 90 mm.(44 y 56 c.) -sólo 2007-
9	208011940	Chaveta partida Ø 6 x 50 mm.	48	SA 18113	Soporte gato de lanza
10	SA 3634	Pistón amortiguador	49	201033107	Bulón cab. exag. W 1/2" x 1.1/2"
11	208011726	Chaveta partida Ø 5 x 40 mm.		201304953	Tuerca exag. autofrenante W 1/2" (alta)
12	SA 3615	Perno (Ø 5/8" x 73 mm.)	50	GF 24019	Calco (velocidad de transporte) -idioma ruso
13	201001203	Alemite recto SAE 1/4"	51	GF 21244	Telescópico de marcador (lam. 2" x 2" x 1000 mm.), con desviador
14	CU 7129	Perno (Ø 1" x 135 mm.)	52	SA 18254	Tornillo C.F. allen W 5/16" x 21,5mm.
15	SA 18079	Cilindro hidráulico Ø 2.1/2" x Ø 32 x 555 mm.	53	SA 18596	Maza de disco marcador
16	SA 18059	Traba cilindro hidráulico Ø 2.1/2"	54	201309127	Tuerca exag. flange W 5/16"
17	SA 3218	Clavija elástica	55	SA 18190	Porta retén
18	CH 9152	Perno de traba (Ø 3/8" x 225 mm.)	56	224172551	Retén (tipo SAV 5506 ó TH 1341)
19	GF 20543	Grampa U rosca W 3/4"	57	SA 14411	Buje de complemento
	201305000	Tuerca exag. autofrenante W 3/4" (alta)	58	GF 20265-D	Bulón cab. allen ROSCA DER. W 1/2" x 1" - G.5 (36 mm.)-(ver figura)
20	SA 11737-C	Grampa U rosca W 3/4"		GF 20265-I	Bulón cab. allen ROSCA IZQ. W 1/2" x 1" - G.5 (36 mm.)-(no mostrado)
	201305000	Tuerca exag. autofrenante W 3/4" (alta)	59	SA 10050	Arandela plana Ø 36 x Ø 16 mm. x 3/16"
21	201096294	Bulón cab. exag. UNC 5/8" x 5.1/2"- G.5	60	201096138	Bulón cab. exag. UNC 5/8" x 2"- G.5
	201304979	Tuerca exag. autofrenante W 5/8" (alta)		201304979	Tuerca exag. autofrenante W 5/8" (alta)
22	GF 24052-D	Barral porta lanza y marcador "derecho" (44 c.)	61	SA 18458-D	Escuadra con guía de registro "rosca derecha" - (ver figura)
23	SA 18984	Vástago amortiguador, Ø 1"x1650 mm., W 7/8" (desde 11/2007)		SA 18458-I	Escuadra con guía de registro "rosca izquierda" - (no mostrado)
24	SA 18898	Arandela plana Ø 65 x Ø 26 mm. x 1/4"	62	GF 20143	Arandela plana Ø 31,5 x Ø 25 x 0,5 mm.
25	SA 18394	Resorte interno de vástago amortiguador	63	GF 21404	Buje guía de retén
26	SA 18096-01	Resorte externo de vástago amortiguador	64	SA 18314	Disco cóncavo dentado Ø 20"
27	SA 18983	Registro de resortes W 7/8" (desde 11/2007)	65	620062057	Rodamiento Nº 6205-2RS
28	201203338	Tuerca exag. W 7/8" (desde 11/2007)	66	SA 14467	Porta retén
29	SA 18058	Vástago de levante (910 mm.)	67	216062950	Anillo seeger I-52
30	R 1161	Arandela plana Ø 52 x Ø 25,7 mm. x 5/16"	68	GF 24051-I	Soporte de barral "izquierdo" (44 c.)
31	SA 18069	Buje de suplemento (125 mm.)	69	GF 24052-I	Barral porta enganche y marcador "izquierdo" (44 c.)
32	S 632-02	Arandela plana Ø 40 x Ø 26,7 mm. x 1/8"	70	SA 12504	Perno de enganche trasero
33	SA 14373	Perno (Ø 1" x 250 mm.)	71	SA 18658	Enganche trasero (posición de transporte)
34	SA 18060	Perno de marcador (Ø 1" x 470 mm.)	72	201121126	Tornillo C F. W 5/16" x 3/4"
35	SA 19629-R	Pictograma (brazos marcadores 2 y 3 tramos) -idioma ruso		201309127	Tuerca exag. flange W 5/16"
36	201033578	Bulón cab. exag. W 5/8" x 2"	73	GF 21410	Placa de amortiguación (goma sintética 300 x 155 x 10 mm.)
	S 923-01	Arandela plana Ø 31 x Ø 16 mm. x 1/8"	74	GF 21409	Base apoyo de marcador
	201309184	Tuerca exag. flange W 5/8"	75	201055605	Bulón cab. exag. W 1/2" x 3.1/4" - G.5
37	SA 18061	Perno de articulación (Ø 1" x 250 mm.)		201304953	Tuerca exag. autofrenante W 1/2" (alta)
38	201001021	Alemite recto BSP 1/8"	76	GF 21202	Semi pórtico de apoyo (44 c.)
39	GF 20510	Arandela plana Ø 41 x Ø 25,7 x 1,25 mm.	77	RP 8711	Grampa U rosca W 5/8"
40	SA 18056-D	Brazo marcador principal "derecho" -2100 mm.- (ver figura)		201304979	Tuerca exag. autofrenante W 5/8" (alta)

NOTA: Para identificar los términos **derecho** ó **izquierdo**, éstos deben entenderse observando la máquina desde atrás.

- CHASIS PARA 56 CUERPOS (Ucrania - Rusia) desde 2006
- LANZA PARA TRABAJO 56 CUERPOS
- SEMI-CARROS PARA TRANSPORTE,"DELANTEROS Y TRASEROS"

Giorgi

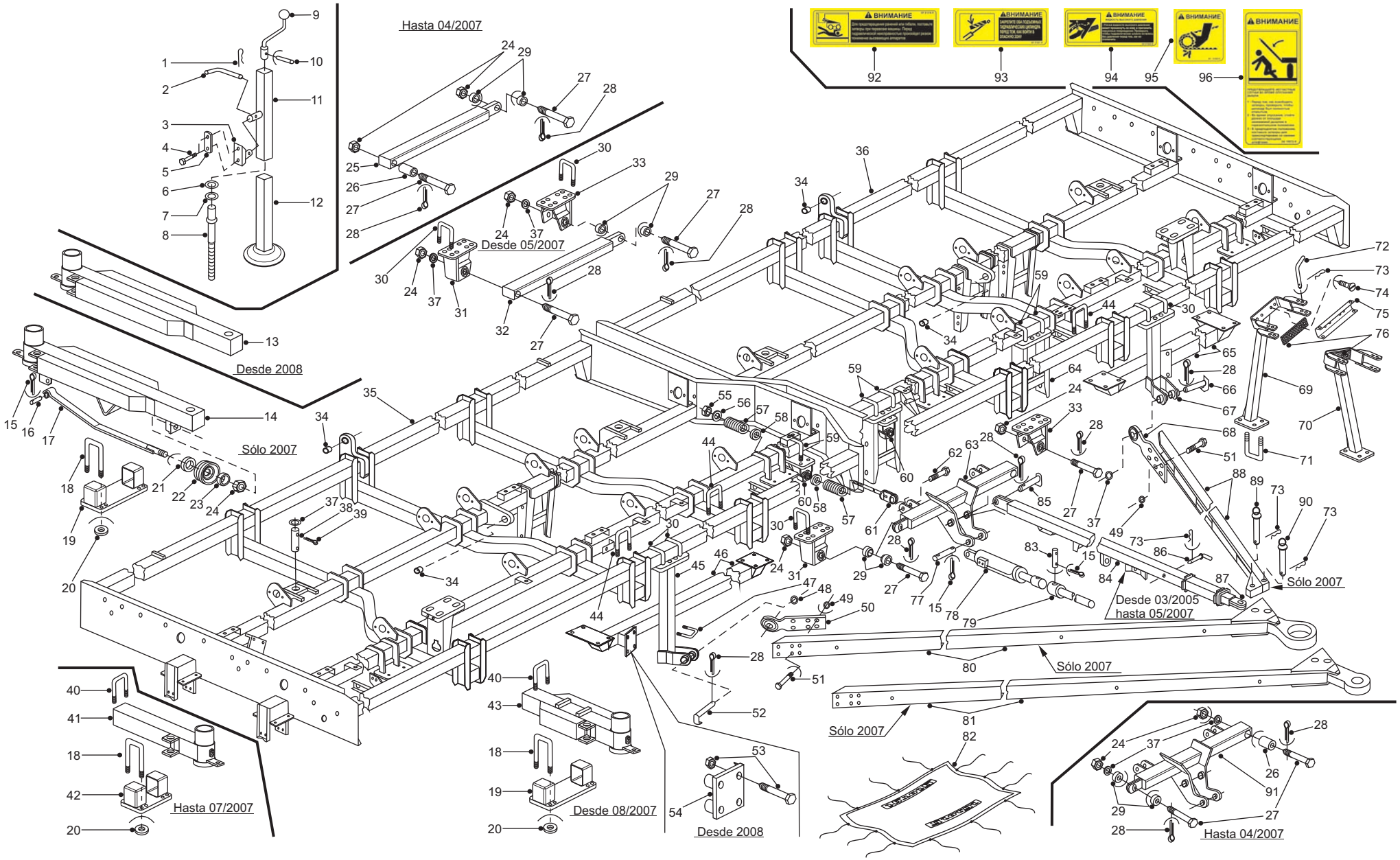

6 Lista de partes y piezas

Giorgi

Nº	Código	Denominación	Nº	Código	Denominación
1	SA 3218	Clavija elástica	39	208011940	Chaveta partida Ø 6 x 50 mm.
2	SA 3381	Perno de traba (Ø 3/8" x 125 mm.)	40	GF 20543	Grampa U rosca W 3/4"
3	SA 18113	Soporte gato de lanza		201305000	Tuerca exag. autofrenante W 3/4" (alta)
4	201033370	Bulón cab. exag. W 1/2" x 4.1/4"	41	GF 21408	Semi-carro " delantero" (hasta 07/2007)
	201304953	Tuerca exag. autofrenante W 1/2" (alta)	42	GF 21402	Placa soporte de semi-carro -sólo delantero- (hasta 07/2007)
5	SA 18860	Placa de sujeción (135 mm.)	43	GF 24111	Semi-carro "delantero" reforzado, con topes (desde 08/2007)
6	SA 18115	Arandela de grilón Ø 36,7 x Ø 16 mm. x 1/4"	44	GF 21302	Grampa U rosca W 3/4"
7	SA 18119	Arandela plana Ø 31,7 x Ø 16 mm. x 1/4"		201305000	Tuerca exag. autofrenante W 3/4" (alta)
8	SA 18116	Vástago de regulación	45	GF 21131-D	Bajada de tracción "derecha"
9	SA 18114	Manivela de gato	46	GF 21361	Barral de tracción "derecho" (56 c.)
10	216060467	Espina elástica Ø 4,5 x 22 mm.	47	SA 11737-C	Grampa U rosca W 3/4" (hasta 2007)
11	SA 18118	Caja de gato		201305000	Tuerca exag. autofrenante W 3/4" -alta- (hasta 2007)
12	SA 18117	Base de gato	48	SA 19256	Arandela plana Ø 40 x Ø 29,5 mm. x 1/8"
13	GF 21453	Semi-carro " trasero", reforzado, sin rienda (desde 2008)	49	GF 5529	Arandela plana Ø 26 x Ø 13 mm. x 3/16"
14	GF 24005	Semi-carro "trasero", reforzado, con rienda (sólo 2007)	50	SA 18172	Placa de tiro con rótula "derecha" (Ø 1.1/8")
15	208011726	Chaveta partida Ø 5 x 40 mm.	51	201033149	Bulón cab. exag. W 1/2" x 1.3/4"
16	SA 14326	Perno de rienda		201304953	Tuerca exag. autofrenante W 1/2" (alta)
17	GF 24007	Rienda de semi-carro trasero (sólo 2007)	52	SA 18145	Perno de lanza (Ø 1.1/8" x 195 mm.)
18	GF 21400	Grampa U rosca W 3/4"	53	201096575	Bulón cab. exag. UNC 3/4" x 5.1/2" - G.5 (desde 2008)
	201305000	Tuerca exag. autofrenante W 3/4" (alta)		201305000	Tuerca exag. autofrenante W 3/4" -alta- (desde 2008)
19	GF 21457	Placa soporte de "semi-carros reforzados"	54	GF 21604	Placa fijación bajada de tracción (desde 2008)
20	SA 14146	Arandela plana Ø 36 x Ø 20,5 mm. x 1/4"	55	201305026	Tuerca exag. autofrenante W 7/8"
21	SA 10053-02	Arandela plana Ø 50 x Ø 26 x 1/4".	56	SA 18507-02	Arandela plana Ø 46 x Ø 23 mm. x 1/4"
22	SA 18936	Anillo de rótula	57	SA 3500	Resorte (Ø 47 x Ø 9 mm. - 8,75 espiras - 125 mm.)
23	SA 18398	Rótula	58	SA 18668	Arandela tope de rótula (brazo estabilizador)
24	201305109	Tuerca exag. autofrenante W 1"	59	GF 5803	Grampa U rosca W 3/4".
25	GF 21294	Unión de módulos "trasera" 56 c. (hasta 04/2007)		201305000	Tuerca exag. autofrenante W 3/4" (alta)
26	GF 21295	Buje flotante (hasta 04/2007)	60	GF 21395	Soporte postizo de brazo estabilizador, con rótula
27	GF 21411	Bulón cab. exag. UNC 1" x 7.1/2" - G.5	61	GF 21394	Brazo estabilizador "largo"
28	208011965	Chaveta partida Ø 6 x 60 mm.	62	201034196	Bulón cab. exag. W 3/4" x 3.1/2"
29	GF 21296	Buje separador		201203304	Tuerca exagonal W 3/4"
30	RV 8124	Grampa U rosca W 3/4"		201021177	Arandela grower 3/4"
	201305000	Tuerca exag. autofrenante W 3/4" (alta)	63	GF 21505	Unión de módulos "delantera" 56 c. (desde 05/2007)
31	GF 21412-I	Fijación postiza unión de módulos (izquierda)	64	GF 21236	Bajada postiza soporte de cuerpo.
32	GF 21506	Unión de módulos "trasera" 56 c. (desde 05/2007)	65	GF 21366	Barral de tracción "izquierdo" (56 c.)
33	GF 21412-D	Fijación postiza unión de módulos (derecha)	66	SA 18144	Perno de lanza (Ø 1" x 195 mm).
34	RV 8130	Buje Ø 38,1 x 27 mm.	67	GF 21131-I	Bajada de tracción "izquierda"
35	GF 24000	Chasis 28 cuerpos (chasis derecho 56 c.) UCRANIA-RUSIA	68	SA 18173	Placa de tiro con rótula "izquierda" (Ø 1")
36	GF 24001	Chasis 28 cuerpos (chasis izquierdo 56 c.) UCRANIA-RUSIA	69	GF 21413-I	Brazo apoyo de lanza rebatible "izquierdo" (56 c.)
37	S 632-02	Arandela plana Ø 40 x Ø 26,7 mm. x 1/8"	70	GF 21413-D	Brazo apoyo de lanza rebatible "derecho" (56 c.)
	GF 20510	Arandela plana Ø 41 x Ø 25,7 x 1,25 mm.	71	RP 8711	Grampa U rosca W 5/8"
38	GF 21104	Perno anclaje de semi-carro (Ø 1" x 195 mm.)		201304979	Tuerca exag. autofrenante W 5/8" (alta)

NOTA: Para identificar los términos **derecho** ó **izquierdo**, éstos deben entenderse observando la máquina desde atrás.

- CHASIS PARA 56 CUERPOS (Ucrania - Rusia) desde 2006
- LANZA PARA TRABAJO 56 CUERPOS
- SEMI-CARROS PARA TRANSPORTE,"DELANTEROS Y TRASEROS"

Giorgi

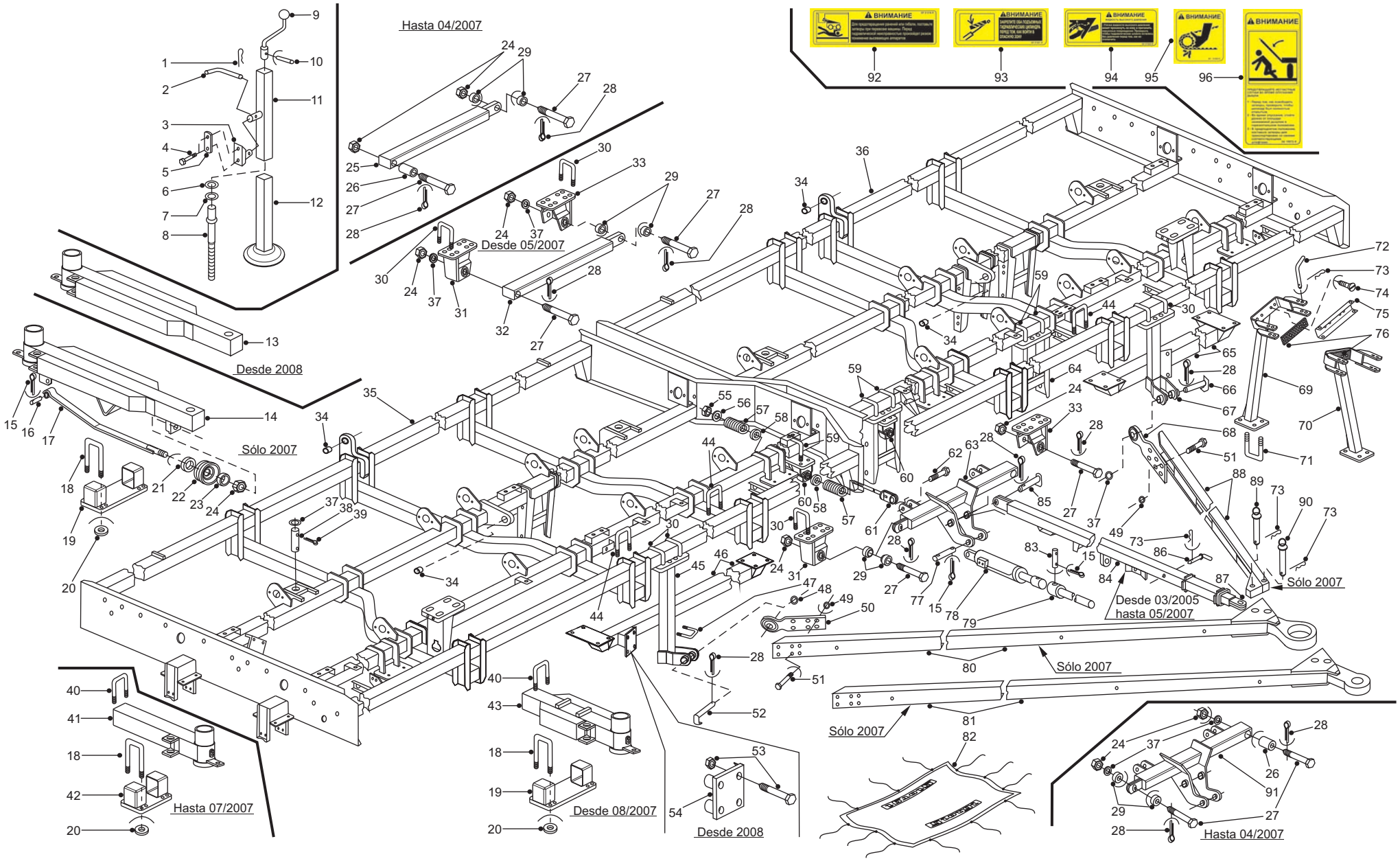

Nº	Código	Denominación	Nº	Código	Denominación
72	GF 5713	Perno de fijación (Ø 7/16" x 225 mm.)			
73	R 1172-01	Clavija elástica			
74	201121126	Tornillo C. F. ranurada W 5/16" x 3/4"			
	201309127	Tuerca exag. flange W 5/16"			
75	GF 5712	Traba			
76	GF 5711	Plancha de goma sintética (380 x 70 mm.)			
77	GF 5748	Perno de cilindro (Ø 5/8" x 125 mm.)			
78	SA 18238	Cilindro hidráulico Ø 3" x Ø 32 x 250 mm.			
79	SA 14165	Vástago de levante (1530 mm.)			
80	GF 24058	Semi-lanza rebatible "derecha" 56 c., OJAL Ø 90 mm. (sólo 2007)			
81	GF 21488	Semi-lanza rebatible "der." 56 c. reforzada -4160 mm.-(sólo 2007)			
82	GF 21353	Cobertura de lona para 28 y 56 c. (6500 x 3500 mm.)			
83	SA 3615	Perno (Ø 5/8" x 73 mm.)			
84	GF 21420	Barral de lanza rebatible 56 c. (desde 03/2005 hasta 05/2007)			
85	SA 11113	Perno (Ø 1" x 165 mm.)			
86	AC 4101	Pasador de traba (Ø 3/4" x 190 mm.)			
87	SA 14422	Telescópico de lanza rebatible			
88	GF 21489	Semi-lanza rebatible "izq." 56 c. reforzada -4160 mm.- (sólo 2007)			
89	GF 5439	Perno fijación de barral (Ø 1" x 140 mm.)			
90	SA 3669	Perno fijación de rienda (Ø 7/8" x 125 mm.) -hasta 12/2007-			
91	GF 21292	Unión de módulos "delantera" 56 c. (hasta 04/2007)			
92	GF 21218-R	Pictograma (cuerpos de siembra) -idioma ruso			
93	GF 21221-R	Pictograma (trabar cilindros hidráulicos) -idioma ruso			
94	GF 21223-R	Pictograma (fugas de aceite) -idioma ruso			
95	GF 21225-R	Pictograma (engranaje) -idioma ruso			
96	SA 19073-R	Pictograma (lanza para trabajo) -idioma ruso			

NOTA: Para identificar los términos **derecho** ó **izquierdo**, éstos deben entenderse observando la máquina desde atrás.

- CONJUNTO BRAZO MARCADOR PARA 56 CUERPOS
- CONJUNTO DISCO MARCADOR
- CONJUNTO PORTA MARCADORES-LANZA PARA TRANSPORTE

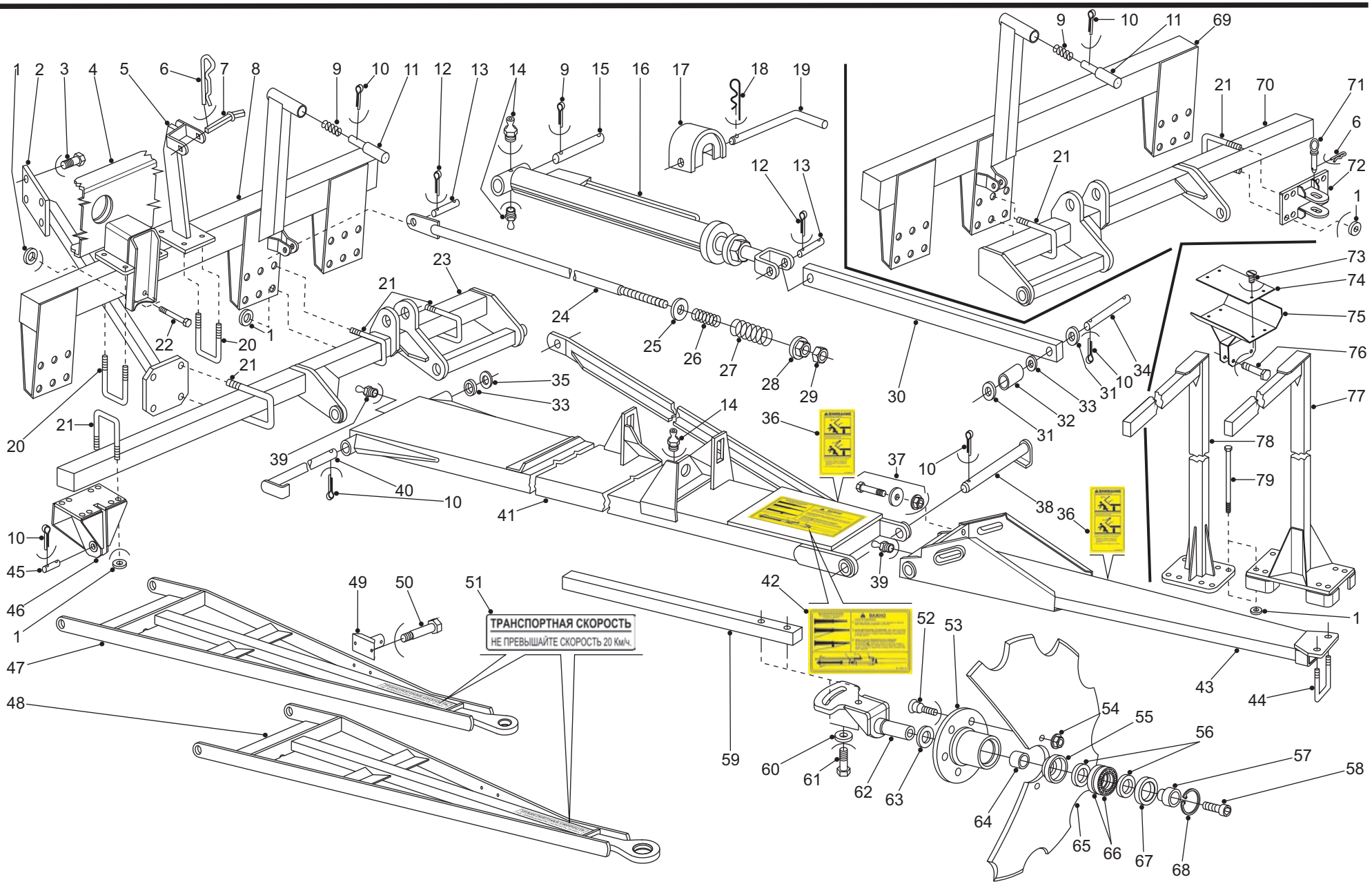

Nº	Código	Denominación	Nº	Código	Denominación
1	SA 14146	Arandela plana Ø 36 x Ø 20,5 mm. x 1/4"	43	SA 18088	Puntera de marcador (1735 mm.)
2	GF 21456	Rienda a barral porta lanza (44 y 56 c.)	44	SA 18322	Grampa U rosca W 1/2"
3	201096112	Bulón cab. exag. UNC 5/8" x 1.3/4" - G.5		201304953	Tuerca exag. autofrenante W 1/2" (alta)
	201304979	Tuerca exag. autofrenante W 5/8" (alta)	45	AC 4633	Perno (Ø 1" x 80 mm.)
4	XXXXXXXX	Chasis (vista parcial)	46	SA 19235	Bajada postiza anclaje de lanza
5	GF 24390	Brazo apoyo lanza para transporte -56 c.- (desde 07/2008)	47	GF 21379	Lanza para transporte, ojal Ø 50 mm. (44 y 56 c.)
6	SA 18204	Clavija elástica	48	GF 24053	Lanza para transporte, ojal Ø 90 mm.(44 y 56 c.) -sólo 2007-
7	SA 14040	Traba para transporte	49	SA 18113	Soporte gato de lanza
8	GF 21454-D	Soporte de barral "derecho" (56 c.)	50	201033107	Bulón cab. exag. W 1/2" x 1.1/2"
9	SA 18703	Resorte (Ø 37,5 x Ø 6,5 mm. - 12 espiras - 140 mm.)		201304953	Tuerca exag. autofrenante W 1/2" (alta)
10	208011940	Chaveta partida Ø 6 x 50 mm.	51	GF 24019	Rótulo (velocidad de transporte) -idioma ruso
11	SA 3634	Pistón amortiguador	52	SA 18254	Tornillo C.F. allen W 5/16" x 21,5mm.
12	208011726	Chaveta partida Ø 5 x 40 mm.	53	SA 18596	Maza de disco marcador
13	SA 3615	Perno (Ø 5/8" x 73 mm.)	54	201309127	Tuerca exag. flange W 5/16"
14	201001203	Alemite recto SAE 1/4"	55	SA 18190	Porta retén
15	CU 7129	Perno (Ø 1" x 135 mm.)	56	224172551	Retén (tipo SAV 5506 ó TH 1341)
16	SA 18079	Cilindro hidráulico Ø 2.1/2" x Ø 32 x 555 mm.	57	SA 14411	Buje de complemento
17	SA 18059	Traba cilindro hidráulico Ø 2.1/2"	58	GF 20265-D	Bulón cab. allen ROSCA DER. W 1/2" x 1" - G.5 (36 mm.)-(ver figura)
18	SA 3218	Clavija elástica		GF 20265-I	Bulón cab. allen ROSCA IZQ. W 1/2" x 1" - G.5 (36 mm.)-(no mostrado)
19	CH 9152	Perno de traba (Ø 3/8" x 225 mm.)	59	SA 19042	Telescópico de marcador (tubo 50 x 50 x 1000 mm.)
20	GF 20543	Grampa U rosca W 3/4"	60	SA 10050	Arandela plana Ø 36 x Ø 16 mm. x 3/16"
	201305000	Tuerca exag. autofrenante W 3/4" (alta)	61	201096211	Bulón cab. exag. UNC 5/8" x 3.1/2" - G.5
21	SA 11737-C	Grampa U rosca W 3/4"		201304979	Tuerca exag. autofrenante W 5/8" (alta)
	201305000	Tuerca exag. autofrenante W 3/4" (alta)	62	SA 18458-D	Escuadra con guía de registro "rosca derecha" - (ver figura)
22	201096294	Bulón cab. exag. UNC 5/8" x 5.1/2" - G.5		SA 18458-I	Escuadra con guía de registro "rosca izquierda" - (no mostrado)
	201304979	Tuerca exag. autofrenante W 5/8" (alta)	63	GF 20143	Arandela plana Ø 31,5 x Ø 25 x 0,5 mm.
23	GF 21455-D	Barral porta lanza y marcador "derecho" (56 c.)	64	GF 21404	Buje guía de retén
24	SA 18982	Vástago amortiguador, Ø 1"x 2270 mm., W 7/8" (desde 11/2007)	65	SA 18314	Disco cóncavo dentado Ø 20"
25	SA 18898	Arandela plana Ø 65 x Ø 26 mm. x 1/4"	66	620062057	Rodamiento Nº 6205-2RS
26	SA 18395	Resorte interno de vástago amortiguador	67	SA 14467	Porta retén
27	SA 18281	Resorte externo de vástago amortiguador	68	216062950	Anillo seeger I-52
28	SA 18983	Registro de resortes W 7/8" (desde 11/2007)	69	GF 21454-I	Soporte de barral "izquierdo" (56 c.)
29	201203338	Tuerca exag. W 7/8" (desde 11/2007)	70	GF 21455-I	Barral porta enganche y marcador "izquierdo" (56 c.)
30	GF 21122	Vástago de empuje (1510 mm.)	71	SA 12504	Perno de enganche trasero
31	R 1161	Arandela plana Ø 52 x Ø 25,7 mm. x 5/16"	72	SA 18658	Enganche trasero (posición de transporte)
32	SA 18069	Buje de suplemento (125 mm.)	73	201121126	Tornillo C F. W 5/16" x 3/4"
33	S 632-02	Arandela plana Ø 40 x Ø 26,7 mm. x 1/8"		201309127	Tuerca exag. flange W 5/16"
34	SA 14373	Perno (Ø 1" x 250 mm.)	74	GF 21410	Placa de amortiguación (goma sintética 300 x 155 x 10 mm.)
35	GF 20510	Arandela plana Ø 41 x Ø 25,7 x 1,25 mm.	75	GF 21409	Base apoyo de marcador
36	SA 19629-R	Pictograma (brazos marcadores 2 y 3 tramos) -idioma ruso	76	201055605	Bulón cab. exag. W 1/2" x 3.1/4" - G.5
37	201033578	Bulón cab. exag. W 5/8" x 2"		201304953	Tuerca exag. autofrenante W 1/2" (alta)
	S 923-01	Arandela plana Ø 31 x Ø 16 mm. x 1/8"	77	GF 21518	Semi pórtico de apoyo -56 c.- (desde 10/2007)
	201309184	Tuerca exag. flange W 5/8"	78	GF 21459	Semi pórtico de apoyo -56 c.- (hasta 09/2007)
38	SA 18061	Perno de articulación (Ø 1" x 250 mm.)	79	201034444	Bulón cab. exag. W 3/4" x 11"
39	201001021	Alemite recto BSP 1/8"		201305000	Tuerca exag. autofrenante W 3/4" (alta)
40	SA 18098	Perno de marcador (Ø 1" x 775 mm.)			
41	GF 21121-D	Brazo marcador principal "der." (2700 mm.) -sólo 56 c.-ver figura			
	GF 21121-I	Brazo marcador principal "izq." (2700 mm.) -sólo 56 c.-no mostrado			
42	SA 18696-R	Pictograma (regulación marcadores 2 tramos) -idioma ruso			

NOTA: Para identificar los términos **derecho** ó **izquierdo**, éstos deben entenderse observando la máquina desde atrás.

-CONJUNTO TENSOR DE CHASIS PARA 28 y 56 CUERPOS

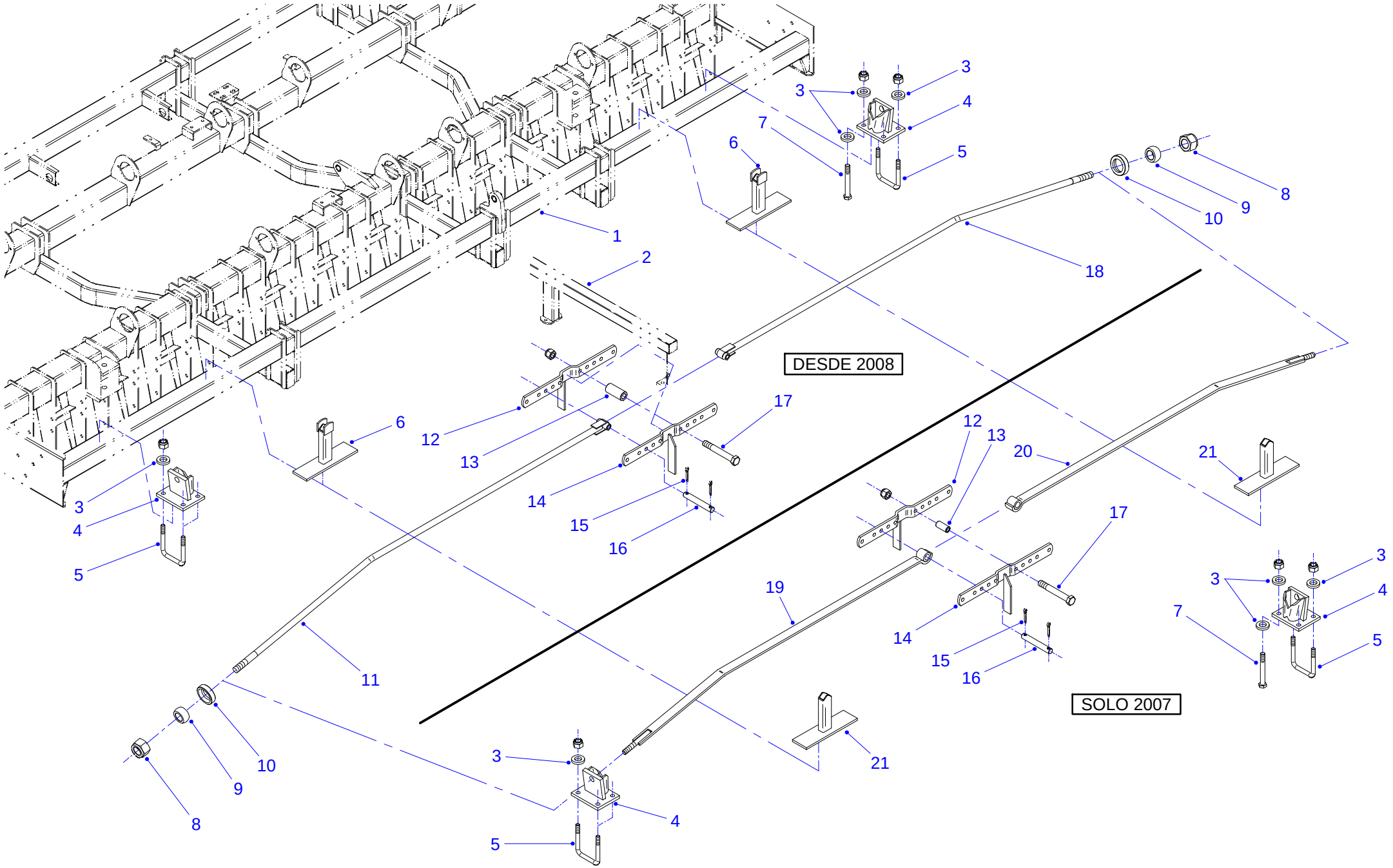

8 Lista de partes y piezas

Nº	Código	Denominación	Nº	Código	Denominación
1	XXXXXXXX	Chasis (vista parcial)			
2	GF 24089	Soporte central de tolvas (sólo 28 y 56 c.)			
3	SA 14146	Arandela plana Ø 36 x Ø20,5 mm. x 1/4"			
4	GF 24066	Base con guía para tensor			
5	RV 8124	Grampa "U" rosca W 3/4"			
	201305000	Tuerca exag. autofrenante W 3/4" (alta)			
6	GF 24303	Apoyo de tensor redondo (desde 2008)			
7	201034394	Bulón cab. exag. W 3/4" x 7"			
	201305000	Tuerca exag. autofrenante W 3/4" (alta)			
8	201305109	Tuerca exag. autofrenante W 1"			
9	SA 18398	Bolita de rótula			
10	SA 18936	Anillo de rótula			
11	GF 24314	Tensor "redondo-izquierdo" (chasis izquierdo 56 c.) -desde 2008-			
	GF 24316	Tensor "redondo-izquierdo" (chasis derecho 56 c.) -desde 2008-			
	GF 24301	Tensor "redondo-izquierdo" (sólo chasis 28 c.) -desde 2008-			
12	GF 24063	Unión central interna de tensores			
13	SA 14325-02	Buje de rienda			
14	GF 24064	Unión central externa de tensores			
15	208011726	Chaveta partida Ø 5 x 40 mm.			
16	SA 14326	Perno de rienda (Ø 5/8" x 106 mm.)			
17	201096252	Bulón cab. exag. UNC 5/8" x 106 mm. - G.5			
	201304979	Tuerca exag. autofrenante W 5/8" (alta)			
18	GF 24315	Tensor "redondo-derecho" (chasis izquierdo 56 c.) -desde 2008-			
	GF24317	Tensor "redondo-derecho" (chasis derecho 56 c.) -desde 2008-			
	GF 24302	Tensor "redondo-derecho" (sólo chasis 28 c.) -desde 2008-			
19	GF 24059	Tensor "plano-izquierdo" (chasis izquierdo 56 c.) -sólo 2007-			
	GF 24061	Tensor "plano-izquierdo" (chasis derecho 56 c.) -sólo 2007-			
20	GF 24060	Tensor "plano-derecho" (chasis izquierdo 56 c.) -sólo 2007-			
	GF 24062	Tensor "plano-derecho" (chasis derecho 56 c.) -sólo 2007-			
21	GF 24065	Apoyo de tensor plano (sólo 2007)			

NOTA: Para identificar los términos **derecho** ó **izquierdo**, éstos deben entenderse observando la máquina desde atrás.

-LANZA PARA TRABAJO REBATIBLE 44 y 56 CUERPOS
desde 2008

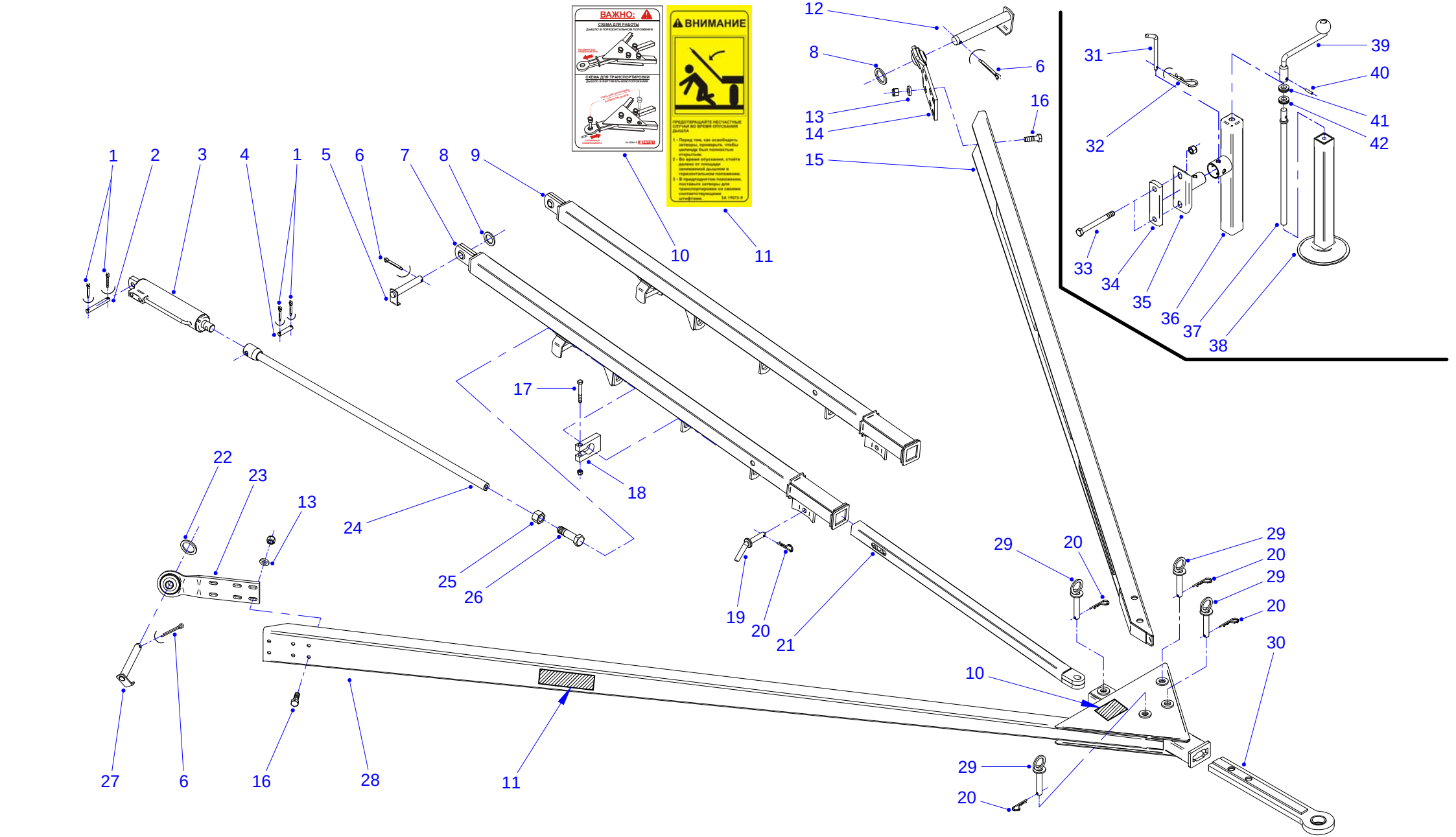

Nº	Código	Denominación	Nº	Código	Denominación
1	208011726	Chaveta partida Ø 5 x 40 mm.	34	SA 18860	Placa de sujeción (135 mm.)
2	GF 5748	Perno de cilindro (Ø 5/8" x 125 mm.)	35	SA 18113	Soporte gato de lanza
3	SA 18238	Cilindro hidráulico Ø 3" x Ø 32 x 250 mm.	36	SA 18118	Caja de gato
4	SA 3615	Perno (Ø 5/8" x 73 mm.)	37	SA 18116	Vástago de regulación
5	SA 11113	Perno (Ø 1" x 165 mm.)	38	SA 18117	Base de gato
6	208011965	Chaveta partida Ø 6 x 60 mm.	39	SA 18114	Manivela de gato
7	GF 21527	Barral central de lanza rebatible 56 c. -2235 mm.- (desde 05/2007)	40	216060467	Espina elástica Ø 4,5 x 22 mm.
8	S 632-02	Arandela plana Ø 40 x Ø 26,7 x 1/4"	41	SA 18115	Arandela de grilón Ø 36,7 x Ø 16 mm. x 1/4"
9	GF 21526	Barral central de lanza rebatible 44 c. -2235 mm.- (desde 05/2007)	42	SA 18119	Arandela plana Ø 31,7 x Ø 16 mm. x 1/4"
10	SA 25004-R	Pictograma (posiciones de puntera) -idioma ruso			
11	SA 19073-R	Pictograma (lanza para trabajo) -idioma ruso			
12	SA 18144	Perno de lanza Ø (1" x 195 mm.)			
13	GF 5529	Arandela plana Ø 26 x Ø 13 mm. x 3/16"			
14	SA 18173	Placa de tiro con rótula "izquierda" (Ø 1")			
15	GF 21523	Semi-lanza rebatible "izquierda" 44 c. -3740 mm.- (desde 2008)			
	GF 21525	Semi-lanza rebatible "izquierda" 56 c. -3900 mm.- (desde 2008)			
16	201033149	Bulón cab. exag. W 1/2" x 1.3/4"			
	201304953	Tuerca exag. autofrenante W 1/2" (alta)			
17	201032430	Bulón exagonal W 3/8" x 2.3/4"			
	201304854	Tuerca exag. autofrenante W 3/8" (alta) **sólo 2008**			
	201021466	Arandela plana Ø 3/8"			
18	SA 18981	Brida anti-rotación vástago de levante			
19	AC 4101	Pasador de traba (Ø 3/4" x 190 mm.)			
20	R 1172-01	Clavija elástica			
21	SA 14422	Telecópico de lanza rebatible -tubo 50 x 50 x 1230 mm.- (44 y 56 c.)			
22	SA 19256	Arandela plana Ø 40 x Ø 29,5 mm. x 1/8"			
23	SA 18172	Placa de tiro con rótula "derecha" (Ø 1.1/8")			
24	GF 21528	Vàstago de levante c/registro (1360 mm.) 44 y 56 c. (desde 10/2007)			
25	201203304	Tuerca exagonal W 3/4"			
26	201034071	Bulón cab. exag. W 3/4" x 2.1/2" (todo rosca)			
27	SA 18145	Perno de lanza (Ø 1.1/8" x 195 mm.)			
28	GF 21522	Semi-lanza rebatible "derecha" 44 c. -3760 mm.- (desde 2008)			
	GF 21524	Semi-lanza rebatible "derecha" 56 c. -3900 mm.- (desde 2008)			
29	GF 5439	Perno fijación de barral (Ø 1" x 140 mm.)			
30	SA 18959	Lengüeta telescópica de lanza, ojal Ø 50 mm. (44 y 56 c.)			
31	SA 3381	Perno de traba (Ø 3/8" x 125 mm.)			
32	SA 3218	Clavija elástica			
33	201033370	Bulón cab. exag. W 1/2" x 4.1/4"			
	201304953	Tuerca exag. autofrenante W 1/2" (alta)			

NOTA: Para identificar los términos **derecho** ó **izquierdo**, éstos deben entenderse observando la máquina desde atrás.

10

-CHASIS DERECHO Y CENTRAL 66 CUERPOS (Ucrania y Rusia) desde 2008
-UNIONES DE MODULOS DELANTERA Y TRASERA DERECHAS
-SEMICARROS PARA TRANSPORTE "DELANTEROS Y TRASEROS"

Giorgi

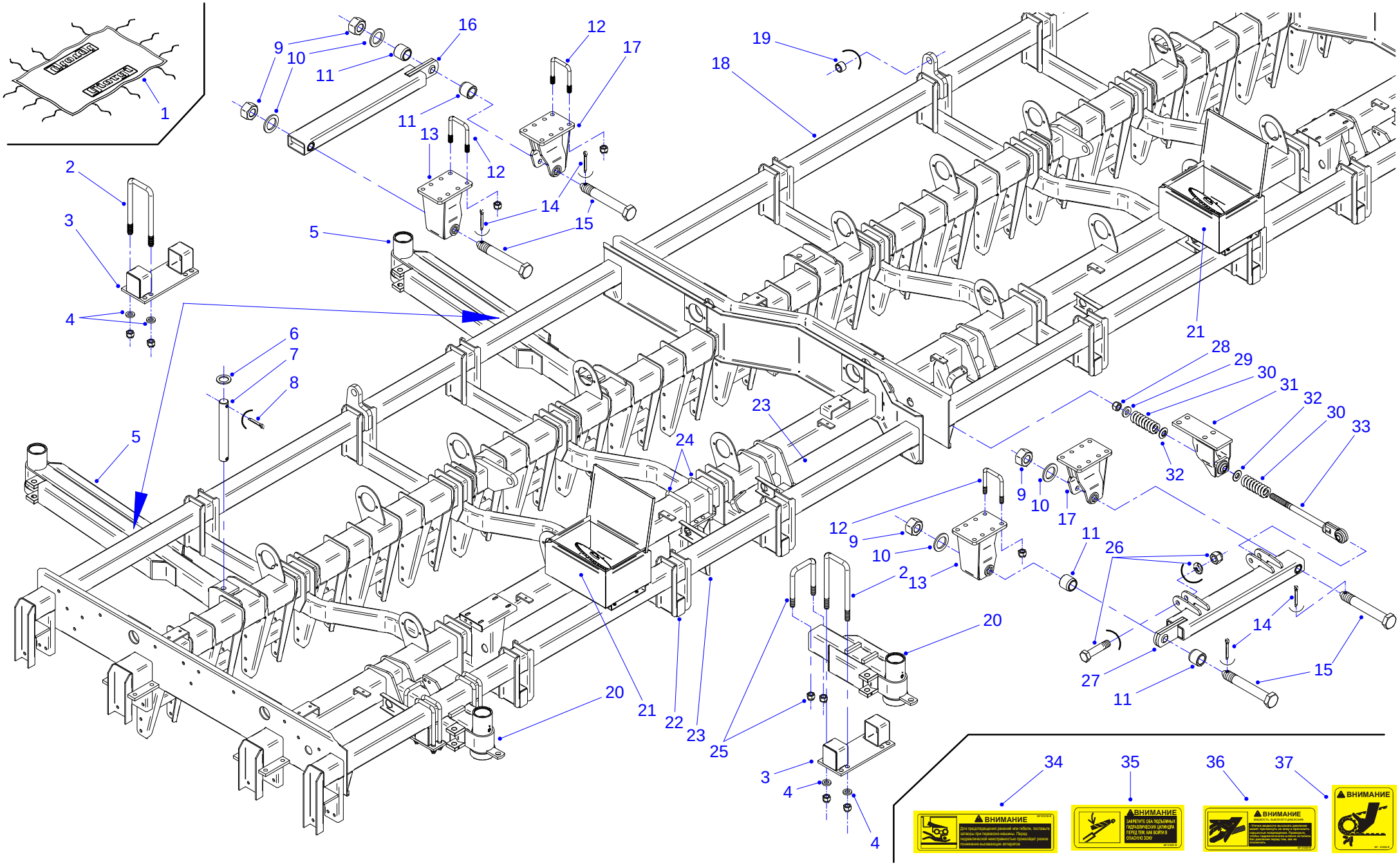

10 Lista de partes y piezas

Giorgi

Nº	Código	Denominación	Nº	Código	Denominación
1	GF 21352	Cobertura de lona para 22, 44, 66 y 88 c. (5500 x 3500 mm.)	33	GF 21394	Brazo estabilizador "largo"
2	GF 21400	Grampa "U" rosca W 3/4"	34	GF 21218-R	Pictograma (cuerpos de siembra) -idioma ruso
	201305000	Tuerca exag. autofrenante W 3/4" (alta)	35	GF 21221-R	Pictograma (trabar cilindros hidráulicos) -idioma ruso
3	GF 21457	Placa soporte de "semi-carros reforzados"	36	GF 21223-R	Pictograma (fugas de aceite) -idioma ruso
4	SA 14146	Arandela plana Ø 36 x Ø 20,5 mm. x 1/4"	37	GF 21225-R	Pictograma (engranaje) -idioma ruso
5	GF 21453	Semi-carro "trasero" reforzado, sin rienda			
6	S 632-02	Arandela plana Ø 40 x Ø 26,7 mm. x 1/8"			
7	GF 21104	Perno anclaje de semi-carro (Ø 1" x 195 mm.)			
8	208011940	Chaveta partida Ø 6 x 50 mm.			
9	201305109	Tuerca exag. autofrenante W 1"			
10	S 632-02	Arandela plana Ø 40 x Ø 26,7 mm. x 1/8"			
	GF 20510	Arandela plana Ø 41 x Ø 25,7 x 1,25 mm.			
11	GF 21296	Buje separador			
12	RV 8124	Grampa "U" rosca W 3/4"			
	201305000	Tuerca exag. autofrenante W 3/4" (alta)			
13	GF 21412-I	Fijación postiza de unión de módulos (izquierda)			
14	208011965	Chaveta partida Ø 6 x 60 mm.			
15	GF 21411	Bulón cab. exag. UNC 1" x 7.1/2" - G.5			
16	GF 21521	Unión de módulos "trasera" (44, 66 y 88 c.)			
17	GF 21412-D	Fijación postiza de unión de módulos (derecha)			
18	GF 24321	Chasis 22 cuerpos (chasis central 66 c.) UCRANIA-RUSIA			
19	RV 8130	Buje Ø 38,1 x 26 mm.			
20	GF 24111	Semi-carro "delantero" reforzado, con topes			
21	XXXXXXXX	Kit para siembra de colza: Despiece en **Lámina N° 55**			
22	GF 24320	Chasis 22 cuerpos (chasis derecho 66 c.) UCRANIA-RUSIA			
23	GF 21236	Bajada postiza soporte de cuerpo			
24	GF 5803	Grampa "U" rosca W 3/4"			
	201305000	Tuerca exag. autofrenante W 3/4" (alta)			
25	GF 20543	Grampa "U" rosca W 3/4"			
	201305000	Tuerca exag. autofrenante W 3/4" (alta)			
26	201034196	Bulón cab. exag. W 3/4" x 3.1/2"			
	201203304	Tuerca exagonal W 3/4"			
	201021177	Arandela grower 3/4"			
27	GF 24329	Unión de módulos delantera "derecha" (66 c.)			
28	201305026	Tuerca exag. autofrenante W 7/8"			
29	SA 18507-02	Arandela plana Ø 46 x Ø 23 mm. x 1/4"			
30	SA 18942	Resorte "reforzado" (Ø 47 x Ø 11 mm. - 9 espiras - 125 mm.)			
31	GF 21395	Soporte postizo de brazo estabilizador, con rótula			
32	SA 18668	Arandela tope de rótula (brazo estabilizador)			

NOTA: Para identificar los términos **derecho** ó **izquierdo**, éstos deben entenderse observando la máquina desde atrás.

11

-CHASIS CENTRAL E IZQUIERDO 66 CUERPOS (Rusia - Ucrania) desde 2008
-UNION DE MODULOS DELANTERA Y TRASERA IZQUIERDAS
-SEMICARROS PARA TRANSPORTE "DELANTEROS Y TRASEROS"

Giorgi

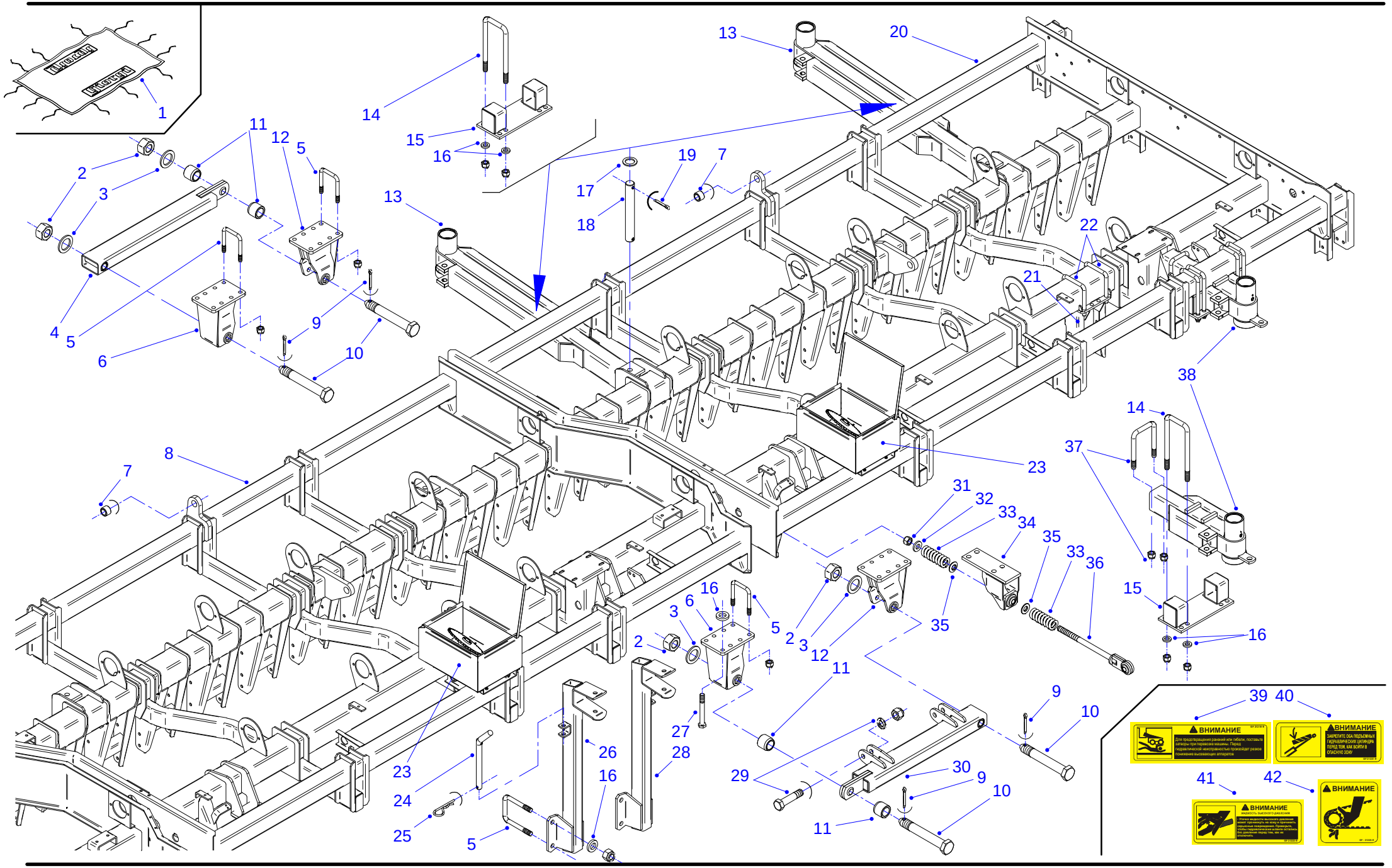

11 Lista de partes y piezas

Giorgi

Nº	Código	Denominación	Nº	Código	Denominación
1	GF 21352	Cobertura de lona para 22, 44, 66 y 88 c. (5500 x 3500 mm.)	33	SA 18942	Resorte "reforzado" (Ø 47 x Ø 11 mm. - 9 espiras - 125 mm.)
2	201305109	Tuerca exag. autofrenante W 1"	34	GF 21395	Soporte postizo de brazo estabilizador, con rótula
3	S 632-02	Arandela plana Ø 40 x Ø 26,7 mm. x 1/8"	35	SA 18668	Arandela tope de rótula (brazo estabilizador)
	GF 20510	Arandela plana Ø 41 x Ø 25,7 x 1,25 mm.	36	GF 21394	Brazo estabilizador "largo"
4	GF 21521	Unión de módulos "trasera" (44, 66 y 88 c.)	37	GF 20543	Grampa "U" rosca W 3/4"
5	RV 8124	Grampa "U" rosca W 3/4"		201305000	Tuerca exag. autofrenante W 3/4" (alta)
	201305000	Tuerca exag. autofrenante W 3/4" (alta)	38	GF 24111	Semi-carro "delantero" reforzado, con topes
6	GF 21412-I	Fijación postiza de unión de módulos (izquierda)	39	GF 21218-R	Pictograma (cuerpos de siembra) -idioma ruso
7	RV 8130	Buje Ø 38,1 x 26 mm.	40	GF 21221-R	Pictograma (trabar cilindros hidráulicos) -idioma ruso
8	GF 24321	Chasis 22 cuerpos (chasis central 66 c.) UCRANIA-RUSIA	41	GF 21223-R	Pictograma (fugas de aceite) -idioma ruso
9	208011965	Chaveta partida Ø 6 x 60 mm.	42	GF 21225-R	Pictograma (engranaje) -idioma ruso
10	GF 21411	Bulón cab. exag. UNC 1" x 7.1/2" - G.5			
11	GF 21296	Buje separador			
12	GF 21412-D	Fijación postiza de unión de módulos (derecha)			
13	GF 21453	Semi-carro "trasero" reforzado, sin rienda			
14	GF 21400	Grampa "U" rosca W 3/4"			
	201305000	Tuerca exag. autofrenante W 3/4" (alta)			
15	GF 21457	Placa soporte de "semi-carros reforzados"			
16	SA 14146	Arandela plana Ø 36 x Ø 20,5 mm. x 1/4"			
17	S 632-02	Arandela plana Ø 40 x Ø 26,7 mm. x 1/8"			
18	GF 21104	Perno anclaje de semi-carro (Ø 1" x 195 mm.)			
19	208011940	Chaveta partida Ø 6 x 50 mm.			
20	GF 24322	Chasis 22 cuerpos (chasis izquierdo 66 c.) UCRANIA-RUSIA			
21	GF 21236	Bajada postiza soporte de cuerpo			
22	GF 5803	Grampa "U" rosca W 3/4"			
	201305000	Tuerca exag. autofrenante W 3/4" (alta)			
23	XXXXXXXX	Kit para siembra de colza: Despiece en **Lámina N° 55**			
24	CU 7006	Traba para transporte (Ø 5/8" x 200 mm.)			
25	SA 9523	Clavija elástica			
26	GF 24339-D	Brazo apoyo de lanza rebatible "derecho" (66 c.)			
27	201096591	Bulón cab. exag. UNC 3/4" x 6"- G.5			
	201305059	Tuerca exag. autofrenante W 3/4" (baja)			
28	GF 24339-I	Brazo apoyo de lanza rebatible "izquierdo" (66 c.)			
29	201034196	Bulón cab. exag. W 3/4" x 3.1/2"			
	201203304	Tuerca exagonal W 3/4"			
	201021177	Arandela grower 3/4"			
30	GF 24330	Unión de módulos delantera "izquierda" (66 c.)			
31	201305026	Tuerca exag. autofrenante W 7/8"			
32	SA 18507-02	Arandela plana Ø 46 x Ø 23 mm. x 1/4"			

NOTA: Para identificar los términos **derecho** ó **izquierdo**, éstos deben entenderse observando la màquina desde atrás.

12

- CONJUNTO BRAZO MARCADOR PARA 66 CUERPOS (desde 2008)
- CONJUNTO DISCO MARCADOR

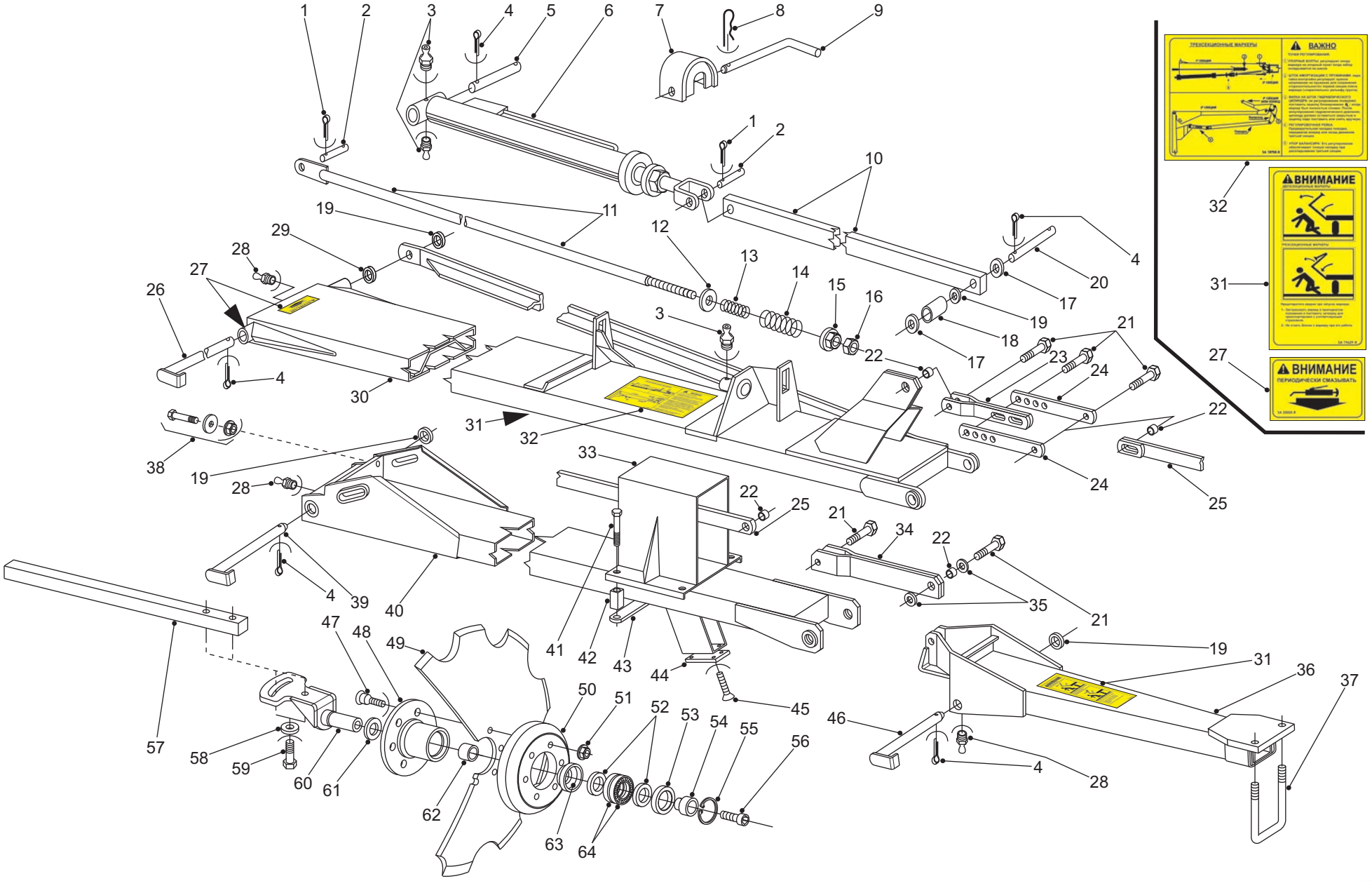

12 Lista de partes y piezas

Giorgi

Nº	Código	Denominación	Nº	Código	Denominación
1	208011726	Chaveta partida Ø 5 x 40 mm.	37	SA 18322	Grampa U rosca W 1/2"
2	SA 3615	Perno (Ø 5/8" x 73 mm.)		201304953	Tuerca exag. autofrenante W 1/2" (alta)
3	201001203	Alemite recto SAE 1/4"	38	201033578	Bulón cab. exag. W 5/8" x 2"
4	208011940	Chaveta partida Ø 6 x 50 mm.		S 923-01	Arandela plana Ø 31 x Ø 16 mm. x 1/8"
5	CU 7129	Perno (Ø 1" x 135 mm.)		201309184	Tuerca exag. flange W 5/8"
6	SA 18079	Cilindro hidráulico Ø 2.1/2" x Ø 32 x 555 mm.	39	SA 18061	Perno de articulación (Ø 1" x 250 mm.)
7	SA 18059	Traba cilindro hidráulico Ø 2.1/2"	40	GF 24325	Brazo marcador intermedio (1990 mm.) -sólo 66 c.-
8	SA 3218	Clavija elástica	41	201033354	Bulón cab. exag. W 1/2" x 4"
9	CH 9152	Perno de traba (Ø 3/8" x 225 mm.)		201304953	Tuerca exag. autofrenante W 1/2" (alta)
10	GF 21122	Vástago de empuje (1510 mm.)	42	SA 19058	Separador cuadrado
11	SA 18982	Vástago amortiguador, Ø 1" x 2270 mm., W 7/8"	43	SA 19057	Placa fijación de apoyo postizo (210 mm.)
12	SA 18898	Arandela plana Ø 65 x Ø 26 mm. x 1/4"	44	SA 18262	Placa de amortiguación (goma sintética 110 x 110 x 13 mm.)
13	SA 18395	Resorte amortiguador interno (Ø 38 x Ø 6 mm.-16,5 esp.-192 mm.)	45	201121126	Tornillo C. F. ranurada W 5/16" x 3/4"
14	SA 18281	Resorte amortiguador (Ø71 x Ø 15,75 mm.-8,25 esp.-182 mm.)		201309127	Tuerca exag. flange W 5/16"
15	SA 18983	Registro de resortes W 7/8"	46	SA 18099	Perno de puntera (Ø 1" x 205 mm.)
16	201203338	Tuerca exag. W 7/8"	47	201121167	Tornillo C.F. ranurada W 5/16" x 1.3/4"
17	R 1161	Arandela plana Ø 52 x Ø 25,7 mm. x 5/16"	48	SA 18596	Maza de disco marcador
18	SA 18069	Buje de suplemento (125 mm.)	49	SA 18314	Disco cóncavo dentado Ø 20"
19	S 632-02	Arandela plana Ø 40 x Ø 26,7 mm. x 1/8"	50	SA 18396	Contrapeso de disco marcador (fundición)
20	SA 14373	Perno (Ø 1" x 250 mm.)	51	201309127	Tuerca exag. flange W 5/16"
21	201033180	Bulón cab. exag. W 1/2" x 2"	52	224172551	Retén (tipo SAV 5506 ó TH 1341)
	201304953	Tuerca exag. autofrenante W 1/2" (alta)	53	SA 14467	Porta retén
22	SA 18094	Buje Ø 19 x 17 mm.	54	SA 14411	Buje de complemento
23	SA 18093	Registro curvado de eslinga	55	216062950	Anillo seeger I-52
24	SA 18092	Registro recto de eslinga	56	GF 20265-D	Bulón cab. allen ROSCA DER. W 1/2" x 1" - G.5 (36 mm.)-(ver figura)
25	SA 18453	Rienda de levante (1420 mm.)		GF 20265-I	Bulón cab. allen ROSCA IZQ. W 1/2" x 1" - G.5 (36 mm.)-(no mostrado)
26	SA 18098	Perno de marcador (Ø 1" x 775 mm.)	57	SA 19042	Telescópico de marcador (T. 50 x 50 x 1000 mm.) p/separación 38 cm.
27	SA 25055-R	Pictograma (lubricación) -idioma ruso		GF 24342	Telescópico de marcador (T. 50 x 50 x 800 mm.) p/separación 19 cm.
28	201001021	Alemite recto BSP 1/8"	58	SA 10050	Arandela plana Ø 36 x Ø 16 mm. x 3/16"
29	GF 20510	Arandela plana Ø 41 x Ø 25,7 x 1,25 mm.	59	201096104	Bulón cab. exag. UNC 5/8" x 3.1/2" - G.5
30	GF 24324-I	Brazo marcador principal "izq." (2700 mm.) -sólo 66 c.-ver figura		201304979	Tuerca exag. autofrenante W 5/8" (alta)
	GF 24324-D	Brazo marcador principal "der." (2700 mm.) -sólo 66 c.-no mostrado	60	SA 18458-D	Escuadra con guía de registro "rosca derecha" - (ver figura)
31	SA 19629-R	Pictograma (brazos marcadores 2 y 3 tramos) -idioma ruso		SA 18458-I	Escuadra con guía de registro "rosca izquierda" - (no mostrado)
32	SA 18705-R	Pictograma (regulación marcadores 3 tramos) -idioma ruso	61	GF 20143	Arandela plana Ø 31,5 x Ø 25 x 0,5 mm.
33	SA 19056	Apoyo postizo de marcador	62	GF 21404	Buje guía de retén
34	SA 18326	Balancín de eslinga (400 mm.)	63	SA 18190	Porta retén
35	201021524	Arandela plana Ø 1/2"	64	620062057	Rodamiento Nº 6205-2RS
36	GF 24326	Puntera de marcador (700 mm.)			

NOTA: Para identificar los términos **derecho** ó **izquierdo**, éstos deben entenderse observando la máquina desde atrás.

13

-CONJUNTO PORTA MARCADORES 66 CUERPOS (Ucrania-Rusia) desde 2008
-LANZAS PARA TRANSPORTE
-CONJUNTO PORTICOS APOYO DE MARCADORES

Giorgi

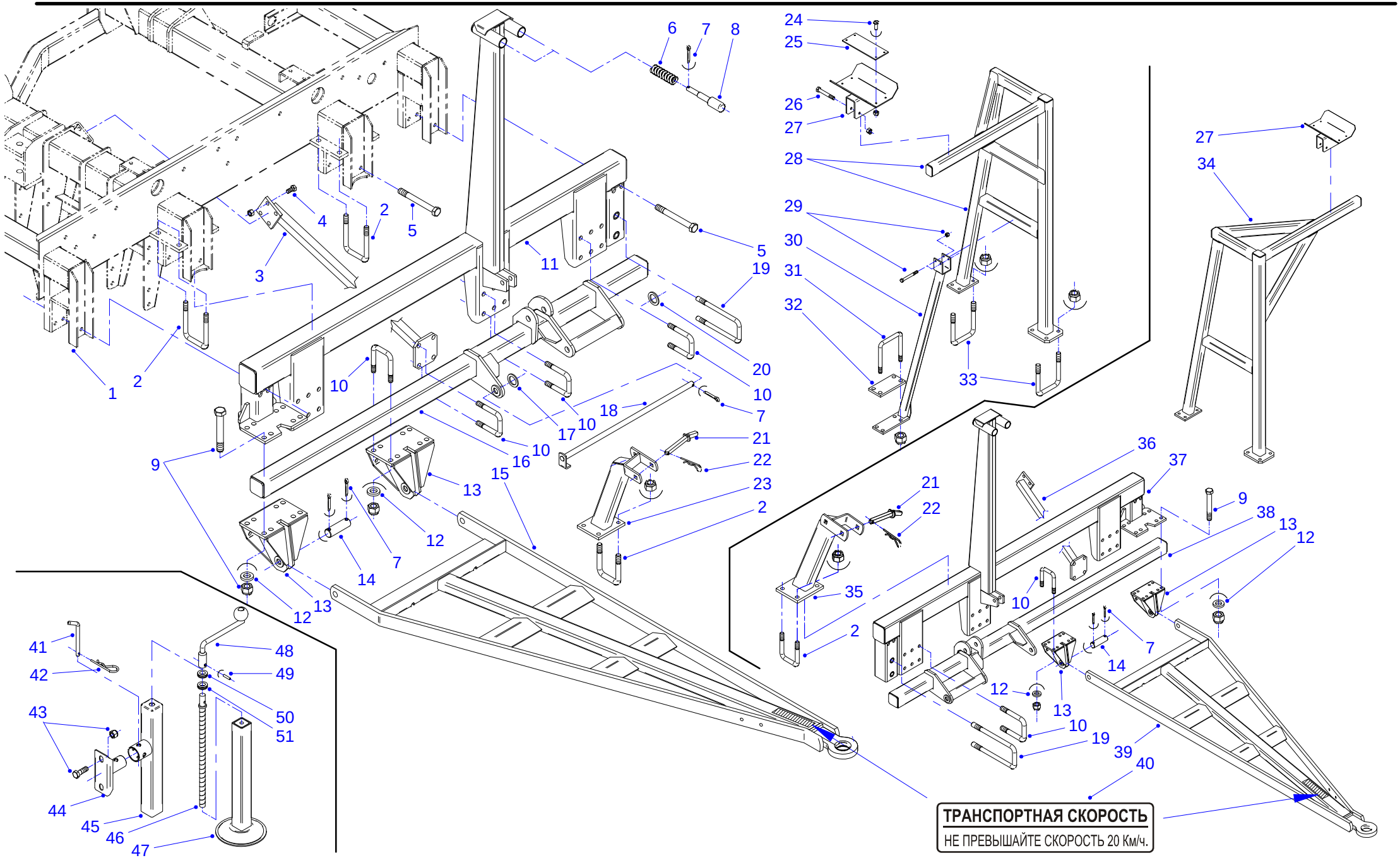

13 Lista de partes y piezas

Giorgi

Nº	Código	Denominación
1	XXXXXXXX	Chasis (vista parcial)
2	GF 20543	Grampa U rosca W 3/4"
	201305000	Tuerca exag. autofrenante W 3/4" (alta)
3	GF 24074-D	Rienda "derecha" a barral porta lanza (66 y 88 c.)
4	201096112	Bulón cab. exag. UNC 5/8" x 1.3/4" - G.5
	201304979	Tuerca exag. autofrenante W 5/8" (alta)
5	201096294	Bulón cab. exag. UNC 5/8" x 5.1/2" - G.5
	201304979	Tuerca exag. autofrenante W 5/8" (alta)
6	R 1117	Resorte (Ø 36,5 x Ø 6 mm. - 12 espiras - 133 mm.)
7	208011940	Chaveta partida Ø 6 x 50 mm.
8	SA 3634	Pistón amortiguador
9	201096575	Bulón cab. exag. UNC 3/4" x 5.1/2" - G.5
	201305000	Tuerca exag. autofrenante W 3/4" (alta)
10	SA 11737-C	Grampa U rosca W 3/4"
	201305000	Tuerca exag. autofrenante W 3/4" (alta)
11	GF 24072-D	Soporte de barral "derecho" (66 y 88 c.)
12	SA 14146	Arandela plana Ø 36 x Ø 20,5 mm. x 1/4"
13	SA 19235	Bajada postiza anclaje de lanza
14	AC 4633	Perno (Ø 1" x 80 mm.
15	SA 19055	Lanza para transporte "extremo derecho", ojal Ø 60 mm. (66 y 88 c.)
16	GF 24323-D	Barral porta lanza y marcador "derecho" (66 c.)
17	GF 20510	Arandela plana Ø 41 x Ø 25,7 x 1,25 mm.
18	SA 18098	Perno de marcador (Ø 1" x 775 mm.)
19	SA 19082	Grampa U rosca W 3/4"
	201305000	Tuerca exag. autofrenante W 3/4" (alta)
20	S 632-02	Arandela plana Ø 40 x Ø 26,7 mm. x 1/8"
21	SA 14040	Traba para transporte
22	SA 18204	Clavija elástica
23	GF 24075-D	Brazo apoyo "derecho" lanza transporte (66 y 88 c.)
24	201121126	Tornillo C F. W 5/16" x 3/4"
	201309127	Tuerca exag. flange W 5/16"
25	SA 19055	Placa de amortiguación (goma sintética 300 x 115 x 10 mm.)
26	201055605	Bulón cab. exag. W 1/2" x 3.1/4" - G.5
	201304953	Tuerca exag. autofrenante W 1/2" (alta)
27	SA 18845	Base apoyo de marcador
28	GF 24327-I	Pórtico de apoyo "izquierdo" (66 c.)
29	201032505	Bulón cab. exag. W 3/8" x 3.1/2"
	201304854	Tuerca exag. autofrenante W 3/8" (alta)
30	GF 24328	Puntal de pórtico (66 c.)
31	GF 5803	Grampa "U" rosca W 3/4"
	201305000	Tuerca exag. autofrenante W 3/4" (alta)
32	GF 24332-04	Placa (suplemento)
33	RV 8124	Grampa "U" rosca W 3/4"
	201305000	Tuerca exag. autofrenante W 3/4" (alta)
34	GF 24327-D	Pórtico de apoyo "derecho" (66 c.)
35	GF 24075-I	Brazo apoyo "izquierdo" lanza transporte (66 y 88 c.)
36	GF 24074-I	Rienda "izquierda" a barral porta lanza (66 y 88 c.)
37	GF 24072-I	Soporte de barral "izquierdo" (66 y 88 c.)
38	GF 24323-I	Barral porta lanza y marcador "izquierdo" (66 c.)
39	GF 24071	Lanza para transporte "extremo izquierdo", ojal Ø 60 mm. (66 y 88 c.)
40	GF 24019	Rótulo (velocidad de transporte) - idioma ruso
41	SA 3381	Perno de traba (Ø 3/8" x 125 mm.)
42	SA 3218	Clavija elástica
43	201033107	Bulón cab. exag. W 1/2" x 1.1/2"
	201304953	Tuerca exag. autofrenante W 1/2" (alta)
44	SA 18113	Soporte gato de lanza
45	SA 18118	Caja de gato
46	SA 18116	Vástago de regulación
47	SA 18117	Base de gato
48	SA 18114	Manivela de gato
49	216060467	Espina elástica Ø 4,5 x 22 mm.
50	SA 18115	Arandela de grilón Ø 36,7 x Ø 16 mm. x 1/4"
51	SA 18119	Arandela plana Ø 31,7 x Ø 16 mm. x 1/4"

NOTA: Para identificar los términos **derecho** ó **izquierdo**, éstos deben entenderse observando la máquina desde atrás.

14

-CHASIS DERECHO, CENTRAL E IZQUIERDO 66 CUERPOS - (Ucrania-Rusia) desde 2008
-CONJUNTO LANZA PARA TRABAJO 66 CUERPOS

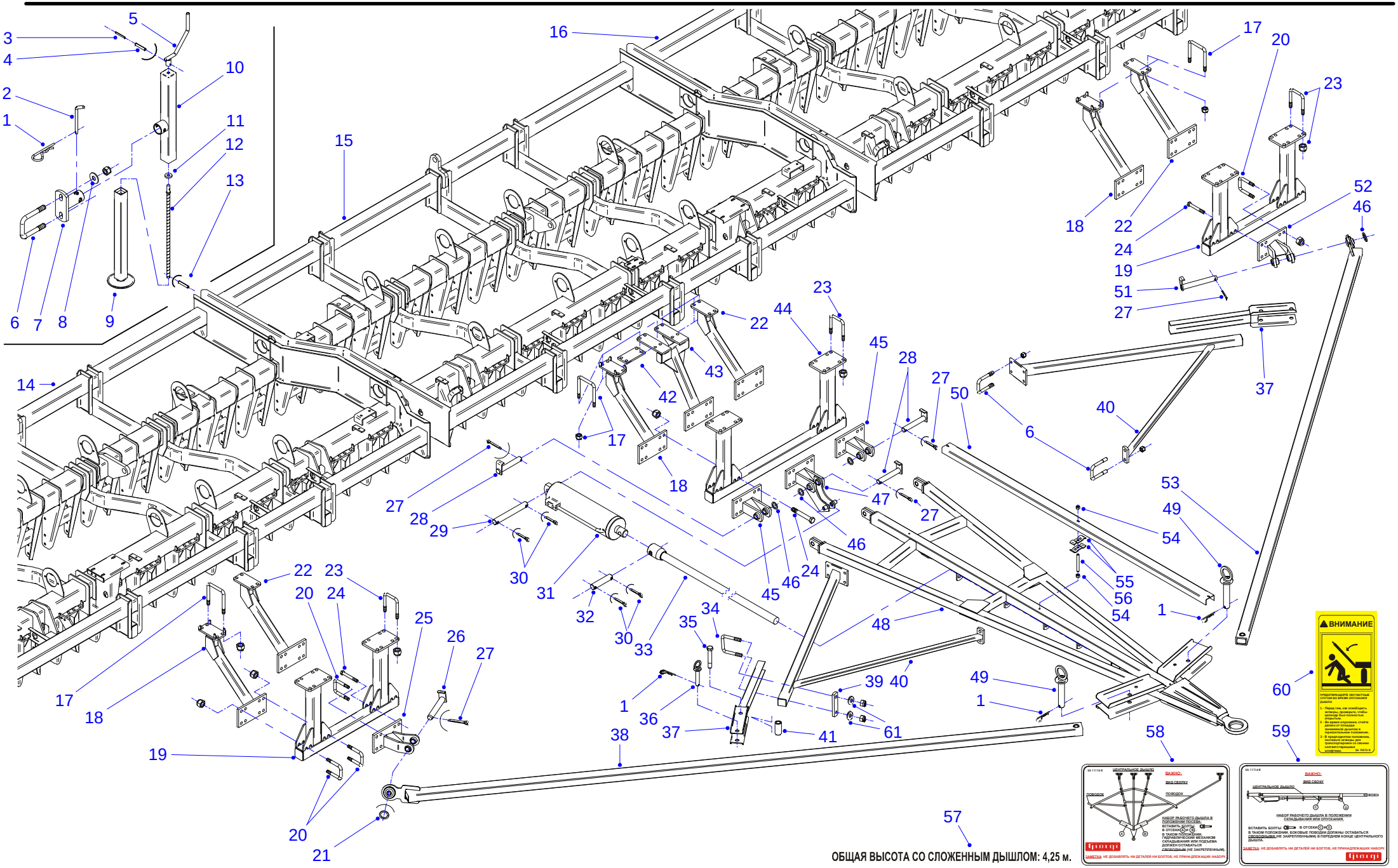

14 Lista de partes y piezas

Giorgi

Nº	Código	Denominación
1	R 1172-01	Clavija elástica
2	CU 7019	Traba de gato (Ø 1/2" x 150 mm.)
3	216060491	Espina elástica Ø 5 x 28 mm.
4	216060301	Espina elástica Ø 3 x 28 mm.
5	CU 7463	Manivela de gato
6	SA 14110	Grampa "U" rosca W 5/8"
	201304979	Tuerca exag. autofrenante W 5/8" (alta)
7	SA 14171	Soporte gato de lanza
8	SA 3833	Arandela plana Ø 40,5 x Ø 16 mm. x 1/8"
9	CU 7462	Base de gato
10	CU 7460	Caja de gato
11	CU 7464	Arandela de teflón Ø 41 x Ø 20 x 7 mm.
12	CU 7461	Vástago de regulación (rosca cuadrada 7/8" x 4 h.)
13	216060483	Espina elástica Ø 5 x 24 mm.
14	GF 24320	Chasis 22 cuerpos (chasis derecho 66 c.) UCRANIA-RUSIA
15	GF 24321	Chasis 22 cuerpos (chasis central 66 c.) UCRANIA-RUSIA
16	GF 24322	Chasis 22 cuerpos (chasis izquierdo 66 c.) UCRANIA-RUSIA
17	GF 5803	Grampa "U" rosca W 3/4"
	201305000	Tuerca exag. autofrenante W 3/4" (alta)
18	GF 24332	Rienda "derecha" de bastidor (66 c.)
19	GF 24335	Bastidor de tracción (chasis laterales 66 c.)
20	SA 11737-C	Grampa "U" rosca W 3/4"
	201305000	Tuerca exag. autofrenante W 3/4" (alta)
21	SA 19256	Arandela plana Ø 40 x Ø 29,5 mm. x 1/8"
22	GF 24333	Rienda "izquierda" de bastidor (66 c.)
23	RV 8124	Grampa "U" rosca W 3/4"
	201305000	Tuerca exag. autofrenante W 3/4" (alta)
24	201096575	Bulón cab. exag. UNC 3/4" x 5.1/2" - G.5
	201305000	Tuerca exag. autofrenante W 3/4" (alta)
25	SA 19045-D	Bajada de tracción derecha (agujeros Ø 1.1/8")
26	SA 18145	Perno de lanza (Ø 1.1/8" x 195 mm.)
27	208011965	Chaveta partida Ø 6 x 60 mm.
28	SA 11113	Perno de lanza (Ø 1" x 165 mm.)
29	GF 5748	Perno (Ø 5/8" x 125 mm.)
30	208011726	Chaveta partida Ø 5 x 40 mm.
31	SA 18238	Cilindro hidráulico Ø 3" x Ø 32 x 250 mm.
32	SA 3615	Perno inferior (Ø 5/8" x 73 mm.)
33	SA 14165	Vástago de levante (1530 mm.)
34	SA 18804	Grampa "U" rosca W 5/8"
	201304979	Tuerca exag. autofrenante W 5/8" (alta)
35	201096500	Bulón cab. exag. UNC 3/4" x 4.1/2" - G.5
	201305000	Tuerca exag. autofrenante W 3/4" (alta)
	SA 14146	Arandela plana Ø 36 x Ø 20,5 mm. x 1/4"
36	SA 18894	Perno (Ø 3/4" x 130 mm.)
37	SA 18891	Guía regulable de rienda
38	GF 24337	Rienda de lanza "derecha" (66 c.)
39	SA 18893	Placa de fijación
40	SA 18892	Soporte guía de rienda
41	SA 18895	Rolo separador
42	GF 24332-04	Placa (suplemento)
43	GF 24334	Rienda "central" de bastidor (66 c.)
44	GF 24331	Bastidor de tracción (chasis central 66 c.)
45	SA 19039	Bajada de tracción lateral
46	S 632-02	Arandela plana Ø 40 x Ø 26,7 mm. x 1/8"
47	SA 19038	Bajada de tracción central
48	GF 24336	Lanza central para trabajo "rebatible" (66 c.)
49	GF 5439	Perno fijación de barral (Ø 1" x 140 mm.)
50	SA 14190	Cobertor de circuito hidráulico (2590 mm.)
51	SA 18144	Perno de lanza (Ø 1" x 195 mm.)
52	SA 19045-I	Bajada de tracción izquierda (agujeros Ø 1")
53	GF 24338	Rienda de lanza "izquierda" (66 c.)
54	201309150	Tuerca exag. flange W 3/8"
55	CU 7110	Abrazadera de tubos
56	SA 11121	Espárrago roscado W 3/8" x 90 mm.
57	240020685	Calco (altura lanza rebatida: 4,25 m.) -idioma ruso
58	SA 11115-R	Calco (lanza rebatible: vista superior) -idioma ruso
59	SA 11114-R	Calco (lanza rebatible: vista lateral) -idioma ruso
60	SA 19073-R	Pictograma (lanza para trabajo) -idioma ruso
61	SA 10050	Arandela plana Ø 36 x Ø 16 mm. x 3/16"

NOTA: Para identificar los términos **derecho** ó **izquierdo**, éstos deben entenderse observando la máquina desde atrás.

-CHASIS LATERAL DERECHO 88 CUERPOS (Ucrania - Rusia) desde 2007
-CONJUNTO DE TRACCION LANZA PARA TRABAJO
-UNIONES DE MODULOS DELANTERA Y TRASERA DERECHAS -SEMI-CARROS

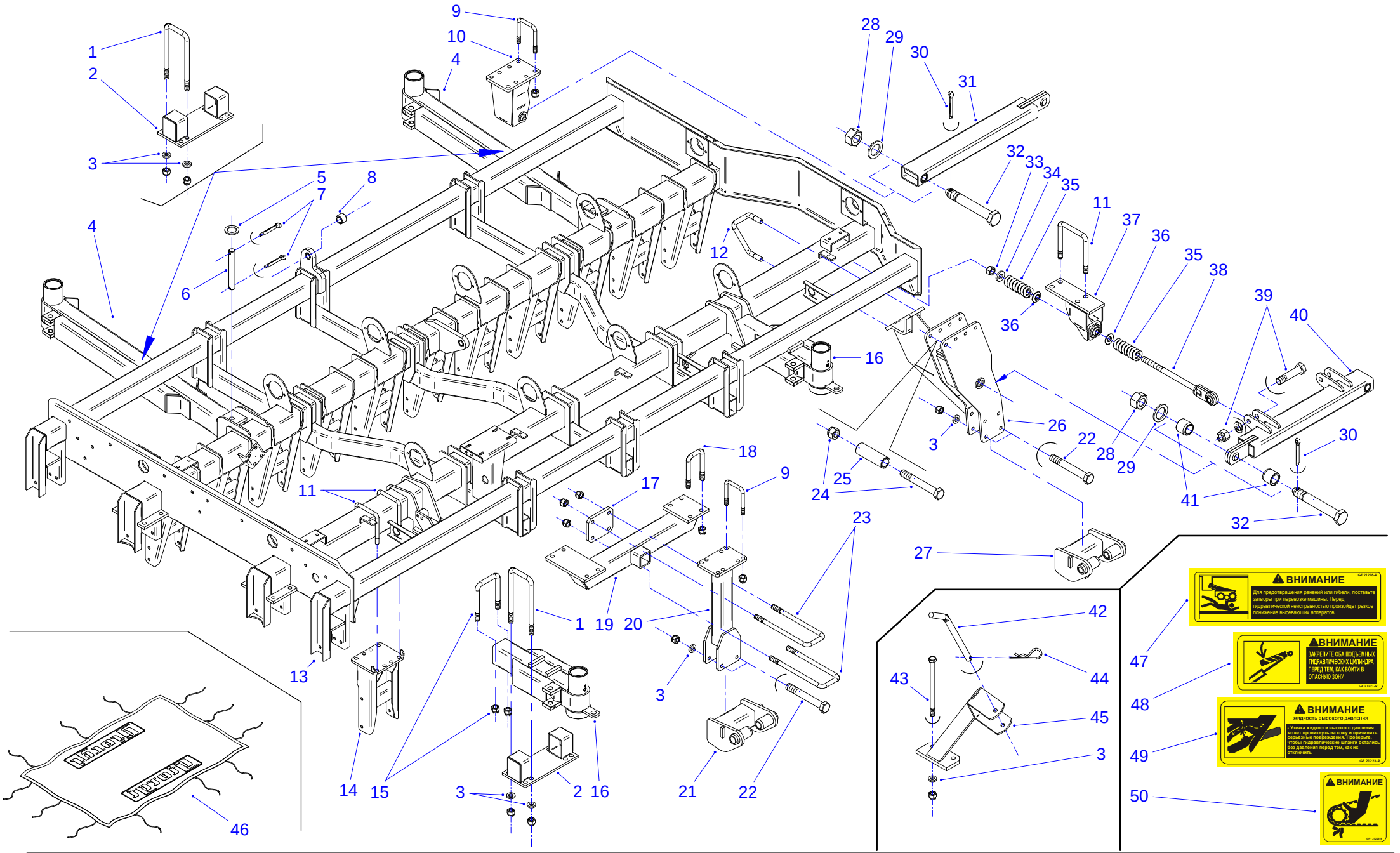

15 Lista de partes y piezas

Nº	Código	Denominación
1	GF 21400	Grampa "U" rosca W 3/4"
	201305000	Tuerca exag. autofrenante W 3/4" (alta)
2	GF 21457	Placa soporte de "semi-carros reforzados"
3	SA 14146	Arandela plana Ø 36 x Ø 20,5 mm. x 1/4"
4	GF 21453	Semi-carro "trasero" reforzado, sin rienda
5	S 632-02	Arandela plana Ø 40 x Ø 26,7 mm. x 1/8"
6	GF 21104	Perno anclaje de semi-carro (Ø 1" x 195 mm.)
7	208011940	Chaveta partida Ø 6 x 50 mm.
8	RV 8130	Buje Ø 38,1 x 26 mm.
9	RV 8124	Grampa "U" rosca W 3/4"
	201305000	Tuerca exag. autofrenante W 3/4" (alta)
10	GF 21412-I	Fijación postiza de unión de módulos (izquierda)
11	GF 5803	Grampa "U" rosca W 3/4"
	201305000	Tuerca exag. autofrenante W 3/4" (alta)
12	SA 3094	Grampa "V" rosca W 3/4"
	201305000	Tuerca exag. autofrenante W 3/4" (alta)
13	GF 24067	Chasis 22 c. (chasis lateral derecho 88 c.) UCRANIA-RUSIA
14	GF 21236	Bajada postiza soporte de cuerpo
15	GF 20543	Grampa "U" rosca W 3/4"
	201305000	Tuerca exag. autofrenante W 3/4" (alta)
16	GF 24111	Semi-carro "delantero" reforzado, con topes
17	GF 21355	Placa fijación de barral
18	GF 21302	Grampa "U" rosca W 3/4"
	201305000	Tuerca exag. autofrenante W 3/4" (alta)
19	GF 24087	Barral de tracción lateral derecho (88 c.)
20	GF 24089	Soporte bajada de tracción (88 c.)
21	SA 19361	Bajada de tracción (agujeros Ø 1.1/8")
22	201096575	Bulón cab. exag. UNC 3/4" x 5.1/2" - G.5
	201305000	Tuerca exag. autofrenante W 3/4" (alta)
23	GF 21301	Grampa "U" rosca W 3/4"
	201305000	Tuerca exag. autofrenante W 3/4" (alta)
24	201096591	Bulón cab. exag. UNC 3/4" x 6" - G.5
	201305000	Tuerca exag. autofrenante W 3/4" (alta)
25	GF 24084	Tubo de suplemento (99,5 mm.)
26	GF 24082	Soporte bajada de tracción lateral "derecha" (88 c.)
27	SA 19362	Bajada de tracción (agujeros Ø 1")
28	201305109	Tuerca exag. autofrenante W 1"
29	S 632-02	Arandela plana Ø 40 x Ø 26,7 mm. x 1/8"
	GF 20510	Arandela plana Ø 41 x Ø 25,7 x 1,25 mm.
30	208011965	Chaveta partida Ø 6 x 60 mm.
31	GF 21521	Unión de módulos "trasera" (44, 66 y 88 c.)
32	GF 21411	Bulón cab. exag. UNC 1" x 7.1/2" - G.5
33	201305026	Tuerca exag. autofrenante W 7/8"
34	SA 18507-02	Arandela plana Ø 46 x Ø 23 mm. x 1/4"
35	SA 18942	Resorte "reforzado" (Ø 47 x Ø 11 mm. - 9 espiras - 125 mm.)
36	SA 18668	Arandela tope de rótula (brazo estabilizador)
37	GF 21395	Soporte postizo de brazo estabilizador, con rótula
38	GF 21394	Brazo estabilizador "largo"
39	201034196	Bulón cab. exag. W 3/4" x 3.1/2"
	201203304	Tuerca exagonal W 3/4"
	201021177	Arandela grower 3/4"
40	GF 24079	Unión de módulos delantera "derecha" (88 c.) -desde 2007-
41	GF 21296	Buje separador
42	CU 7006	Perno de traba (Ø 5/8" x 200 mm.)
43	201034444	Bulón cab. exag. W 3/4" x 11"
	201305000	Tuerca exag. autofrenante W 3/4" (alta)
44	R 1172-01	Clavija elástica
45	GF 24100-D	Descanso de rienda "derecha" (88 c.)
46	GF 21352	Cobertura de lona para 22, 44, 66 y 88 c. (5500 x 3500 mm.)
47	GF 21218-R	Pictograma (cuerpos de siembra) -idioma ruso
48	GF 21221-R	Pictograma (trabar cilindros hidráulicos) -idioma ruso
49	GF 21223-R	Pictograma (fugas de aceite) -idioma ruso
50	GF 21225-R	Pictograma (engranaje) -idioma ruso

NOTA: Para identificar los términos **derecho** ó **izquierdo**, éstos deben entenderse observando la máquina desde atrás.

16

-CHASIS CENTRAL DERECHO 88 CUERPOS (Ucrania - Rusia) desde 2007
-CONJUNTO DE TRACCION LANZA PARA TRABAJO
-UNIONES DE MODULOS DELANTERA Y TRASERA CENTRALES -SEMI-CARROS

Giorgi

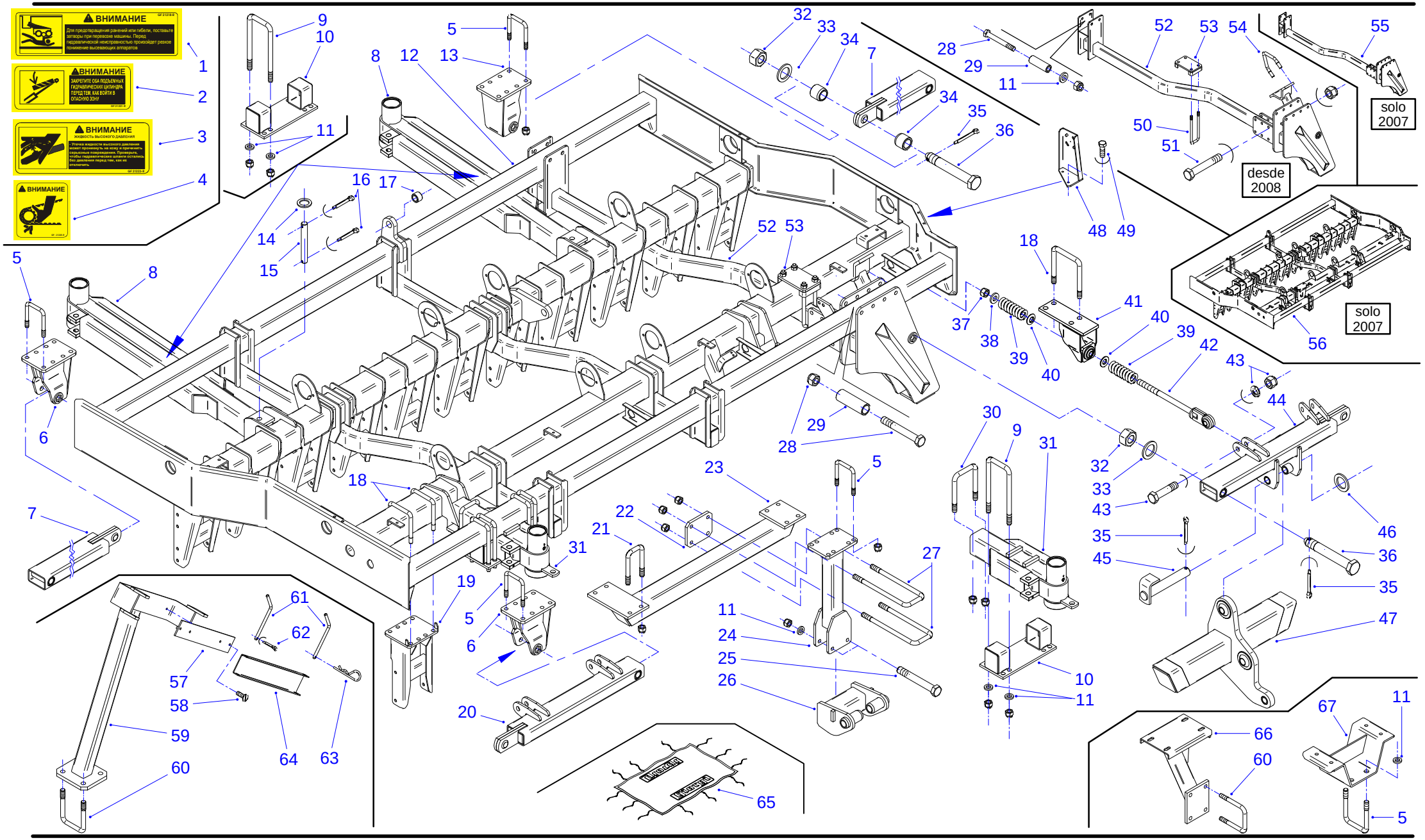

16 Lista de partes y piezas

Giorgi

Nº	Código	Denominación	Nº	Código	Denominación
1	GF 21218-R	Pictograma (cuerpos de siembra) -idioma ruso	34	GF 21296	Buje separador
2	GF 21221-R	Pictograma (trabar cilindros hidráulicos) -idioma ruso	35	208011965	Chaveta partida Ø 6 x 60 mm.
3	GF 21223-R	Pictograma (fugas de aceite) -idioma ruso	36	GF 21411	Bulón cab. exag. UNC 1" x 7.1/2" - G.5
4	GF 21225-R	Pictograma (engranaje) -idioma ruso	37	201305026	Tuerca exag. autofrenante W 7/8"
5	RV 8124	Grampa "U" rosca W 3/4"	38	SA 18507-02	Arandela plana Ø 46 x Ø 23 mm. x 1/4"
	201305000	Tuerca exag. autofrenante W 3/4" (alta)	39	SA 18942	Resorte "reforzado" (Ø 47 x Ø 11 mm. - 9 espiras - 125 mm.)
6	GF 21412-D	Fijación postiza de unión de módulos (derecha)	40	SA 18668	Arandela tope de rótula (brazo estabilizador)
7	GF 21521	Unión de módulos "trasera" (44, 66 y 88 c.)	41	GF 21395	Soporte postizo de brazo estabilizador, con rótula
8	GF 21453	Semi-carro "trasero" reforzado, sin rienda	42	GF 21394	Brazo estabilizador "largo"
9	GF 21400	Grampa "U" rosca W 3/4"	43	201034196	Bulón cab. exag. W 3/4" x 3.1/2"
	201305000	Tuerca exag. autofrenante W 3/4" (alta)		201203304	Tuerca exagonal W 3/4"
10	GF 21457	Placa soporte de "semi-carros reforzados"		201021177	Arandela grower 3/4"
11	SA 14146	Arandela plana Ø 36 x Ø 20,5 mm. x 1/4"	44	GF 24080	Unión de módulos delantera "central" (88 c.) -desde 2007-
12	GF 24381	Chasis 22 c. (chasis central derecho 88 c.) UCR-RUS (desde 2008)	45	SA 19400	Perno de anclaje (Ø 1" x 170 mm)
13	GF 21412-I	Fijación postiza de unión de módulos (izquierda)	46	S 632-02	Arandela plana Ø 40 x Ø 26,7 mm. x 1/8"
14	S 632-02	Arandela plana Ø 40 x Ø 26,7 mm. x 1/8"	47	GF 24092	Anclaje tramo central lanza de trabajo (88 c.)
15	GF 21104	Perno anclaje de semi-carro (Ø 1" x 195 mm.)	48	GF 24101	Soporte de bloque transmisor
16	208011940	Chaveta partida Ø 6 x 50 mm.	49	201033107	Bulón cab. exag. W 1/2" x 1.1/2"
17	RV 8130	Buje Ø 38,1 x 26 mm.		201304953	Tuerca exag. autofrenante W 1/2" (alta)
18	GF 5803	Grampa "U" rosca W 3/4"	50	SA 23018	Grampa "U" rosca W 3/4"
	201305000	Tuerca exag. autofrenante W 3/4" (alta)		201305000	Tuerca exag. autofrenante W 3/4" (alta)
19	GF 21236	Bajada postiza soporte de cuerpo	51	201096500	Bulón cab. exag. UNC 3/4" x 4.1/2" - G.5
20	GF 24079	Unión de módulos delantera "derecha" (88 c.) -desde 2007-		201305000	Tuerca exag. autofrenante W 3/4" (alta)
21	GF 21302	Grampa "U" rosca W 3/4"	52	GF 24383	Travesaño postizo central "derecho" (88 c.) -desde 2008-
	201305000	Tuerca exag. autofrenante W 3/4" (alta)	53	GF 26090	Placa de fijación
22	GF 21355	Placa fijación de barral	54	SA 3094	Grampa "V" rosca W 3/4"
23	GF 24090	Barral de tracción central derecho (88 c.)		201305000	Tuerca exag. autofrenante W 3/4" (alta)
24	GF 24089	Soporte bajada de tracción (88 c.)	55	GF 24085	Travesaño postizo central "derecho" (88 c.) -sólo 2007-
25	201096575	Bulón cab. exag. UNC 3/4" x 5.1/2" - G.5	56	GF 24068	Chasis 22 c. (chasis central derecho 88 c.) UCR-RUS (sólo 2007)
	201305000	Tuerca exag. autofrenante W 3/4" (alta)	57	GF 5711	Plancha de goma sintética (380 x 70 mm.)
26	SA 19361	Bajada de tracción (agujeros Ø 1.1/8")	58	201121126	Tornillo C.F. ranurada W 5/16" x 3/4"
27	GF 21301	Grampa "U" rosca W 3/4"		201309127	Tuerca exag. flange W 5/16"
	201305000	Tuerca exag. autofrenante W 3/4" (alta)	59	GF 24099-D	Brazo apoyo de lanza "derecho" (88 c.)
28	201096591	Bulón cab. exag. UNC 3/4" x 6" - G.5	60	RP 8711	Grampa U rosca W 5/8"
	201305000	Tuerca exag. autofrenante W 3/4" (alta)		201304979	Tuerca exag. autofrenante W 5/8" (alta)
29	GF 24084	Tubo de suplemento (99,5 mm.)	61	GF 5713	Perno de fijación (Ø 7/16" x 225 mm.)
30	GF 20543	Grampa "U" rosca W 3/4"	62	208011346	Chaveta partida Ø 4 x 30 mm.
	201305000	Tuerca exag. autofrenante W 3/4" (alta)	63	R 1172-01	Clavija elástica
31	GF 24111	Semi-carro "delantero" reforzado, con topes	64	GF 5712	Traba
32	201305109	Tuerca exag. autofrenante W 1"	65	GF 21352	Cobertura de lona para 22, 44, 66 y 88 c. (5500 x 3500 mm.)
33	S 632-02	Arandela plana Ø 40 x Ø 26,7 mm. x 1/8"	66	GF 24384	Soporte especial caja densidades de fertilizantes (desde 2008)
	GF 20510	Arandela plana Ø 41 x Ø 25,7 x 1,25 mm.	67	GF 24385	Soporte especial caja densidades de siembra (desde 2008)

NOTA: Para identificar los términos **derecho** ó **izquierdo**, éstos deben entenderse observando la máquina desde atrás.

17

-CHASIS CENTRAL IZQUIERDO 88 CUERPOS (Ucrania - Rusia) desde 2007
-CONJUNTO DE TRACCION LANZA PARA TRABAJO
-UNIONES DE MODULOS DELANTERA Y TRASERA IZQUIERDA -SEMI-CARROS

Giorgi

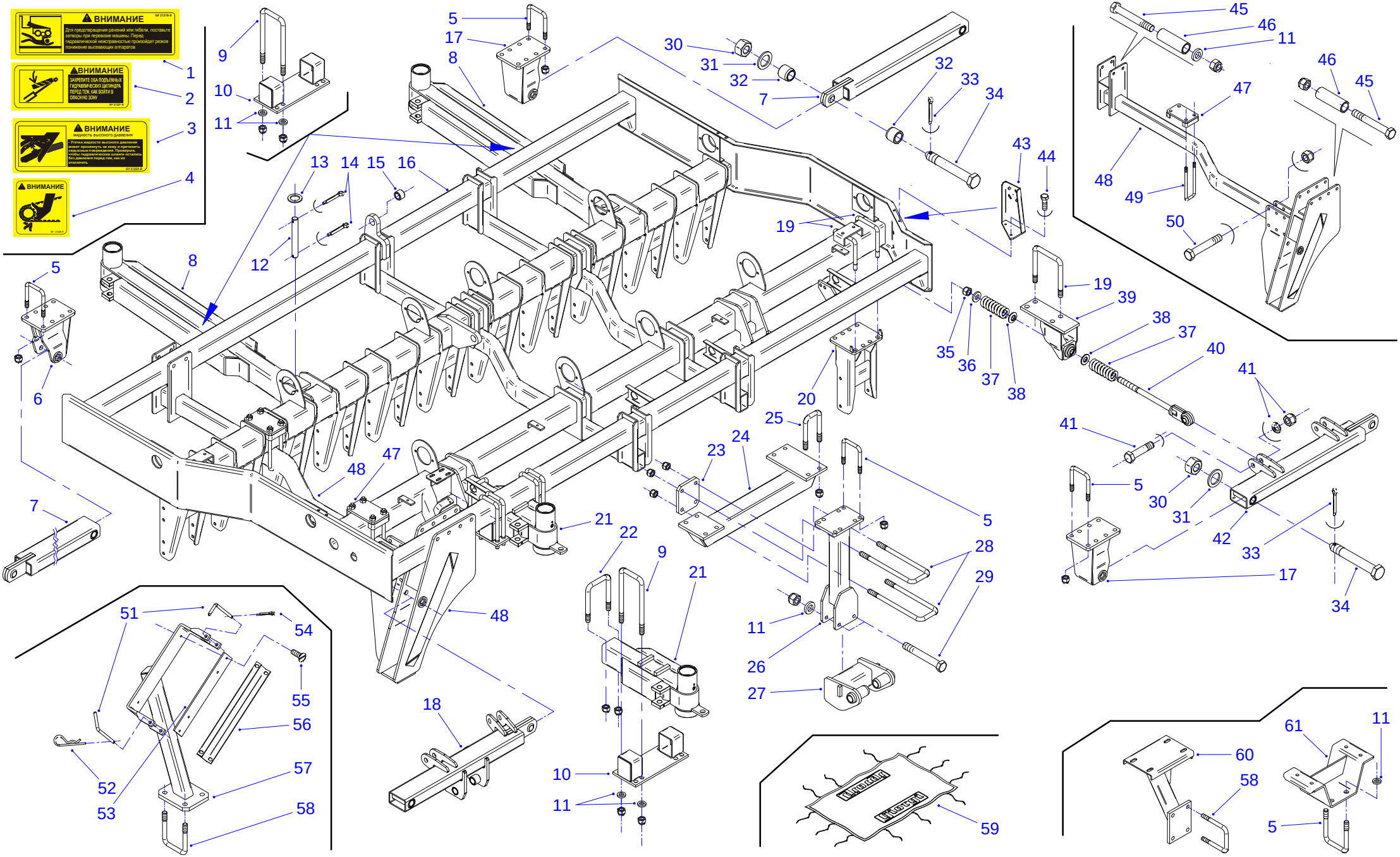

17 Lista de partes y piezas

Giorgi

Nº	Código	Denominación	Nº	Código	Denominación
1	GF 21218-R	Pictograma (cuerpos de siembra) -idioma ruso	33	208011965	Chaveta partida Ø 6 x 60 mm.
2	GF 21221-R	Pictograma (trabar cilindros hidráulicos) -idioma ruso	34	GF 21411	Bulón cab. exag. UNC 1" x 7.1/2" - G.5
3	GF 21223-R	Pictograma (fugas de aceite) -idioma ruso	35	201305026	Tuerca exag. autofrenante W 7/8"
4	GF 21225-R	Pictograma (engranaje) -idioma ruso	36	SA 18507-02	Arandela plana Ø 46 x Ø 23 mm. x 1/4"
5	RV 8124	Grampa "U" rosca W 3/4"	37	SA 18942	Resorte "reforzado" (Ø 47 x Ø 11 mm. - 9 espiras - 125 mm.)
	201305000	Tuerca exag. autofrenante W 3/4" (alta)	38	SA 18668	Arandela tope de rótula (brazo estabilizador)
6	GF 21412-D	Fijación postiza de unión de módulos (derecha)	39	GF 21395	Soporte postizo de brazo estabilizador, con rótula
7	GF 21521	Unión de módulos "trasera" (44, 66 y 88 c.)	40	GF 21394	Brazo estabilizador "largo"
8	GF 21453	Semi-carro "trasero" reforzado, sin rienda	41	201034196	Bulón cab. exag. W 3/4" x 3.1/2"
9	GF 21400	Grampa "U" rosca W 3/4"		201203304	Tuerca exagonal W 3/4"
	201305000	Tuerca exag. autofrenante W 3/4" (alta)		201021177	Arandela grower 3/4"
10	GF 21457	Placa soporte de "semi-carros reforzados"	42	GF 24081	Unión de módulos delantera "izquierda" (88 c.) -desde 2007-
11	SA 14146	Arandela plana Ø 36 x Ø 20,5 mm. x 1/4"	43	GF 24101	Soporte de bloque transmisor
12	GF 21104	Perno anclaje de semi-carro (Ø 1" x 195 mm.)	44	201033107	Bulón cab. exag. W 1/2" x 1.1/2"
13	S 632-02	Arandela plana Ø 40 x Ø 26,7 mm. x 1/8"		201304953	Tuerca exag. autofrenante W 1/2" (alta)
14	208011940	Chaveta partida Ø 6 x 50 mm.	45	201096591	Bulón cab. exag. UNC 3/4" x 6" - G.5
15	RV 8130	Buje Ø 38,1 x 26 mm.		201305000	Tuerca exag. autofrenante W 3/4" (alta)
16	GF 24382	Chasis 22 c. (chasis central izquierdo 88 c.) UCR-RUS (d.2008)	46	GF 24084	Tubo de suplemento (99,5 mm.)
	GF 24069	Chasis 22 c. (chasis central izquierdo 88 c.) UCR-RUS (s.2007)	47	GF 26090	Placa de fijación
17	GF 21412-I	Fijación postiza de unión de módulos (izquierda)	48	GF 24086	Travesaño postizo central "izquierdo" (88 c.)
18	GF 24080	Unión de módulos delantera "central" (88 c.) -desde 2007-	49	SA 23018	Grampa "U" rosca W 3/4"
19	GF 5803	Grampa "U" rosca W 3/4"		201305000	Tuerca exag. autofrenante W 3/4" (alta)
	201305000	Tuerca exag. autofrenante W 3/4" (alta)	50	201096500	Bulón cab. exag. UNC 3/4" x 4.1/2" - G.5
20	GF 21236	Bajada postiza soporte de cuerpo		201305000	Tuerca exag. autofrenante W 3/4" (alta)
21	GF 24111	Semi-carro "delantero" reforzado, con topes	51	GF 5713	Perno de fijación (Ø 7/16" x 225 mm.)
22	GF 20543	Grampa "U" rosca W 3/4"	52	R 1172-01	Clavija elástica
	201305000	Tuerca exag. autofrenante W 3/4" (alta)	53	GF 5711	Plancha de goma sintética (380 x 70 mm.)
23	GF 21355	Placa fijación de barral	54	208011346	Chaveta partida Ø 4 x 30 mm.
24	GF 24091	Barral de tracción central izquierdo (88 c.)	55	201121126	Tornillo C. F. ranurada W 5/16" x 3/4"
25	GF 21302	Grampa "U" rosca W 3/4"		201309127	Tuerca exag. flange W 5/16"
	201305000	Tuerca exag. autofrenante W 3/4" (alta)	56	GF 5712	Traba
26	GF 24089	Soporte bajada de tracción (88 c.)	57	GF 24099-I	Brazo apoyo de lanza "izquierdo" (88 c.)
27	SA 19361	Bajada de tracción (agujeros Ø 1.1/8")	58	RP 8711	Grampa U rosca W 5/8"
28	GF 21301	Grampa "U" rosca W 3/4"		201304979	Tuerca exag. autofrenante W 5/8" (alta)
	201305000	Tuerca exag. autofrenante W 3/4" (alta)	59	GF 21352	Cobertura de lona para 22, 44, 66 y 88 c. (5500 x 3500 mm.)
29	201096575	Bulón cab. exag. UNC 3/4" x 5.1/2" - G.5	60	GF 24384	Soporte especial caja densidades de fertilizantes (desde 2008)
	201305000	Tuerca exag. autofrenante W 3/4" (alta)	61	GF 24385	Soporte especial caja densidades de siembra (desde 2008)
30	201305109	Tuerca exag. autofrenante W 1"			
31	S 632-02	Arandela plana Ø 40 x Ø 26,7 mm. x 1/8"			
	GF 20510	Arandela plana Ø 41 x Ø 25,7 x 1,25 mm.			
32	GF 21296	Buje separador			

NOTA: Para identificar los términos **derecho** ó **izquierdo**, éstos deben entenderse observando la máquina desde atrás.

18

-CHASIS LATERAL IZQUIERDO 88 CUERPOS (Ucrania - Rusia) desde 2007
-CONJUNTO DE TRACCION LANZA PARA TRABAJO
-UNIONES DE MODULOS DELANTERA Y TRASERA IZQUIERDAS -SEMI-CARROS

Giorgi

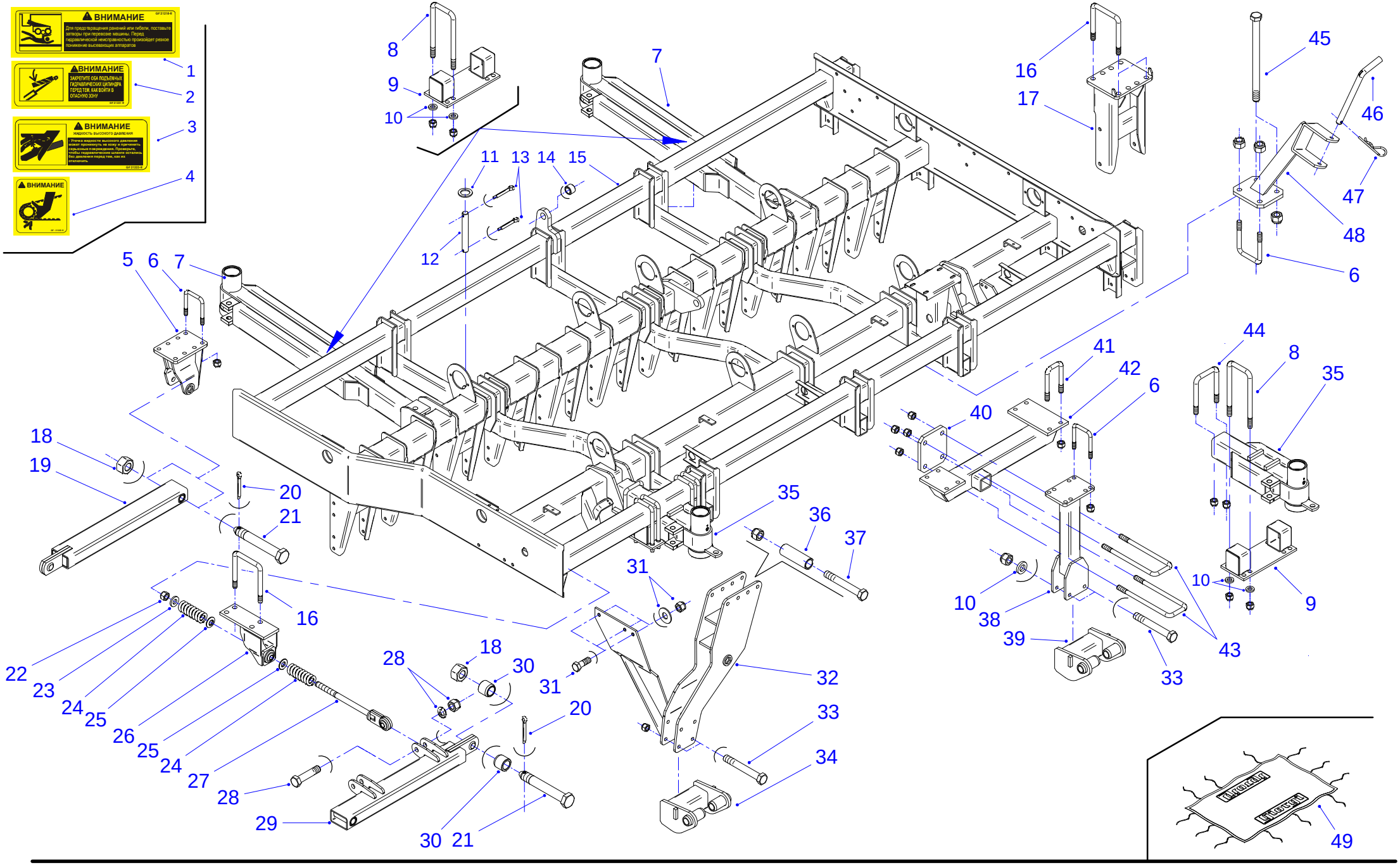

18 Lista de partes y piezas

Giorgi

Nº	Código	Denominación
1	GF 21218-R	Pictograma (cuerpos de siembra) -idioma ruso
2	GF 21221-R	Pictograma (trabar cilindros hidráulicos) -idioma ruso
3	GF 21223-R	Pictograma (fugas de aceite) -idioma ruso
4	GF 21225-R	Pictograma (engranaje) -idioma ruso
5	GF 21412-D	Fijación postiza de unión de módulos (derecha)
6	RV 8124	Grampa "U" rosca W 3/4"
	201305000	Tuerca exag. autofrenante W 3/4" (alta)
7	GF 21453	Semi-carro "trasero" reforzado, sin rienda
8	GF 21400	Grampa "U" rosca W 3/4"
	201305000	Tuerca exag. autofrenante W 3/4" (alta)
9	GF 21457	Placa soporte de "semi-carros reforzados"
10	SA 14146	Arandela plana Ø 36 x Ø 20,5 mm. x 1/4"
11	S 632-02	Arandela plana Ø 40 x Ø 26,7 mm. x 1/8"
12	GF 21104	Perno anclaje de semi-carro (Ø 1" x 195 mm.)
13	208011940	Chaveta partida Ø 6 x 50 mm.
14	RV 8130	Buje Ø 38,1 x 26 mm.
15	GF 24070	Chasis 22 c. (chasis lateral izquierdo 88 c.) UCRANIA-RUSIA
16	GF 5803	Grampa "U" rosca W 3/4"
	201305000	Tuerca exag. autofrenante W 3/4" (alta)
17	GF 21236	Bajada postiza soporte de cuerpo
18	201305109	Tuerca exag. autofrenante W 1"
19	GF 21521	Unión de módulos "trasera" (44, 66 y 88 c.)
20	208011965	Chaveta partida Ø 6 x 60 mm.
21	GF 21411	Bulón cab. exag. UNC 1" x 7.1/2" - G.5
22	201305026	Tuerca exag. autofrenante W 7/8"
23	SA 18507-02	Arandela plana Ø 46 x Ø 23 mm. x 1/4"
24	SA 18942	Resorte "reforzado" (Ø 47 x Ø 11 mm. - 9 espiras - 125 mm.)
25	SA 18668	Arandela tope de rótula (brazo estabilizador)
26	GF 21395	Soporte postizo de brazo estabilizador, con rótula
27	GF 21394	Brazo estabilizador "largo"
28	201034196	Bulón cab. exag. W 3/4" x 3.1/2"
	201203304	Tuerca exagonal W 3/4"
	201021177	Arandela grower 3/4"
29	GF 24081	Unión de módulos delantera "izquierda" (88 c.) -desde 2007-
30	GF 21296	Buje separador
31	201096112	Bulón cab. exag. UNC 5/8" x 1.3/4" - G.5
	201304979	Tuerca exag. autofrenante W 5/8" (alta)
	SA 10050	Arandela plana Ø 36 x Ø 16 mm. x 3/16"
32	GF 24083	Soporte bajada de tracción lateral "izquierda" (88 c.)
33	201096575	Bulón cab. exag. UNC 3/4" x 5.1/2" - G.5
	201305000	Tuerca exag. autofrenante W 3/4" (alta)
34	SA 19362	Bajada de tracción (agujeros Ø 1")
35	GF 24111	Semi-carro "delantero" reforzado, con topes
36	GF 24084	Tubo de suplemento (99,5 mm.)
37	201096591	Bulón cab. exag. UNC 3/4" x 6" - G.5
	201305000	Tuerca exag. autofrenante W 3/4" (alta)
38	GF 24089	Soporte bajada de tracción (88 c.)
39	SA 19361	Bajada de tracción (agujeros Ø 1,1/8")
40	GF 21355	Placa fijación de barral
41	GF 21302	Grampa "U" rosca W 3/4"
	201305000	Tuerca exag. autofrenante W 3/4" (alta)
42	GF 24088	Barral de tracción lateral "izquierdo" (88 c.)
43	GF 21301	Grampa "U" rosca W 3/4"
	201305000	Tuerca exag. autofrenante W 3/4" (alta)
44	GF 20543	Grampa "U" rosca W 3/4"
	201305000	Tuerca exag. autofrenante W 3/4" (alta)
45	201034444	Bulón cab. exag. W 3/4" x 11"
	201305000	Tuerca exag. autofrenante W 3/4" (alta)
46	CU 7006	Perno de traba (Ø 5/8" x 200 mm.)
47	R 1172-01	Clavija elástica
48	GF 24100-I	Descanso de rienda "izquierda" (88 c.)
49	GF 21352	Cobertura de lona para 22, 44, 66 y 88 c. (5500 x 3500 mm.)

NOTA: Para identificar los términos **derecho** ó **izquierdo**, éstos deben entenderse observando la máquina desde atrás.

- CONJUNTO BRAZOS MARCADORES PARA 88 CUERPOS (desde 2007)

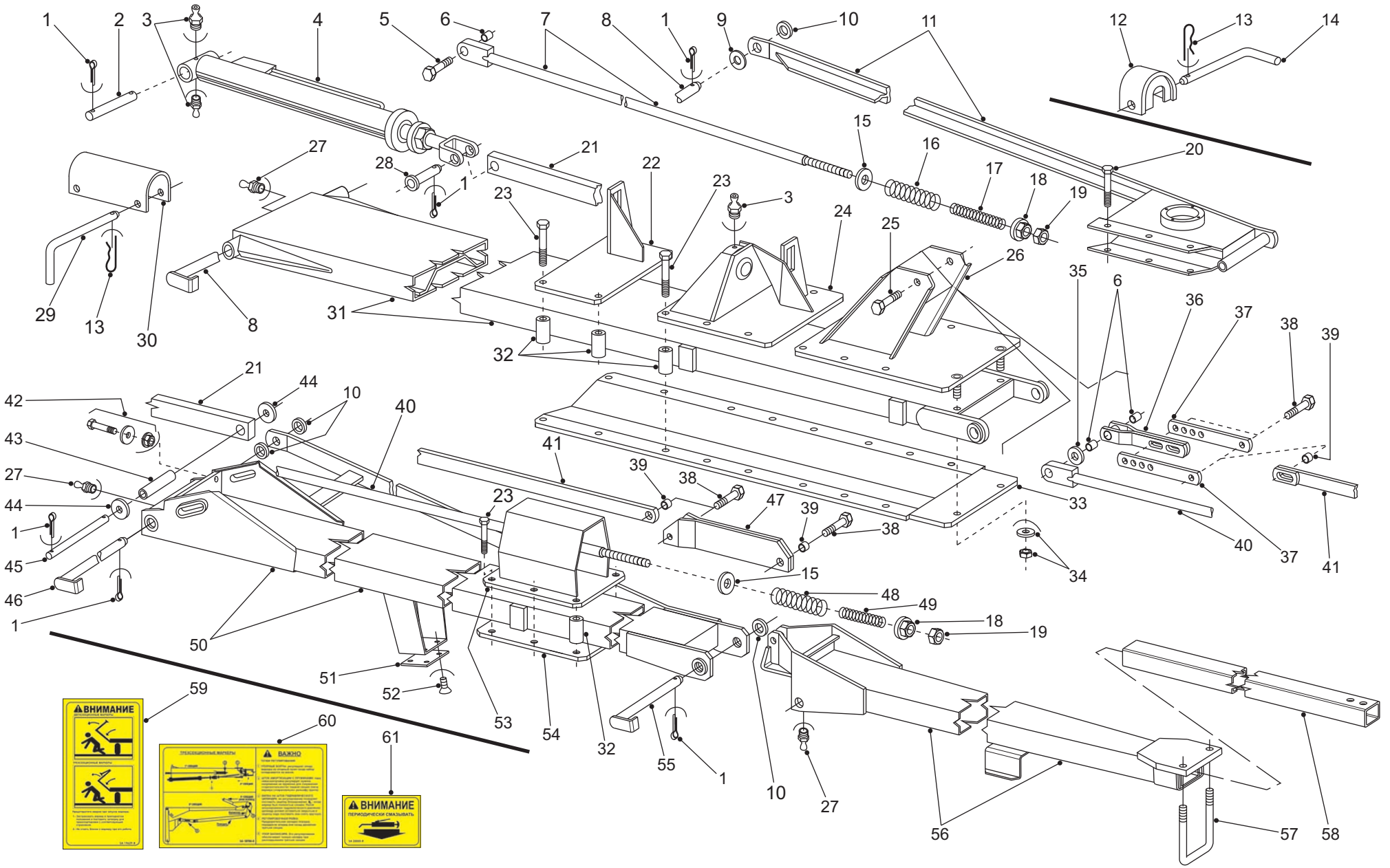

19 Lista de partes y piezas

Giorgi

Nº	Código	Denominación	Nº	Código	Denominación
1	208011940	Chaveta partida Ø 6 x 50 mm.	32	SA 18293	Tubo de suplemento (Ø17,1 x 60 mm.)
2	CU 7129	Perno (Ø 1" x 135 mm.)	33	SA 18287	Costilla postiza de marcador principal
3	201001203	Alemite recto SAE 1/4"	34	201304953	Tuerca exag. autofrenante W 1/2" (alta)
4	SA 18260	Cilindro hidráulico Ø 3" x Ø 32 x 555 mm.		SA 9839	Arandela plana Ø 34 x Ø 13,3 mm. x 3/16"
5	201096450	Bulón cab. exag. UNC 3/4" x 3.1/4" - G.5	35	SA 14146	Arandela plana Ø 36 x Ø 20,5 mm. x 1/4"
	201305000	Tuerca exag. autofrenante W 3/4" (alta)	36	SA 19259	Registro curvado de rienda (reforzado)
6	SA 3111	Buje Ø 26 x 35 mm.	37	SA 18092	Registro recto
7	SA 19660	Vástago amortiguador, Ø 1"x 2370 mm., W 7/8"	38	201033180	Bulón cab. exag. W 1/2" x 2"
8	SA 18271	Perno de brazo principal (Ø 1" x 1090 mm.)		201304953	Tuerca exag. autofrenante W 1/2" (alta)
9	GF 20510	Arandela plana Ø 41 x Ø 25,7 x 1,25 mm.	39	SA 18094	Buje Ø 19 x 17 mm.
10	S 632-02	Arandela plana Ø 40 x Ø 26,7 mm. x 1/8"	40	SA 18982	Vástago amortiguador, Ø 1"x 2270 mm., W 7/8"
11	SA 18288-D	Rienda "derecha" de tramo principal, con maza (ver figura)	41	SA 19258	Rienda de levante (2170 mm.)
	SA 18288-I	Rienda "izquierda" de tramo principal, con maza (no mostrada)	42	201033578	Bulón cab. exag. W 5/8" x 2"
12	SA 19097	Traba cilindro hidráulico Ø 3"		S 923-01	Arandela plana Ø 31 x Ø 16 mm. x 1/8"
13	SA 3218	Clavija elástica		201309184	Tuerca exag. flange W 5/8"
14	CH 9152	Perno de traba (Ø 3/8" x 225 mm.)	43	SA 18069	Buje de suplemento (125 mm.)
15	SA 18898	Arandela plana Ø 65 x Ø 26 mm. x 1/4"	44	R 1161	Arandela plana Ø 52 x Ø 25,7 mm. x 5/16"
16	SA 18281	Resorte amortiguador (Ø71 x Ø 15,75 mm.-8,25 esp.-182 mm.)	45	SA 14373	Perno (Ø 1" x 250 mm.)
17	SA 18395	Resorte amortiguador interno (Ø 38 x Ø 6 mm.-16,5 esp.-192 mm.)	46	SA 18272	Perno de articulación (Ø 1" x 450 mm.)
18	SA 18983	Registro de resortes W 7/8"	47	SA 19504	Balancín de rienda reforzado
19	201203338	Tuerca exag. W 7/8"	48	SA 18096-01	Resorte amortiguador (Ø 68 x Ø 14 mm.-7,75 esp.-152 mm.)
20	201033479	Bulón cab. exag. W 1/2" x 4.1/2".	49	SA 18394	Resorte amortiguador interno (Ø 38 x Ø 6 mm.-14 esp.-162 mm.)
	201304953	Tuerca exag. autofrenante W 1/2" (alta)	50	SA 19358-D	Brazo marcador intermedio "der.", c/rienda (2700 mm.)-ver figura-
21	SA 18274	Vástago de empuje (1610 mm.)		SA 19358-I	Brazo marcador intermedio "izq.", c/rienda (2700 mm.)-no mostrado-
22	SA 18284-D	Guía primaria vástago de empuje "derecha" (ver figura)	51	SA 18262	Placa de amotiguación (goma sintética 110 x 110 x 13 mm.)
	SA 18284-I	Guía primaria vástago de empuje "izquierda" (no mostrada)	52	201121126	Tornillo C. F. ranurada W 5/16" x 3/4"
23	201033354	Bulón cab. exag. W 1/2" x 4"		201309127	Tuerca exag. flange W 5/16"
	201304953	Tuerca exag. autofrenante W 1/2" (alta)	53	SA 19243-D	Apoyo postizo de marcador "derecho" -ver figura-
24	SA 18285-D	Guía secundaria vástago de empuje "derecha" (ver figura)		SA 19243-I	Apoyo postizo de marcador "izquierdo" -no mostrado-
	SA 18285-I	Guía secundaria vástago de empuje "izquierda" (no mostrada)	54	SA 18292-01	Placa fijación de apoyo de marcador
25	201096500	Bulón cab. exag. UNC 3/4" x 4.1/2" - G.5	55	SA 18099	Perno de puntera (Ø 1" x 205 mm.)
	201305000	Tuerca exag. autofrenante W 3/4" (alta)	56	SA 18198	Puntera de marcador (2000 mm.)
26	SA 18286-D	Torre anclaje de vástago y registro "derecha" (ver figura)	57	SA 18322	Grampa U rosca W 1/2"
	SA 18286-I	Torre anclaje de vástago y registro "izquierda" (no mostrada)		201304953	Tuerca exag. autofrenante W 1/2" (alta)
27	201001021	Alemite recto BSP 1/8"	58	SA 19241	Telescópico de marcador (T. 50 x 50 x 1200 mm.)
28	SA 19512	Perno (Ø 7/8" x 80 mm.)	59	SA 19629-R	Pictograma (brazos marcadores 2 y 3 tramos) -idioma ruso
29	SN 12302	Perno de traba (Ø 3/8" x 180 mm.)	60	SA 18705-R	Pictograma (regulación marcadores 3 tramos) -idioma ruso
30	SA 19503	Traba para levante parcial de marcador	61	SA 25055-R	Pictograma (lubricación) -idioma ruso
31	SA 18243-D	Brazo marcador principal "derecho" (2800 mm.) -ver figura-			
	SA 18243-I	Brazo marcador principal "izquierdo" (2800 mm.) -no mostrado-			

NOTA: Para identificar los términos **derecho** ó **izquierdo**, éstos deben entenderse observando la máquina desde atrás.

- CONJUNTO DISCO MARCADOR PARA 88 CUERPOS
- SOPORTE GIRATORIO DE RUEDA: PARA TRAMOS PRINCIPALES DE MARCADORES 88 CUERPOS

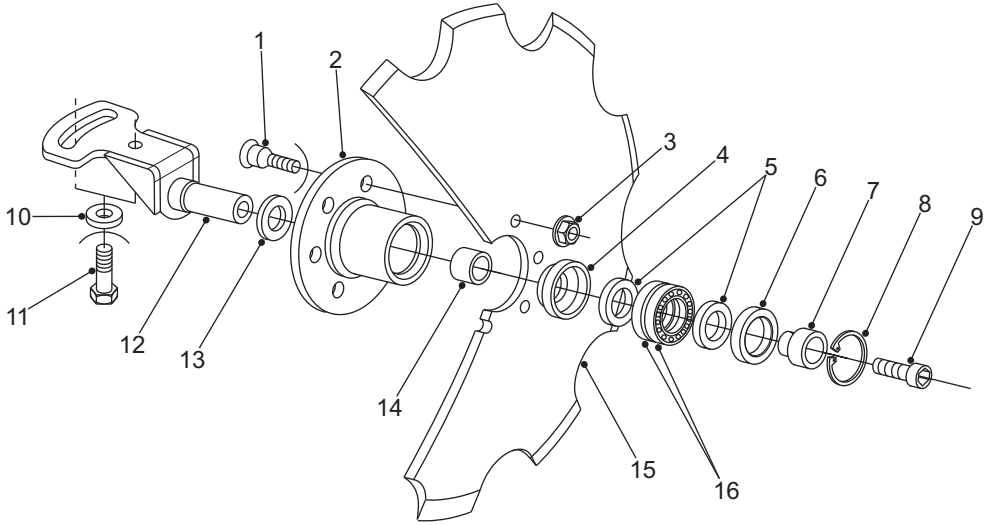

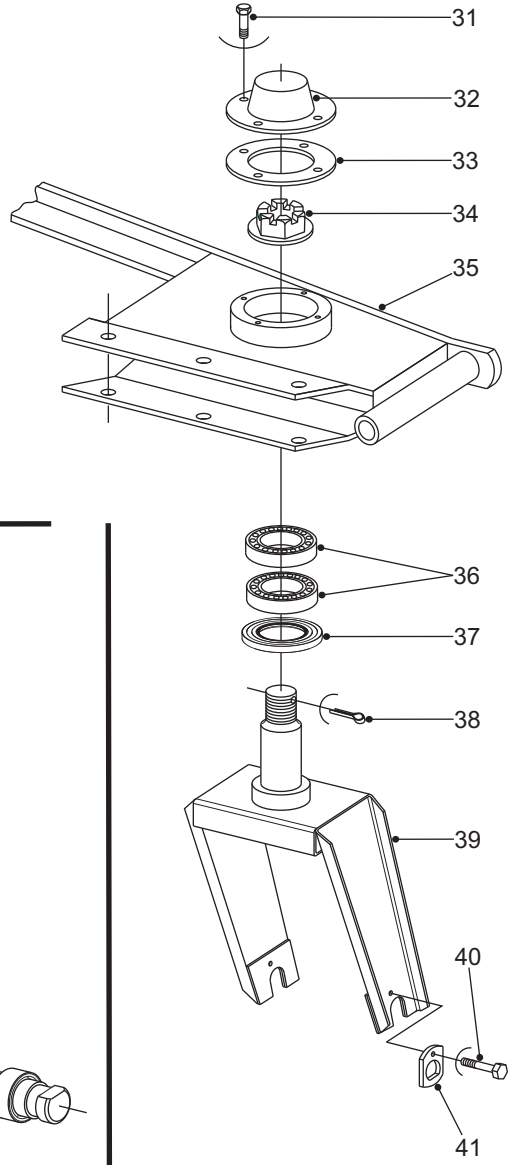

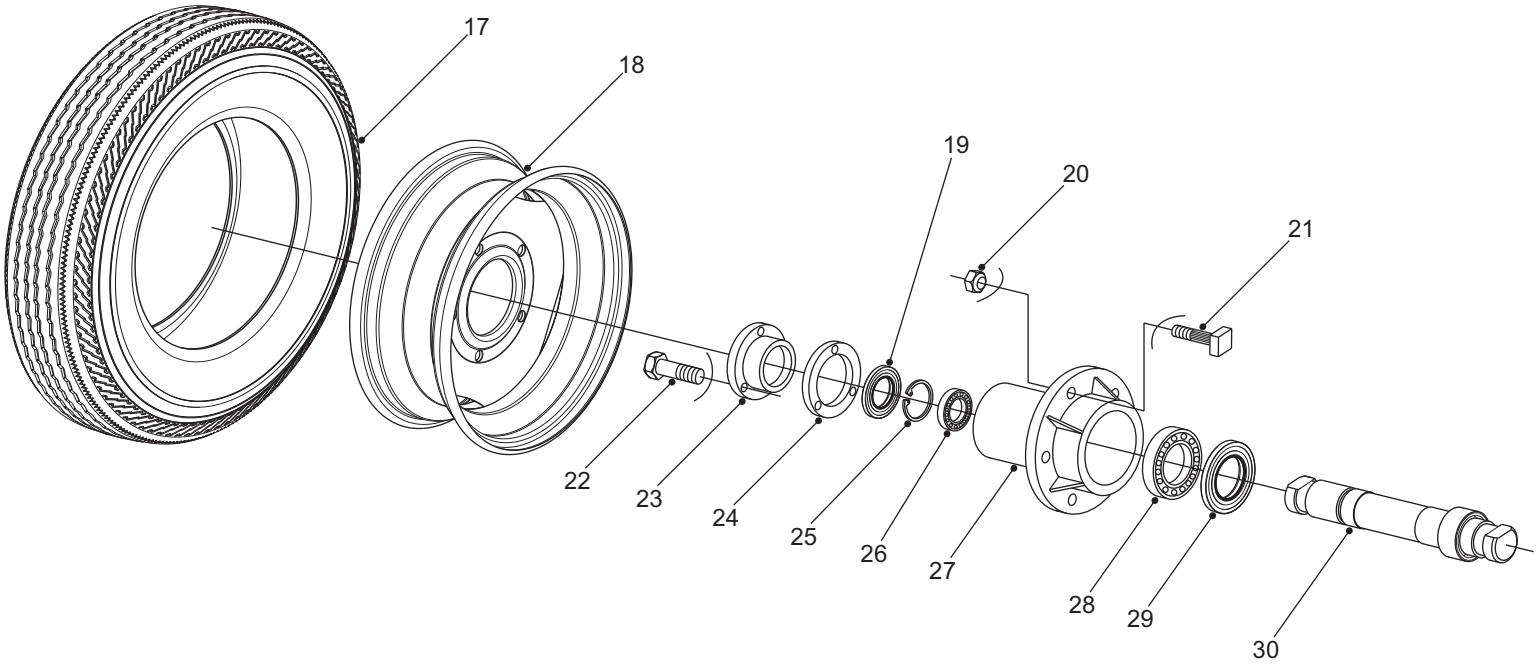

20 Lista de partes y piezas

Giorgi

Nº	Código	Denominación	Nº	Código	Denominación
1	SA 18254	Tornillo C.F. allen W 5/16" x 21,5mm.	35	SA 18288-I/D	Rienda de tramo principal, con maza (vista parcial)
2	SA 18596	Maza de disco marcador	36	640303095	Rodamiento Nº 30309
3	201309127	Tuerca exag. flange W 5/16"	37	224172999	Retén WOL 2047
4	SA 18190	Porta retén	38	208011569	Chaveta partida Ø 4 x 70 mm.
5	224172551	Retén (tipo SAV 5506 ó TH 1341)	39	SA 18290	Horquilla giratoria rueda de marcador
6	SA 14467	Porta retén	40	201032299	Bulón cab. exag. W 3/8" x 1.1/4"
7	SA 14411	Buje de complemento		201304854	Tuerca exag. autofrenante W 3/8" (alta)
8	216062950	Anillo seeger I-52	41	SA 3096-R	Placa fijación eje de maza, con rebaje
9	GF 20265-D	Bulón cab. allen ROSCA DER. W 1/2" x 1" - G.5 (36 mm.)-(ver figura)			
	GF 20265-I	Bulón cab. allen ROSCA IZQ. W 1/2" x 1" - G.5 (36 mm.)-(no mostrado)			
10	SA 10050	Arandela plana Ø 36 x Ø 16 mm. x 3/16"			
11	201096211	Bulón cab. exag. UNC 5/8" x 3.1/2" - G.5			
	201304979	Tuerca exag. autofrenante W 5/8" (alta)			
12	SA 18458-D	Escuadra con guía de registro "rosca derecha" - (ver figura)			
	SA 18458-I	Escuadra con guía de registro "rosca izquierda" - (no mostrado)			
13	GF 20143	Arandela plana Ø 31,5 x Ø 25 x 0,5 mm.			
14	GF 21404	Buje guía de retén			
15	SA 18314	Disco cóncavo dentado Ø 20"			
16	620062057	Rodamiento Nº 6205-2RS			
17	210020178	Neumático 5.20" x 12" (4 telas)			
18	CU 7164	Llanta 4.00" x 12"			
19	224170746	Retén (tipo SAV 5097 ó TH 0079)			
20	SA 3555	Tuerca exag. SAE 1/2" (cónica)			
21	SA 3554	Bulón C. C. cuello estriado SAE 1/2" x 1.3/4" - G.5			
22	201032026	Bulón cab. exag. W 1/4" x 5/8"			
	201021011	Arandela grower 1/4"			
23	SA 18312	Maza porta retén			
24	RD 100	Junta de tapa de maza (cartón)			
25	216061655	Anillo seeger A-35			
26	610060071	Rodamiento Nº 6007			
27	R 148	Maza de rueda			
28	610062077	Rodamiento Nº 6207			
29	224171744	Retén (tipo TH 0794)			
30	SA 18311-R	Eje maza de rueda, con rebajes			
31	201174257	Tornillo cab. tanque W 1/4" x 5/8"			
	201021011	Arandela grower 1/4"			
32	CU 7042	Tapa de maza			
33	CU 7041	Junta de tapa de maza (cartón)			
34	CU 7040	Tuerca exag. castillo SAE 1.1/4" con suplemento			

NOTA: Para identificar los términos **derecho** ó **izquierdo**, éstos deben entenderse observando la máquina desde atrás.

21

-CONJUNTO PORTA MARCADORES 88 CUERPOS (Ucrania-Rusia) desde 2007
-LANZAS PARA TRANSPORTE
-CONJUNTO PORTICOS APOYO DE MARCADORES

Giorgi

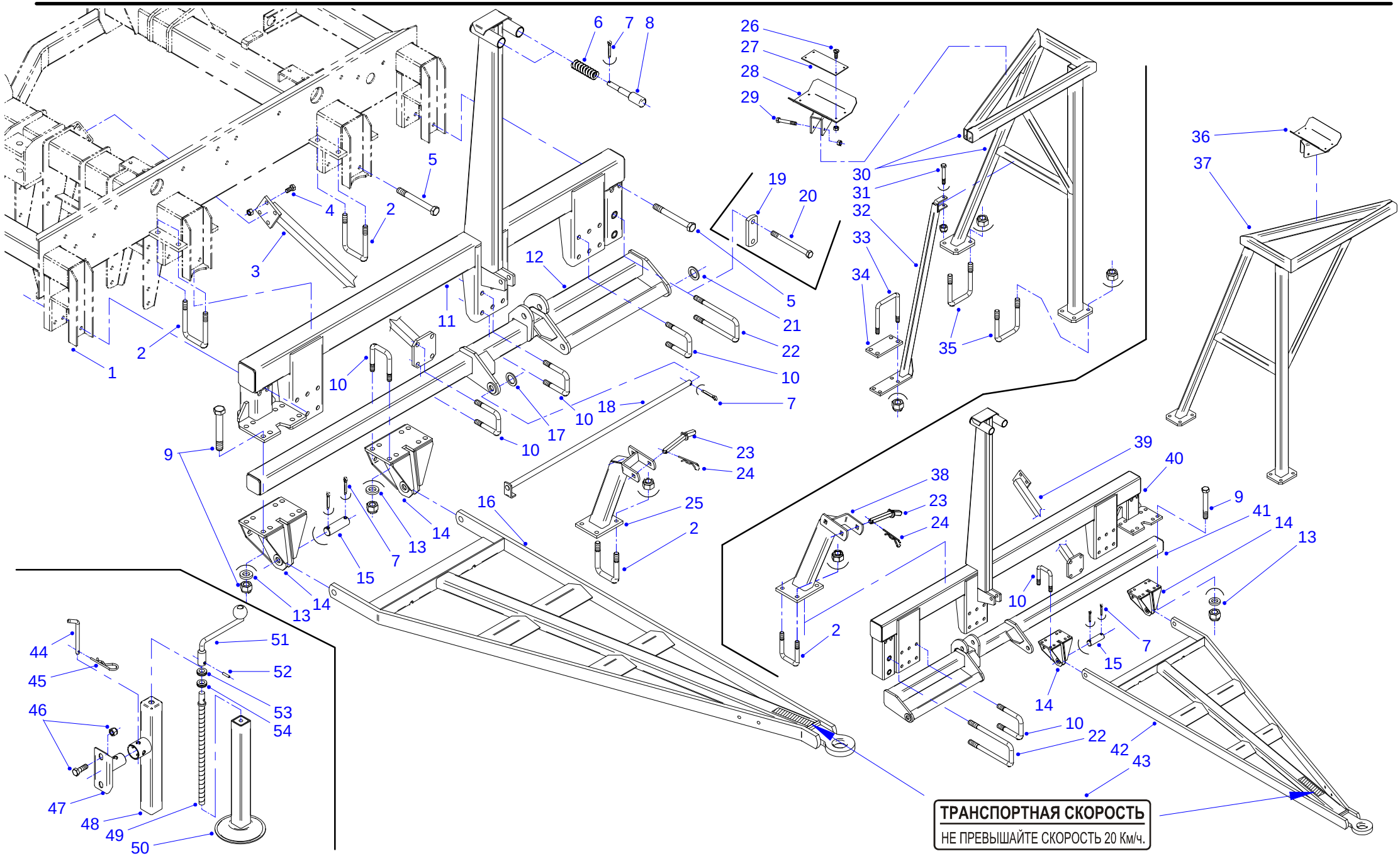

21 Lista de partes y piezas

Nº	Código	Denominación	Nº	Código	Denominación
1	GF 24067	Chasis 22 c. (chasis lateral derecho 88 c.) UCRANIA-RUSIA	31	201033313	Bulón cab. exag. W 1/2" x 3.1/2"
2	GF 20543	Grampa U rosca W 3/4"		201304953	Tuerca exag. autofrenante W 1/2" (alta)
	201305000	Tuerca exag. autofrenante W 3/4" (alta)	32	GF 24077	Puntal de pórtico (88 c.)
3	GF 24074-D	Rienda "derecha" a barral porta lanza (66 y 88 c.)	33	GF 5803	Grampa "U" rosca W 3/4"
4	201096112	Bulón cab. exag. UNC 5/8" x 1.3/4" - G.5		201305000	Tuerca exag. autofrenante W 3/4" (alta)
	201304979	Tuerca exag. autofrenante W 5/8" (alta)	34	GF 24332-04	Placa (suplemento)
5	201096294	Bulón cab. exag. UNC 5/8" x 5.1/2" - G.5	35	RV 8124	Grampa "U" rosca W 3/4"
	201304979	Tuerca exag. autofrenante W 5/8" (alta)		201305000	Tuerca exag. autofrenante W 3/4" (alta)
6	R 1117	Resorte (Ø 36,5 x Ø 6 mm. - 12 espiras - 133 mm.)	36	GF 24078-I	Base apoyo de marcador "izquierda" (88 c.)
7	208011940	Chaveta partida Ø 6 x 50 mm.	37	GF 24076-D	Pórtico de apoyo "derecho" (88 c.)
8	SA 3634	Pistón amortiguador	38	GF 24075-I	Brazo apoyo "izquierdo" lanza transporte (66 y 88 c.)
9	201096575	Bulón cab. exag. UNC 3/4" x 5.1/2" - G.5	39	GF 24074-I	Rienda "izquierda" a barral porta lanza (66 y 88 c.)
	201305000	Tuerca exag. autofrenante W 3/4" (alta)	40	GF 24072-I	Soporte de barral "izquierdo" (66 y 88 c.)
10	SA 11737-C	Grampa U rosca W 3/4"	41	GF 24073-I	Barral porta lanza y marcador "izquierdo" (88 c.)
	201305000	Tuerca exag. autofrenante W 3/4" (alta)	42	GF 24071	Lanza para transporte "extremo izquierdo", ojal Ø 60 mm. (66 y 88 c.)
11	GF 24072-D	Soporte de barral "derecho" (66 y 88 c.)	43	GF 24019	Rótulo (velocidad de transporte) idioma ruso
12	GF 24073-D	Barral porta lanza y marcador "derecho" (88 c.)	44	SA 3381	Perno de traba (Ø 3/8" x 125 mm.)
13	SA 14146	Arandela plana Ø 36 x Ø 20,5 mm. x 1/4"	45	SA 3218	Clavija elástica
14	SA 19235	Bajada postiza anclaje de lanza	46	201033107	Bulón cab. exag. W 1/2" x 1.1/2"
15	AC 4633	Perno (Ø 1" x 80 mm.		201304953	Tuerca exag. autofrenante W 1/2" (alta)
16	SA 19225	Lanza para transporte "extremo derecho", ojal Ø 60 mm. (66 y 88 c.)	47	SA 18113	Soporte gato de lanza
17	GF 20510	Arandela plana Ø 41 x Ø 25,7 x 1,25 mm.	48	SA 18118	Caja de gato
18	SA 18271	Perno de brazo principal (Ø 1" x 1090 mm.)	49	SA 18116	Vástago de regulación
19	SA 14372-05	Placa de fijación -140 mm.- (sólo 2007)	50	SA 18117	Base de gato
20	201096658	Bulón cab. exag. UNC 3/4" x 8.1/2" - G.5	51	SA 18114	Manivela de gato
	201305000	Tuerca exag. autofrenante W 3/4" (alta)	52	216060467	Espina elástica Ø 4,5 x 22 mm.
21	S 632-02	Arandela plana Ø 40 x Ø 26,7 mm. x 1/8"	53	SA 18115	Arandela de grilón Ø 36,7 x Ø 16 mm. x 1/4"
22	SA 19082	Grampa U rosca W 3/4"	54	SA 18119	Arandela plana Ø 31,7 x Ø 16 mm. x 1/4"
	201305000	Tuerca exag. autofrenante W 3/4" (alta)			
23	SA 14040	Traba para transporte			
24	SA 18204	Clavija elástica			
25	GF 24075-D	Brazo apoyo "derecho" lanza transporte (66 y 88 c.)			
26	201121126	Tornillo C F. W 5/16" x 3/4"			
	201309127	Tuerca exag. flange W 5/16"			
27	SA 19055	Placa de amortiguación (goma sintética 300 x 115 x 10 mm.)			
28	GF 24078-D	Base apoyo de marcador "derecha" (88 c.)			
29	201055605	Bulón cab. exag. W 1/2" x 3.1/4" - G.5			
	201304953	Tuerca exag. autofrenante W 1/2" (alta)			
30	GF 24076-I	Pórtico de apoyo "izquierdo" (88 c.)			

NOTA: Para identificar los términos **derecho** ó **izquierdo**, éstos deben entenderse observando la máquina desde atrás.

22

-CHASIS LATERAL DERECHO, CENTRAL DERECHO, CENTRAL IZQUIERDO Y LATERAL IZQUIERDO 88 CUERPOS (Ucrania y Rusia) desde 2007
-LANZA PARA TRABAJO 88 CUERPOS

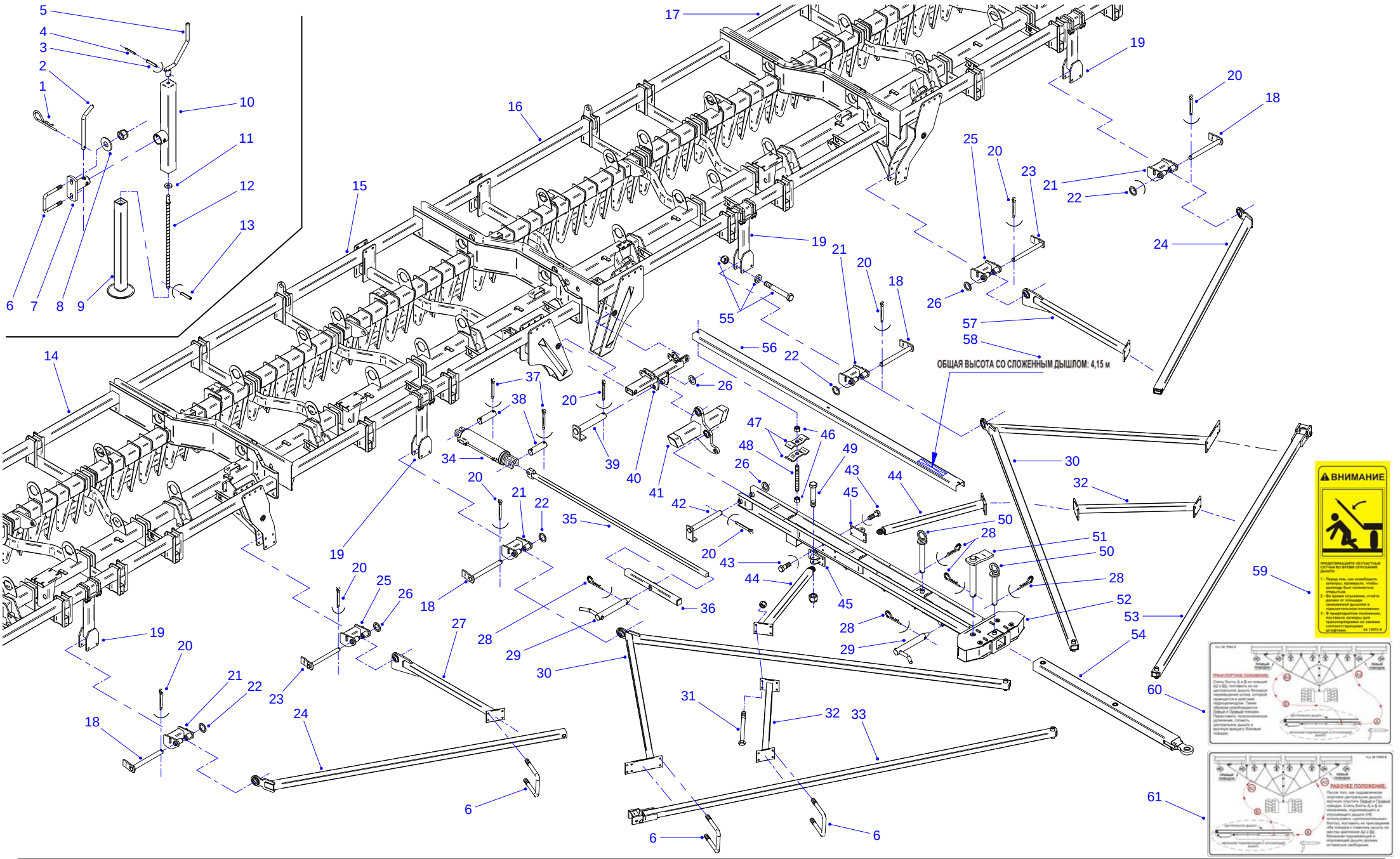

22 Lista de partes y piezas

Giorgi

Nº	Código	Denominación	Nº	Código	Denominación
1	R 1172-01	Clavija elástica	36	SA 19207	Telescópico de lanza
2	CU 7019	Traba de gato	37	208011940	Chaveta partida Ø 6 x 50 mm.
3	216060491	Espina elástica Ø 5 x 28 mm.	38	SA 3266-A	Perno de cilindro hidráulico (Ø 1" x 87 mm.)
4	216060301	Espina elástica Ø 3 x 28 mm.	39	SA 19400	Perno de anclaje (Ø 1" x 170 mm.)
5	CU 7463	Manivela de gato	40	GF 24080	Unión de módulos delantera "central" (88 c.) -desde 2007-
6	GF 5810	Grampa "U" rosca W 5/8"	41	GF 24092	Anclaje tramo central de lanza de trabajo (88 c.)
	201304979	Tuerca exag. autofrenante W 5/8" (alta)	42	SA 19365	Perno central de lanza (Ø 1.1/8" x 275 mm.)
7	SA 14171	Soporte gato de lanza	43	201096104	Bulón cab. exag. UNC 5/8" x 1.1/2" - G.5
8	SA 3833	Arandela plana Ø 40,5 x Ø 16 mm. x 1/8"		201021151	Arandela grower 5/8"
9	CU 7462	Base de gato	44	GF 24094	Travesaño de rienda menor (88 c.)
10	CU 7460	Caja de gato	45	SA 19377	Placa con anclaje de travesaño
11	CU 7464	Arandela de teflón Ø 41 x Ø 20 x 7 mm.	46	201309150	Tuerca exag. flange W 3/8"
12	CU 7461	Vástago de regulación (rosca cuadrada 7/8" x 4 h.)	47	CU 7110	Abrazadera de tubos
13	216060483	Espina elástica Ø 5 x 24 mm.	48	SA 11121	Espárrago roscado W 3/8" x 90 mm.
14	GF 24067	Chasis 22 c. (chasis lateral derecho 88 c.) UCRANIA-RUSIA	49	201096674	Bulón cab. exag. UNC 3/4" x 3.1/2" - G.5
15	GF 24381	Chasis 22 c. (ch. central derecho 88 c.) UCR-RUS (desde 2008)		201305000	Tuerca exag. autofrenante W 3/4" (alta)
	GF 24068	Chasis 22 c. (ch. central derecho 88 c.) UCR-RUS (sólo 2007)	50	SA 19368	Perno prolongación de lanza (Ø 1" x 200 mm.)
16	GF 24382	Chasis 22 c. (ch. central izquierdo 88 c.) UCR-RUS (desde 2008)	51	SA 19367	Perno puntera de lanza central (Ø 1" x 195 mm.)
	GF 24069	Chasis 22 c. (ch. central izquierdo 88 c.) UCR-RUS (sólo 2007)	52	SA 19378	Barral central de lanza
17	GF 24070	Chasis 22 c. (chasis lateral izquierdo 88 c.) UCRANIA-RUSIA	53	GF 24096-I	Rienda mayor de lanza "izquierda" (88 c.)
18	SA 19363	Perno de lanza (Ø 1.1/8" x 300 mm.)	54	SA 19215	Prolongación de lanza (para posición de trabajo), ojal Ø 60 mm.
19	GF 24089	Soporte bajada de tracción 88 c.	55	201096575	Bulón cab. exag. UNC 3/4" x 5.1/2" - G.5
20	208011965	Chaveta partida Ø 6 x 60 mm.		201305000	Tuerca exag. autofrenante W 3/4" (alta)
21	SA 19361	Bajada de tracción (agujeros Ø 1,1/8")		SA 14146	Arandela plana Ø 36 x Ø 20,5 mm. x 1/4"
22	SA 19256	Arandela plana Ø 40 x Ø 29,5 mm. x 1/8"	56	SA 19257	Cobertor de circuíto hidráulico (2590 mm.)
23	SA 19364	Perno de lanza (Ø 1" x 300 mm.)	57	GF 24098-I	Travesaño de rienda lateral "izquierdo" (88 c.)
24	GF 24097	Rienda lateral (88 c.)	58	240020677	Calco (altura lanza rebatida: 4,15 m.) -idioma ruso
25	SA 19362	Bajada de tracción (agujeros Ø 1")	59	SA 19073-R	Pictograma (lanza para trabajo) -idioma ruso
26	S 632-02	Arandela plana Ø 40 x Ø 26,7 mm. x 1/8"	60	SA 19356-R	Calco (lanza rebatible: posición para transporte) -idioma ruso
27	GF 24098-D	Travesaño de rienda lateral "derecho" (88 c.)	61	SA 19355-R	Calco (lanza rebatible: posición para trabajo) -idioma ruso
28	R 1172-01	Clavija elástica			
29	SA 19366	Perno de rienda y telescópico (Ø 1" x 195 mm)			
30	GF 24093	Rienda menor de lanza (88 c.)			
31	201033750	Bulón cab. exag. W 5/8" x 5"			
	201304979	Tuerca exag. autofrenante W 5/8" (alta)			
32	GF 24095	Travesaño de unión riendas (88 c.)			
33	GF 24096-D	Rienda mayor de lanza "derecha" (88 c.)			
34	SA 19059	Cilindro hidráulico Ø 3.1/2" x Ø 46 x 250 mm.			
35	SA 19208	Vástago de empuje (2065 mm.)			

NOTA: Para identificar los términos **derecho** ó **izquierdo**, éstos deben entenderse observando la máquina desde atrás.

23

-CONJUNTO SOPORTE GIRATORIO DE RUEDA
-CONJUNTOS MAZAS DE MANDO Y STANDARD PARA NEUMATICO 400/60 x 15,5"
-NEUMATICO, LLANTA Y CUBRE CADENAS

Giorgi

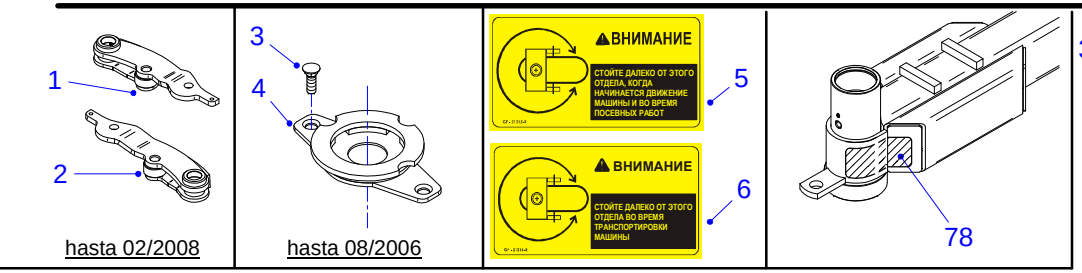

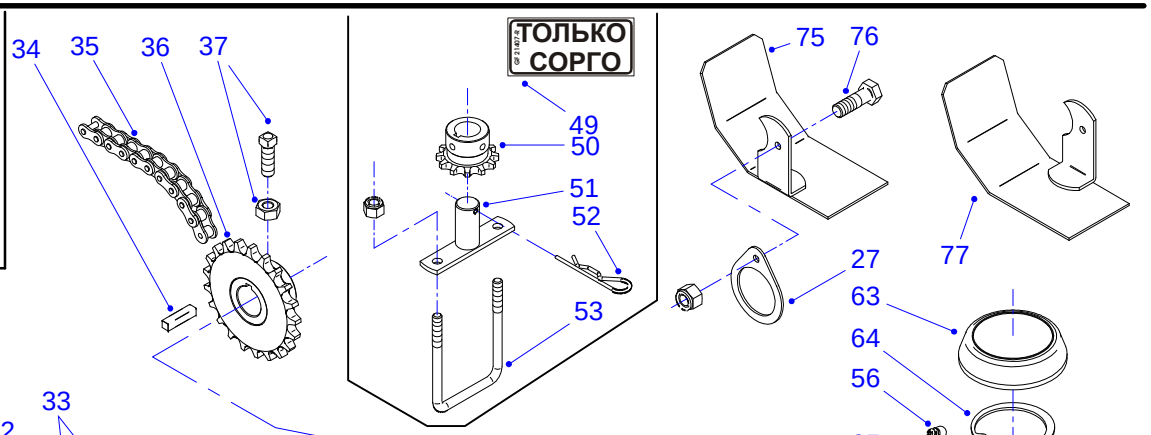

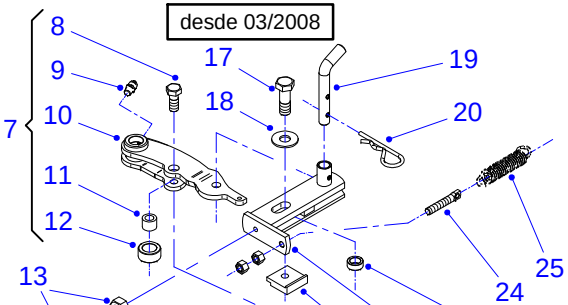

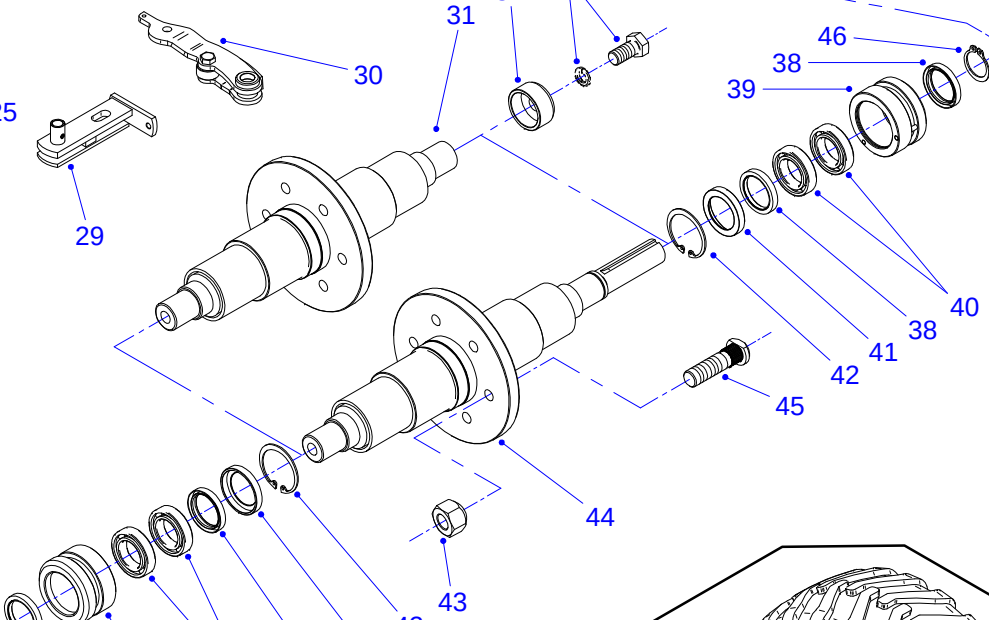

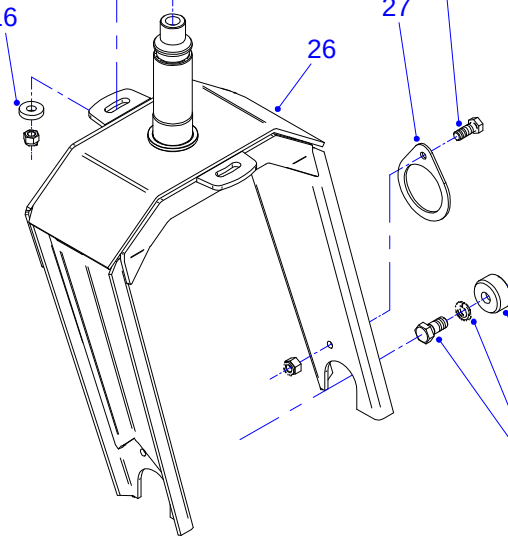

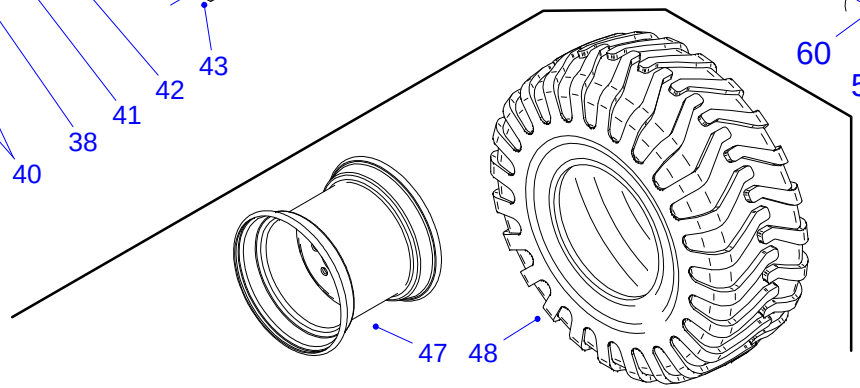

23 Lista de partes y piezas

Giorgi

Nº	Código	Denominación	Nº	Código	Denominación
1	SA 18661-D	Traba de plato "derecha" (hasta 02/2008)	39	GF 21149	Maza de eje
2	SA 18661-I	Traba de plato "izquierda" (hasta 02/2008)	40	610060089	Rodamiento N° 6008
3	SA 18628	Bulón C.F.C.C. W 5/8" x 2" - G.5 (hasta 08/2006)	41	GF 21150	Buje porta retén
	201304979	Tuerca exag. autofrenante W 5/8" (alta)	42	216062992	Anillo seeger I-68
4	GF 20520	Plato posicionador de rueda (hasta 08/2006)	43	SA 14046	Tuerca exag. SAE 5/8", asiento cónico
5	GF 21215-R	Pictograma (pata de rueda giratoria) -idioma ruso	44	GF 21406	Eje de rueda de mando
6	GF 21216-R	Pictograma (pata de rueda giratoria) -idioma ruso	45	SA 14045	Bulón C.R.C. estriado SAE 5/8" x 2.1/4" - G.5
7	SA 25001/3-D	Conjunto traba de plato "derecha" (desde 03/2008)	46	216061697	Anillo seeger A-40
8	201096104	Bulón cab. exag. UNC 5/8" x 1.1/2" - G.5	47	GF 20513	Llanta 13" x 15,5" x 3/8" (alta flotación)
9	201001203	Alemite recto SAE 1/4"	48	GF 21388	(ò 210020129) Neumático 400/60 x 15,5" (14 telas), con tacos
10	SA 25001-D	Traba de plato "derecha" (desde 03/2008)	49	GF 21407-R	Calco (sólo sorgo) -idioma ruso
11	SA 25002	Buje separador (Ø 25,4 x 19,5 mm.)	50	GF 20287	Engranaje de mando Z-12 x 3/4" (solo SORGO)
12	SA 25003	Rodillo de posicionamiento (Ø 40 x 19 mm.)	51	GF 20292	Soporte de engranaje
13	201141835	Prisionero C.C. W 7/16" x 2.1/2"	52	SA 18204	Clavija elástica
	201203205	Tuerca (exágono grande) W 7/16"	53	CU 7112	Grampa "U" rosca W 5/16"
14	SA 18924	Bulón (especial) UNC 5/8" x 2" - G.5		201309127	Tuerca exag. flange W 5/16"
	201304979	Tuerca exag. autofrenante W 5/8" (alta)		201021441	Arandela plana Ø 5/16"
15	SA 18935	Plato posicionador de rueda (desde 09/2006)	54	216061580	Anillo seeger A-25
16	S 536-01	Arandela plana Ø 43 x Ø 17 mm. x 5/16"	55	S 632-02	Arandela plana Ø 40 x Ø 26,7 mm. x 1/8"
17	201096427	Bulón cab. exag. UNC 3/4" x 2.1/4" - G.5		S 632-03	Arandela plana Ø 40 x Ø 26,7 x 1,25 mm.
	201021177	Arandela grower 3/4"	56	201001047	Alemite curvo 67° BSP 1/8"
18	R 1066-01	Arandela plana Ø 47 x Ø 20 mm. x 1/4"	57	GF 21106	Perno soporte de freno (Ø 1" x 178 mm.)
19	SA 18652	Traba de posición (Ø 3/4" x 200 mm.)	58	201032141	Bulón cab. exag. W 5/16" x 3/4"
20	R 1172-01	Clavija elástica		201021037	Arandela grower 5/16"
21	SA 18659	Guía de registro	59	GF 20521	Traba de soporte giratorio
22	SA 18660-D	Brazo de registro "derecho"	60	218310506	Anillo O´Ring N° 2-112
23	SA 18653	Buje de suplemento (Ø 28,5 x 11,5 mm.)	61	201141850	Prisionero C.C. W 7/16" x 1.1/2"
24	GF 5172	Tensor de resorte (W 3/8")		201203205	Tuerca (exágono grande) W 7/16"
25	SA 18965	Resorte tensor de traba (Ø 34,5 x Ø 5,5 mm. - 17 espiras - 131 mm.)	62	S 632-03	Arandela plana Ø 40 x Ø 26,7 x 1,25 mm.
26	SA 18621	Soporte giratorio de rueda	63	SA 18124	Tapa postiza de maza de carro (plástico)
27	GF 5276	Placa de fijación de maza	64	216063149	Anillo seeger I-85
28	201055506	Bulón cab. exag. W 1/2" x 1.1/4" - G.5	65	GF 21020	Tapa de maza
	201304953	Tuerca exag. autofrenante W 1/2" (alta)	66	660010661	Bolilla tipo rodamiento Ø 1"
29	SA 18660-I	Brazo de registro "izquierdo"	67	SA 18623	Separador de tapa y rodamiento
30	SA 25001/3-I	Conjunto traba de plato "izquierda" (desde 03/2008)	68	610032096	Rodamiento N° 3209
31	GF 21405	Eje de rueda común	69	GF 24111	Semi-carro "delantero" reforzado, con topes
32	GF 21151	Tapón traba de rodamiento	70	GF 20518	Separador de rodamiento
33	201033529	Bulón cab. exag. W 5/8" x 1.1/4"	71	610060147	Rodamiento N° 6014
	201021151	Arandela grower 5/8"	72	224173104	Retén SAV 5654
34	GF 5262	Chaveta cuadrada 5/16" x 35 mm.	73	GF 20519	Buje porta retén
35	205011109	Cadena a rod. ASA 60 - 3/4" x 2110 mm. (rueda de mando a palier)	74	R 1199	Anillo de expansión
	205041312	Unión de cadena ASA 60 x 3/4"	75	GF 21156-I	Cubre cadena de mando "izquierdo"
36	SA 10004	Engranaje de mando Z-21 x 3/4" (standard)	76	201055522	Bulón cab. exag. W 1/2" x 1.1/2" - G.5
37	201141843	Prisionero C.C. W 7/16" x 1.1/4"		201304953	Tuerca exag. autofrenante W 1/2" (alta)
	201203205	Tuerca (exágono grande) W 7/16"	77	GF 21156-D	Cubre cadena de mando "derecho"
38	224171793	Retén SAV 5307	78	240020909	Rótulo (rectángulo reflectivo "rojo") 175 x 70 mm.

NOTA: Para identificar los términos **derecho** ó **izquierdo**, éstos deben entenderse observando la máquina desde atrás.

24

-CONJUNTOS PALIER DE MANDO 22c. , 44c. (chasis derecho), 66c. (chasis derecho) y 88c. (chasis lateral derecho - desde 2007)
-CAJAS SELECTORAS DE SIEMBRA Y FERTILIZACION: transmiciones

Giorgi

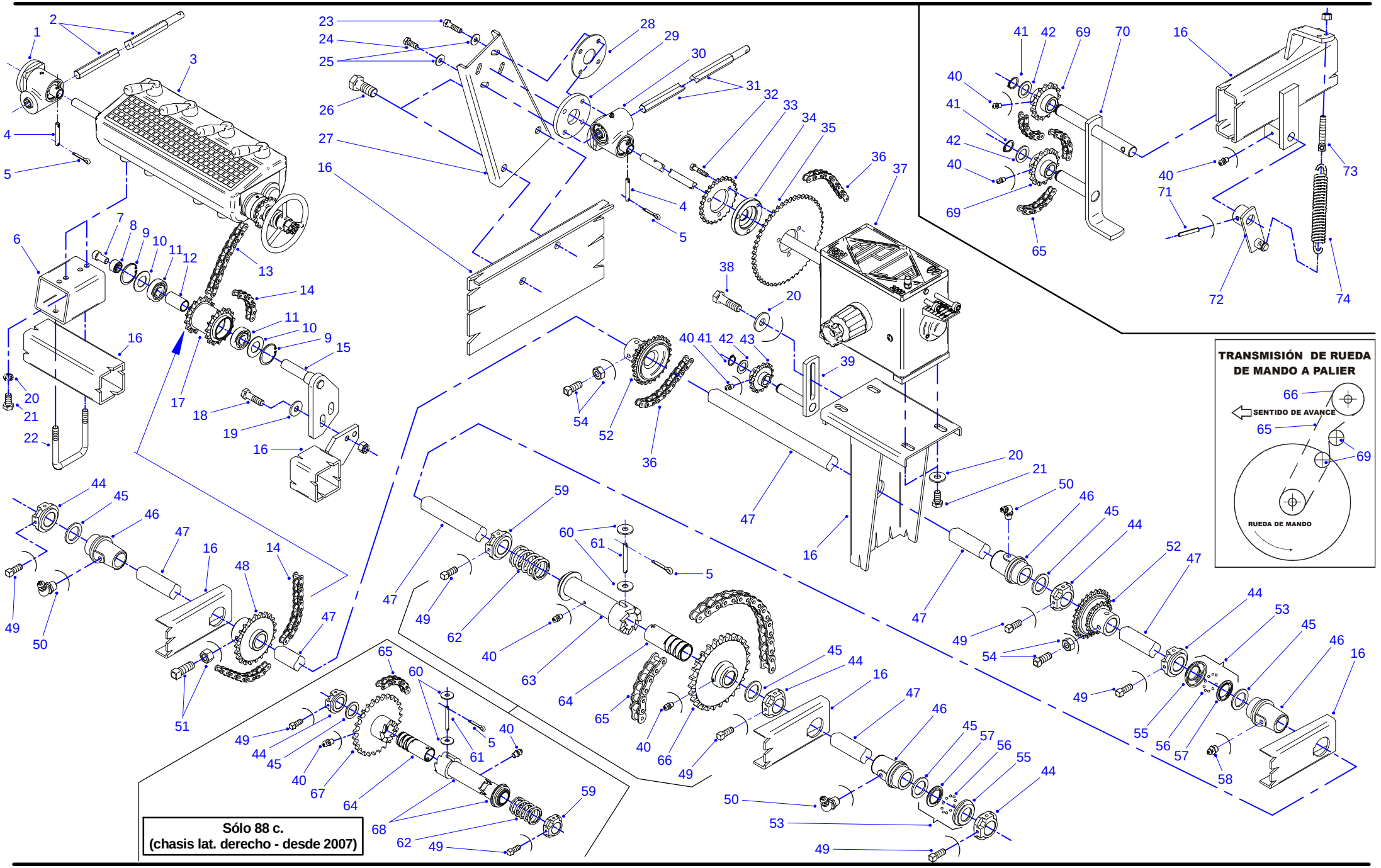

24 Lista de partes y piezas

Giorgi

Nº	Código	Denominación
1	GF 21310	Bloque transmisor (entrada Ø 7/8" con alemite, salida exag.7/8"):
		Despiece en **Lámina N° 35**
2	GF 21193	Eje transmisión siembra (600 mm.) de caja a tolvas
3	GF 21286	Caja selectora siembra "Izquierda" 58 cambios ORIPON, con Zafe
		Ondulado, **Color GRIS (hasta 2007):** Despiece en **Lámina N° 34**
	GF 24305	Caja selectora siembra "Izquierda" 58 cambios ORIPON, con Zafe
		a Bolillas, **Color NEGRA (desde 2008):** Despiece en **Lámina N° 34**
4	GF 20168	Perno (Ø 7 x 45 mm.)
5	208011247	Chaveta partida Ø 3 x 25 mm.
6	GF 21188	Base fijación de caja para siembra
7	GF 20265-D	Bulón especial cab. allen W 1/2" x 1" (rosca derecha) - G.5
8	GF 20005	Buje de complemento
9	216062901	Anillo seeger I-47
10	SA 18550	Arandela fijación de rodamiento Ø46,9 x Ø25,3 x 1,6 mm.
11	630062040	Rodamiento N° 6204-2RS
12	GF 21262	Buje separador de rodamientos (Ø 25,4 x Ø 20,5 x 46 mm.)
13	205011042	Cadena a rodillos ASA 50 - 5/8" x 650 mm. (desviador a caja)
	205041296	Unión de cadena ASA 50 x 5/8"
14	205011042	Cadena a rodillos ASA 50 - 5/8" x 555 mm. (palier a desviador)
	205041296	Unión de cadena ASA 50 x 5/8"
	205031222	Media malla (medio eslabón) ASA 50 x 5/8"
15	GF 21260-I	Soporte de desviador "izquierdo"
16	XXXXXXXX	Chasis (vista parcial)
17	GF 21261	Engranaje doble Z-15/Z-15 x 5/8"
18	201033180	Bulón cab. exag. W 1/2" x 2"
	201304953	Tuerca exag. autofrenante W 1/2" (alta)
19	GF 5529	Arandela plana Ø 27 x Ø 13 mm. x 3/16"
20	SA 9839	Arandela plana Ø 34 x Ø 13,3 mm. x 3/16"
21	201033040	Bulón cab. exag. W 1/2" x 1"
	201021110	Arandela grower 1/2"
22	RP 8711	Grampa U rosca W 5/8"
	201304979	Tuerca exag. autofrenante W 5/8" (alta)
23	SA 18844	Bulón cab. exag. W 3/8" x 1.1/2"
	201021052	Arandela grower 3/8"
24	201032273	Bulón cab. exag. W 3/8" x 1"
	201021052	Arandela grower 3/8"
25	AC 4057	Arandela plana Ø 28 x Ø 10 mm. x 3/16"
26	201033529	Bulón cab. exag. W 5/8" x 1.1/4"
	201304979	Tuerca exag. autofrenante W 5/8" (alta)
27	GF 21189-D	Placa fijación de bloque transmisor "derecha"
28	GF 20139-03	Suplemento (espesor 4 mm.)
29	GF 20139-02	Suplemento (espesor 8,5 mm.)
30	GF 21311	Bloque transmisor (entrada Ø 7/8" - salida exag.7/8" c/alemite)
		Despiece en **Lámina N° 35**
31	GF 21194	Eje transmisión fertilización (350 mm.) de caja a tolvas
32	201032224	Bulón cab. exag. W 5/16" x 1.1/2"
	201021037	Arandela grower 5/16"
33	SA 14388	Engranaje altas densidades Z-25 x 1/2"
34	SA 18028	Adaptador separador de engranajes
35	SA 14389	Engranaje bajas densidades Z-50 x 1/2"
36	205011026	Cadena a rodillos ASA 40-1/2" x 925 mm.(de palier a caja selec. fertil.)
	205011026	Cadena a rodillos ASA 40-1/2" x 165 mm.(suplemento de palier a caja)
	205041288	Unión de cadena ASA 40 x 1/2"
37	GF 20029-22	Caja selectora fertilización Izquierda (eje 1120 mm.)
		Despiece en **Lámina N° 33**
38	201033107	Bulón cab. exag. W 1/2" x 1.1/2"
	201304953	Tuerca exag. autofrenante W 1/2" (alta)
39	SA 9849	Tensor de cadena con corredera
40	201001203	Alemite recto SAE 1/4"
41	216061515	Anillo seeger A-19
42	S 732-02	Arandela plana Ø 30,5 x Ø 19,5 x 2 mm.
43	SA 14107	Engranaje tensor Z-15 x 1/2"
44	GF 022	Brida de apoyo
45	S 838-01	Arandela plana Ø 47 x Ø 32 mm. x 1/8"
46	S 275	Buje guía de palier
47	GF 21180	Palier de mando: 3010 mm. (22 c. y chasis derecho 44 c.)
	GF 24354	Palier de mando: 2900 mm. (chasis derecho 66 cuerpos)
	GF 24103	Palier de mando: 3300 mm. (chasis lateral derecho 88 cuerpos)
48	GF 20087	Engranaje de mando (siembra) Z-22 x 5/8"
49	201141629	Prisionero C.C. W 5/16" x 3/4"
50	201001047	Alemite curvo 67° - BSP 1/8"
51	201141900	Prisionero C.C. W 1/2" x 1.1/4"
	201203197	Tuerca exag. W 1/2" (exágono grande)
52	SA 18205	Engranaje doble de mando (fertilización) Z-17/Z-26 x 1/2"
53	S 737	Conjunto crapodina (armada)
54	201141827	Prisionero C.C. W 7/16" x 1"
	201203205	Tuerca exag. W 7/16" (exágono grande)
55	S 737-02	Cubeta exterior de crapodina
56	660010141	Bolilla tipo rodamiento Ø 3/16"
57	S 737-01	Cubeta interior de crapodina
58	201001021	Alemite recto BSP 1/8"
59	GF 016	Brida de apoyo con rebaje para resorte
60	201021441	Arandela plana Ø 5/16"
61	SA 3313-S	Perno de traba -sin cementación- (Ø 5/16" x 74 mm.)
62	S 325	Resorte de cañonera (Ø 57,5 x Ø 5 mm.-5,5 espiras-72 mm.)
63	GF 21243-EI	Cañonera de embrague "izquierda": 200 mm. (22 c.)
	SA 14061-EI	Cañonera de embrague "izquierda": 230 mm. (chasis derechos de 44 y 66 c.)
64	SA 14041	Buje de deslizamiento (bronce)
65	205011109	Cadena a rodillos ASA 60 - 3/4" x 2110 mm. (rueda de mando a palier)
	205041312	Unión de cadena ASA 60 x 3/4"
66	SA 14062-EI	Engranaje mando Z-27 x 3/4" con acople "izquierdo"
67	SA 14062-ED	Engranaje mando Z-27 x 3/4" con acople "derecho"
68	GF 24104-ED	Cañonera de embrague "derecha": 570 mm. (chasis lat. derecho 88 c.- desde 2007)
69	SA 3219	Engranaje tensor Z-12 x 3/4"
70	SA 18131	Balancín tensor de cadena de mando
71	216061234	Espina elástica 6 x 36 mm.
72	GF 21313	Brazo tensor de resorte
73	GF 5172	Tensor de resorte (W 3/8")
	201304854	Tuerca exag. autofrenante W 3/8" (alta)
74	RP 8759	Resorte tensor (Ø 27 x Ø 4,25 mm.- 28 espiras - 161 mm.)

NOTA: Para identificar los términos **derecho** ó **izquierdo**, éstos deben entenderse observando la máquina desde atrás.

25

-CONJUNTOS PALIER DE MANDO 44c. (chasis izquierdo), 66c. (chasis izquierdo) y 88c. (chasis lateral izquierdo - desde 2007)
-CAJAS SELECTORAS DE SIEMBRA Y FERTILIZACION: transmisiones

Giorgi

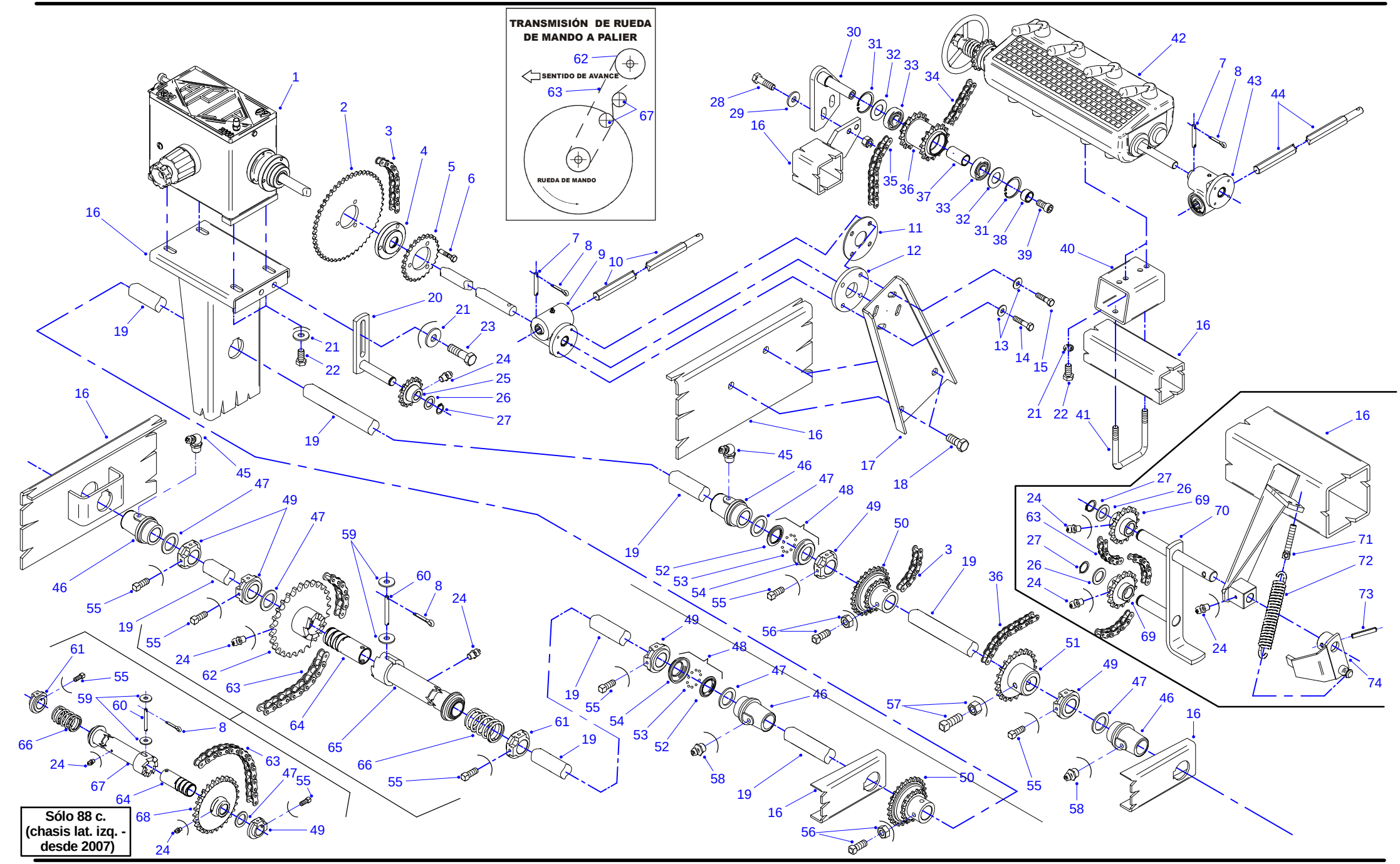

Nº	Código	Denominación	Nº	Código	Denominación
1	GF 20030-44	Caja selectora fertilización Derecha (eje 860 mm.)	36	GF 21261	Engranaje doble Z-15/Z-15 x 5/8"
		Despiece en **Lámina N° 33**	37	GF 21262	Buje separador de rodamientos (Ø 25,4 x Ø 20,5 x 46 mm.)
2	SA 14389	Engranaje bajas densidades Z-50 x 1/2"	38	GF 20005	Buje de complemento
3	205011026	Cadena a rodillos ASA 40-1/2" x 925 mm.(de palier a caja select. fert.)	39	GF 20265-D	Bulón especial cab. allen W 1/2" x 1" (rosca derecha)-G. 5
	205011026	Cadena a rodillos ASA 40-1/2" x 165 mm.(suplemento de palier a caja)	40	GF 21188	Base fijación de caja para siembra
	205041288	Unión de cadena ASA 40 x 1/2"	41	RP 8711	Grampa U rosca W 5/8"
4	SA 18028	Adaptador separador de engranajes		201304979	Tuerca exag. autofrenante W 5/8" (alta)
5	SA 14388	Engranaje altas densidades Z-25 x 1/2"	42	GF 21287	Caja selectora siembra "Derecha" 58 cambios ORIPON, con Zafe
6	201032224	Bulón cab. exag. W 5/16" x 1.1/2"			Ondulado, **Color GRIS (hasta 2007):** Despiece en **Lámina N° 34**
	201021037	Arandela grower 5/16"		GF 24304	Caja selectora siembra "Derecha" 58 cambios ORIPON, con Zafe
7	GF 20168	Perno (Ø 7 x 45 mm.)			a Bolillas, **Color NEGRA (desde 2008):** Despiece en **Lámina N° 34**
8	208011247	Chaveta partida Ø 3 x 25 mm.	43	GF 21310	Bloque transmisor (entrada Ø 7/8" con alemite, salida exag.7/8"):
9	GF 21311	Bloque transmisor (entrada Ø 7/8" - salida exag.7/8" c/alemite)			Despiece en **Lámina N° 35**
		Despiece en **Lámina N° 35**	44	GF 21193	Eje transmisión siembra (600 mm.) de caja a tolvas
10	GF 21194	Eje transmisión fertilización (350 mm.) de caja a tolvas	45	201001047	Alemite curvo 67° BSP 1/8"
11	GF 20139-03	Suplemento (espesor 4 mm.)	46	S 275	Buje guía de palier
12	GF 20139-02	Suplemento (espesor 8,5 mm.)	47	S 838-01	Arandela plana Ø 47 x Ø 32 mm. x 1/8"
13	AC 4057	Arandela plana Ø 28 x Ø 10 mm. x 3/16"	48	S 737	Conjunto crapodina (armada)
14	201032273	Bulón cab. exag. W 3/8" x 1"	49	GF 022	Brida de apoyo
	201021052	Arandela grower 3/8"	50	SA 18205	Engranaje doble de mando (fertilización) Z-17/Z-26 x 1/2"
15	SA 18844	Bulón cab. exag. W 3/8" x 1.1/2"	51	GF 20087	Engranaje de mando (siembra) Z-22 x 5/8"
	201021052	Arandela grower 3/8"	52	S 737-01	Cubeta interior de crapodina
16	XXXXXXXX	Chasis (vista parcial)	53	660010141	Bolilla tipo rodamiento Ø 3/16"
17	GF 21189-I	Placa fijación de bloque transmisor "izquierda"	54	S 737-02	Cubeta exterior de crapodina
18	201033529	Bulón cab. exag. W 5/8" x 1.1/4"	55	201141629	Prisionero C.C. W 5/16" x 3/4"
	201304979	Tuerca exag. autofrenante W 5/8" (alta)	56	201141827	Prisionero C.C. W 7/16" x 1"
19	GF 21181	Palier de mando: 3660 mm. (chasis izquierdos de 44 y 66 c.)		201203205	Tuerca (exágono grande) W 7/16"
	GF 24105	Palier de mando: 3660 mm. (chasis lateral izquierdo 88 c.)	57	201141900	Prisionero C.C. W 1/2" x 1.1/4"
20	SA 9849	Tensor de cadena con corredera		201203197	Tuerca (exágono grande) W 1/2"
21	SA 9839	Arandela plana Ø 34 x Ø 13,3 mm. x 3/16"	58	201001021	Alemite recto BSP 1/8"
22	201033040	Bulón cab. exag. W 1/2" x 1"	59	201021441	Arandela plana Ø 5/16"
	201021110	Arandela grower 1/2"	60	SA 3313-S	Perno de traba -sin cementación- (Ø 5/16" x 74 mm.)
23	201033107	Bulón cab. exag. W 1/2" x 1.1/2"	61	GF 016	Brida de apoyo con rebaje para resorte
	201304953	Tuerca exag. autofrenante W 1/2" (alta)	62	SA 14062-ED	Engranaje mando Z-27 x 3/4" con acople "derecho"
24	201001203	Alemite recto SAE 1/4"	63	205011109	Cadena a rodillos ASA 60 - 3/4" x 2110 mm.
25	SA 14107	Engranaje tensor Z-15 x 1/2"			(rueda de mando a palier)
26	S 732-02	Arandela plana Ø 30,5 x Ø 19,5 x 2 mm.		205041312	Unión de cadena ASA 60 x 3/4"
27	216061515	Anillo seeger A-19	64	SA 14041	Buje de deslizamiento (bronce)
28	201033180	Bulón cab. exag. W 1/2" x 2"	65	GF 21179-ED	Cañonera de embrague "derecha": 535 mm. (chasis izq. 44 y 66 c.)
	201304953	Tuerca exag. autofrenante W 1/2" (alta)	66	S 325	Resorte de cañonera (Ø 57,5 x Ø 5 mm.-5,5 espiras-72 mm.)
29	GF 5529	Arandela plana Ø 27 x Ø 13 mm. x 3/16"	67	GF 24106-EI	Cañonera de embrague "izquierda": 303 mm.
30	GF 21260-D	Soporte de desviador "derecho"			(chasis lateral Izquierdo 88 c.- desde 2007)
31	216062901	Anillo seeger I-47	68	SA 14062-EI	Engranaje mando Z-27 x 3/4" con acople "izquierdo"
32	SA 18550	Arandela fijación de rodamiento Ø46,9 x Ø25,3 x 1,6 mm.	69	SA 3219	Engranaje tensor Z-12 x 3/4"
33	630062040	Rodamiento N° 6204-2RS	70	SA 18131	Balancín tensor de cadena de mando
34	205011042	Cadena a rodillos ASA 50 - 5/8" x 650 mm. (desviador a caja)	71	GF 5172	Tensor de resorte (W 3/8")
	205041296	Unión de cadena ASA 50 x 5/8"		201304854	Tuerca exag. autofrenante W 3/8" (alta)
35	205011042	Cadena a rodillos ASA 50 - 5/8" x 555 mm. (palier a desviador)	72	RP 8759	Resorte tensor (Ø 27 x Ø 4,25 mm.- 28 espiras - 161 mm.)
	205041296	Unión de cadena ASA 50 x 5/8"	73	216061234	Espina elástica 6 x 36 mm.
	205031222	Media malla (medio eslabón) ASA 50 x 5/8"	74	GF 21312	Brazo tensor de resorte

NOTA: Para identificar los términos **derecho** ó **izquierdo**, éstos deben entenderse observando la máquina desde atrás.

26

-CONJUNTO PALIER DE MANDO 28c. y 56c. (chasis derecho)
-CAJAS SELECTORAS DE DENSIDADES DE SIEMBRA: transmiciones
-CAJA SELECTORA DE DENSIDADES DE FERTILIZACION: transmiciones

Giorgi

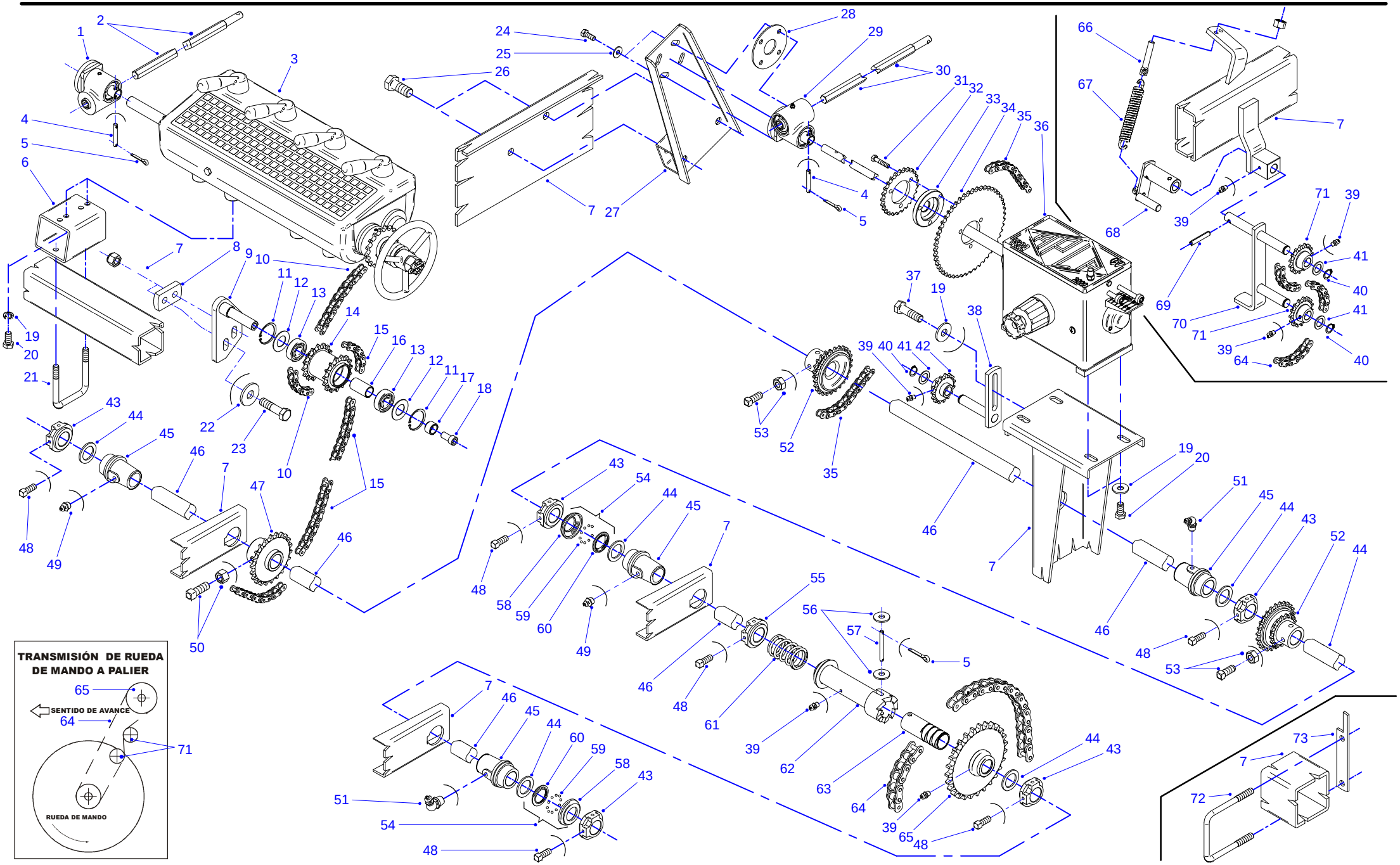

26 Lista de partes y piezas

Giorgi

Nº	Código	Denominación
1	GF 21310	Bloque transmisor (entrada Ø 7/8" con alemite, salida exag.7/8"): Despiece en **Lámina N° 35**
2	GF 21193	Eje transmisión siembra (600 mm.) de caja a tolvas
3	GF 21286	Caja selectora siembra "Izquierda" 58 cambios ORIPON, con Zafe Ondulado, **Color GRIS (hasta 2007):** Despiece en **Lámina N° 34**
	GF 24305	Caja selectora siembra "Izquierda" 58 cambios ORIPON, con Zafe a Bolillas, **Color NEGRA (desde 2008):** Despiece en **Lámina N° 34**
4	GF 20168	Perno (Ø 7 x 45 mm.)
5	208011247	Chaveta partida Ø 3 x 25 mm.
6	GF 21188	Base fijación de caja para siembra
7	XXXXXXXX	Chasis (vista parcial)
8	GF 21490	Placa suplemento
9	GF 21260-D	Soporte de desviador "derecho"
10	205011042	Cadena a rodillos ASA 50 - 5/8" x 650 mm. (desviador a caja)
	205041296	Unión de cadena ASA 50 x 5/8"
11	216062901	Anillo seeger I-47
12	SA 18550	Arandela fijación de rodamiento Ø46,9 x Ø25,3 x 1,6 mm.
13	630062040	Rodamiento N° 6204-2RS
14	GF 21261	Engranaje doble Z-15/Z-15 x 5/8"
15	205011042	Cadena a rodillos ASA 50 - 5/8" x 555 mm. (palier a desviador)
	205041296	Unión de cadena ASA 50 x 5/8"
	205031222	Media malla (medio eslabón) ASA 50 x 5/8"
16	GF 21262	Buje separador de rodamientos (Ø 25,4 x Ø 20,5 x 46 mm.)
17	GF 20005	Buje de complemento
18	GF 20265-D	Bulón especial cab. allen W 1/2" x 1" (rosca derecha) - G.5
19	SA 9839	Arandela plana Ø 34 x Ø 13,3 mm. x 3/16"
20	201033040	Bulón cab. exag. W 1/2" x 1"
	201021110	Arandela grower 1/2"
21	RP 8711	Grampa U rosca W 5/8"
	201304979	Tuerca exag. autofrenante W 5/8" (alta)
22	GF 5529	Arandela plana Ø 27 x Ø 13 mm. x 3/16"
23	201033180	Bulón cab. exag. W 1/2" x 2"
	201304953	Tuerca exag. autofrenante W 1/2" (alta)
24	201032273	Bulón cab. exag. W 3/8" x 1"
	201021052	Arandela grower 3/8"
25	AC 4057	Arandela plana Ø 28 x Ø 10 mm. x 3/16"
26	201096187	Bulón cab. exag. UNC 5/8" x 3" - G.5
	201309184	Tuerca exag. flange W 5/8"
27	GF 21188-D	Placa fijación de bloque transmisor "derecha"
28	GF 20139-03	Suplemento (espesor 4 mm.)
29	GF 21311	Bloque transmisor (entrada Ø 7/8" - salida exag.7/8" c/alemite) Despiece en **Lámina N° 35**
30	GF 21194	Eje transmisión fertilización (350 mm.) de caja a tolvas
31	201032224	Bulón cab. exag. W 5/16" x 1.1/2"
	201021037	Arandela grower 5/16"
32	SA 14388	Engranaje altas densidades Z-25 x 1/2"
33	SA 18028	Adaptador separador de engranajes
34	SA 14389	Engranaje bajas densidades Z-50 x 1/2"
35	205011026	Cadena a rodillos ASA 40-1/2" x 925 mm.(de palier a caja selec. fertil.)
	205011026	Cadena a rodillos ASA 40-1/2" x 165 mm.(suplemento de palier a caja)
	205041288	Unión de cadena ASA 40 x 1/2"
36	GF 20029-28	Caja selectora fertilización Izquierda (eje 1060 mm.) Despiece en **Lámina N° 33**
37	201033107	Bulón cab. exag. W 1/2" x 1.1/2"
	201304953	Tuerca exag. autofrenante W 1/2" (alta)
38	SA 9849	Tensor de cadena con corredera
39	201001203	Alemite recto SAE 1/4"
40	216061515	Anillo seeger A-19
41	S 732-02	Arandela plana Ø 30,5 x Ø 19,5 x 2 mm.
42	SA 14107	Engranaje tensor Z-15 x 1/2"
43	GF 022	Brida de apoyo
44	S 838-01	Arandela plana Ø 47 x Ø 32 mm. x 1/8"
45	S 275	Buje guía de palier
46	GF 21113	Palier de mando (28 c. y chasis derecho 56 c.) 3760 mm.
47	GF 20087	Engranaje de mando (siembra) Z-22 x 5/8"
48	201141629	Prisionero C.C. W 5/16" x 3/4"
49	201001021	Alemite recto BSP 1/8"
50	201141900	Prisionero C.C. W 1/2" x 1.1/4"
	201203197	Tuerca (exágono grande) W 1/2"
51	201001047	Alemite curvo 67° - BSP 1/8"
52	SA 18205	Engranaje doble de mando (fertilización) Z-17/Z-26 x 1/2"
53	201141827	Prisionero C.C. W 7/16" x 1"
	201203205	Tuerca (exágono grande) W 7/16"
54	S 737	Conjunto crapodina (armada)
55	GF 016	Brida de apoyo con rebaje para resorte
56	201021441	Arandela plana Ø 5/16"
57	SA 3313-S	Perno de traba -sin cementación- (Ø 5/16" x 74 mm.)
58	S 737-02	Cubeta exterior de crapodina
59	660010141	Bolilla tipo rodamiento Ø 3/16"
60	S 737-01	Cubeta interior de crapodina
61	S 325	Resorte de cañonera (Ø 57,5 x Ø 5 mm.-5,5 espiras-72 mm.)
62	GF 21115-EI	Cañonera de embrague "izquierda": 350 mm. (28 c. y chasis der. 56 c.)
63	SA 14041	Buje de deslizamiento (bronce)
64	205011109	Cadena a rodillos ASA 60 - 3/4" x 2110 mm. (rueda de mando a palier)
	205041312	Unión de cadena ASA 60 x 3/4"
65	SA 14062-EI	Engranaje mando Z-27 x 3/4" con acople "izquierdo"
66	GF 5172	Tensor de resorte (W 3/8")
	201304854	Tuerca exag. autofrenante W 3/8" (alta)
67	RP 8759	Resorte tensor (Ø 27 x Ø 4,25 mm.- 28 espiras - 161 mm.)
68	GF 21139	Brazo tensor de resorte
69	216061234	Espina elástica 6 x 36 mm.
70	SA 18131	Balancín tensor de cadena de mando
71	SA 3219	Engranaje tensor Z-12 x 3/4"
72	R 1205-C	Grampa U rosca W 1/2"
	201304953	Tuerca exag. autofrenante W 1/2" (alta)
73	GF 20142	Placa sostén cadena de mando

NOTA: Para identificar los términos **derecho** ó **izquierdo**, éstos deben entenderse observando la máquina desde atrás.

27

-CONJUNTO PALIER DE MANDO 56c. (chasis izquierdo)
-CAJAS SELECTORAS DE DENSIDADES DE SIEMBRA: transmisiones
-CAJA SELECTORA DE DENSIDADES DE FERTILIZACION: transmisiones

Giorgi

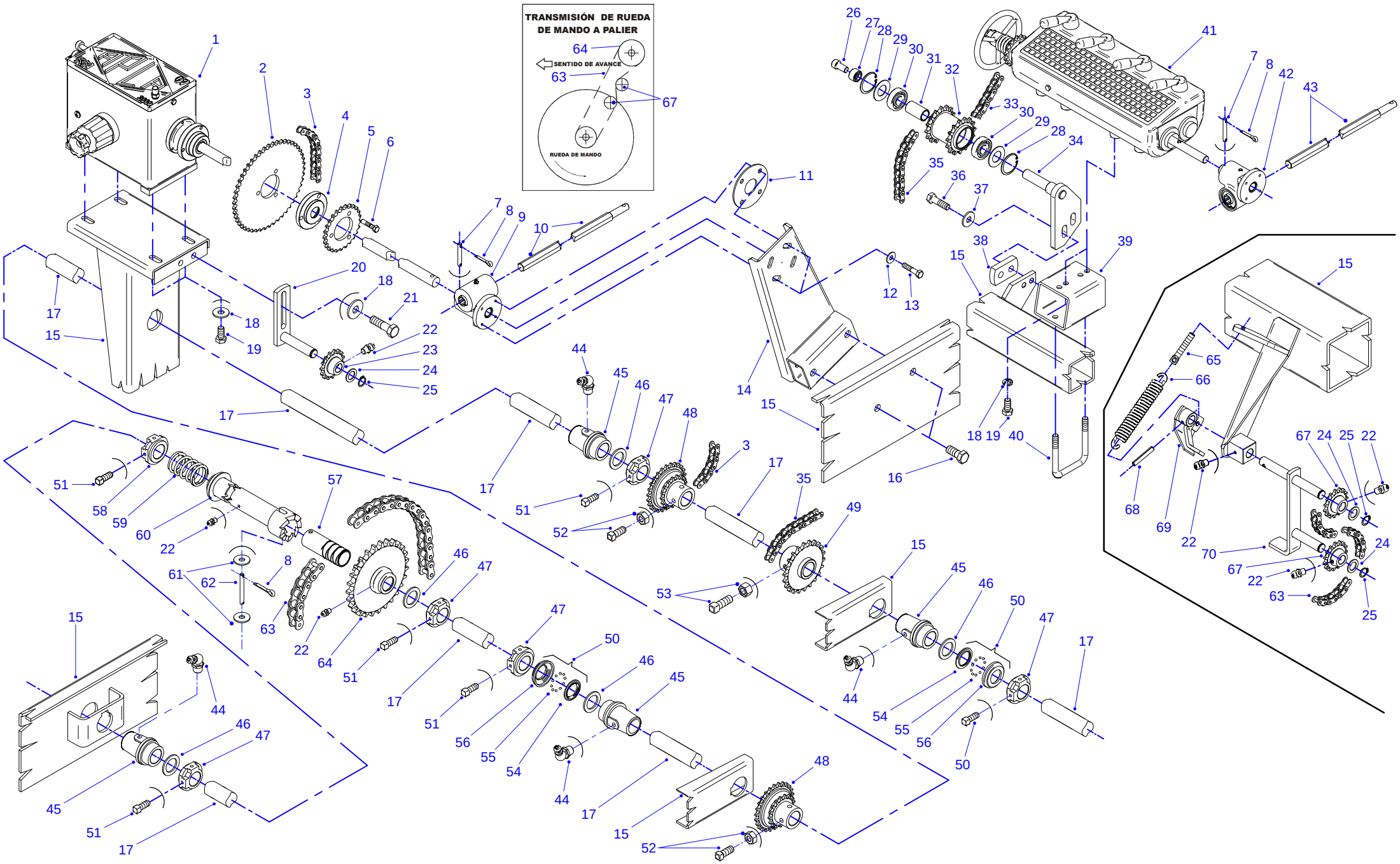

27 Lista de partes y piezas

Giorgi

Nº	Código	Denominación
1	GF 20030-56	Caja selectora fertilización Derecha (eje 1160 mm.)
		Despiece en **Lámina N° 33**
2	SA 14389	Engranaje bajas densidades Z-50 x 1/2"
3	205011026	Cadena a rodillos ASA 40-1/2" x 925 mm.(de palier a caja select. fert.
	205011026	Cadena a rodillos ASA 40-1/2" x 165 mm.(suplemento de palier a caja
	205041288	Unión de cadena ASA 40 x 1/2"
4	SA 18028	Adaptador separador de engranajes
5	SA 14388	Engranaje altas densidades Z-25 x 1/2"
6	201032224	Bulón cab. exag. W 5/16" x 1.1/2"
	201021037	Arandela grower 5/16"
7	GF 20168	Perno (Ø 7 x 45 mm.)
8	208011247	Chaveta partida Ø 3 x 25 mm.
9	GF 21311	Bloque transmisor (entrada Ø 7/8" - salida exag.7/8" c/alemite)
		Despiece en **Lámina N° 35**
10	GF 21194	Eje transmisión fertilización (350 mm.) de caja a tolvas
11	GF 20139-03	Suplemento (espesor 4 mm.)
12	AC 4057	Arandela plana Ø 28 x Ø 10 mm. x 3/16"
13	201032273	Bulón cab. exag. W 3/8" x 1"
	201021052	Arandela grower 3/8"
14	GF 21188-I	Placa fijación de bloque transmisor "izquierda"
15	XXXXXXXX	Chasis (vista parcial)
16	201096187	Bulón cab. exag. UNC 5/8" x 3" - G.5
	201309184	Tuerca exag. flange W 5/8"
17	GF 21114	Palier de mando (chasis izquierdo 56 c.) 4700 mm.
18	SA 9839	Arandela plana Ø 34 x Ø 13,3 mm. x 3/16"
19	201033040	Bulón cab. exag. W 1/2" x 1"
	201021110	Arandela grower 1/2"
20	SA 9849	Tensor de cadena con corredera
21	201033107	Bulón cab. exag. W 1/2" x 1.1/2"
	201304953	Tuerca exag. autofrenante W 1/2" (alta)
22	201001203	Alemite recto SAE 1/4"
23	SA 14107	Engranaje tensor Z-15 x 1/2"
24	S 732-02	Arandela plana Ø 30,5 x Ø 19,5 x 2 mm.
25	216061515	Anillo seeger A-19
26	GF 20265-D	Bulón especial cab. allen W 1/2" x 1" (rosca derecha) - G.5
27	GF 20005	Buje de complemento
28	216062901	Anillo seeger I-47
29	SA 18550	Arandela fijación de rodamiento Ø46,9 x Ø25,3 x 1,6 mm.
30	630062040	Rodamiento N° 6204-2RS
31	GF 21262	Buje separador de rodamientos (Ø 25,4 x Ø 20,5 x 46 mm.)
32	GF 21261	Engranaje doble Z-15/Z-15 x 5/8"
33	205011042	Cadena a rodillos ASA 50 - 5/8" x 650 mm. (desviador a caja)
	205041296	Unión de cadena ASA 50 x 5/8"
34	GF 21260-I	Soporte de desviador "izquierdo"
35	205011042	Cadena a rodillos ASA 50 - 5/8" x 555 mm. (palier a desviador)
	205041296	Unión de cadena ASA 50 x 5/8"
	205031222	Media malla (medio eslabón) ASA 50 x 5/8"
36	201033180	Bulón cab. exag. W 1/2" x 2"
	201304953	Tuerca exag. autofrenante W 1/2" (alta)
37	GF 5529	Arandela plana Ø 27 x Ø 13 mm. x 3/16"
38	GF 21490	Placa suplemento
39	GF 21188	Base fijación de caja para siembra
40	RP 8711	Grampa U rosca W 5/8"
	201304979	Tuerca exag. autofrenante W 5/8" (alta)
41	GF 21287	Caja selectora siembra "Derecha" 58 cambios ORIPON, con Zafe
		Ondulado, **Color GRIS (hasta 2007):** Despiece en **Lámina N° 34**
	GF 24304	Caja selectora siembra "Derecha" 58 cambios ORIPON, con Zafe
		a Bolillas, **Color NEGRA (desde 2008):** Despiece en **Lámina N° 34**
42	GF 21310	Bloque transmisor (entrada Ø 7/8" con alemite, salida exag.7/8"):
		Despiece en **Lámina N° 35**
43	GF 21193	Eje transmisión siembra (600 mm.) de caja a tolvas
44	201001047	Alemite curvo 67° - BSP 1/8"
45	S 275	Buje guía de palier
46	S 838-01	Arandela plana Ø 47 x Ø 32 mm. x 1/8"
47	GF 022	Brida de apoyo
48	SA 18205	Engranaje doble de mando (fertilización) Z-17/Z-26 x 1/2"
49	GF 20087	Engranaje de mando (siembra) Z-22 x 5/8"
50	S 737	Conjunto crapodina (armada)
51	201141629	Prisionero C.C. W 5/16" x 3/4"
52	201141827	Prisionero C.C. W 7/16" x 1"
	201203205	Tuerca (exágono grande) W 7/16"
53	201141900	Prisionero C.C. W 1/2" x 1.1/4"
	201203197	Tuerca (exágono grande) W 1/2"
54	S 737-01	Cubeta interior de crapodina
55	660010141	Bolilla tipo rodamiento Ø 3/16"
56	S 737-02	Cubeta exterior de crapodina
57	SA 14041	Buje de deslizamiento (bronce)
58	GF 016	Brida de apoyo con rebaje para resorte
59	S 325	Resorte de cañonera (Ø 57,5 x Ø 5 mm.-5,5 espiras-72 mm.)
60	SA 19037-EI	Cañonera de embrague "izquierda": 250 mm. (chasis izquierdo 56 c.)
61	201021441	Arandela plana Ø 5/16"
62	SA 3313-S	Perno de traba -sin cementación- (Ø 5/16" x 74 mm.)
63	205011109	Cadena a rodillos ASA 60 - 3/4" x 2110 mm. (rueda de mando a palier)
	205041312	Unión de cadena ASA 60 x 3/4"
64	SA 14062-EI	Engranaje mando Z-27 x 3/4" con acople "izquierdo"
65	GF 5172	Tensor de resorte (W 3/8")
	201304854	Tuerca exag. autofrenante W 3/8" (alta)
66	RP 8759	Resorte tensor (Ø 27 x Ø 4,25 mm.- 28 espiras - 161 mm.)
67	SA 3219	Engranaje tensor Z-12 x 3/4"
68	216061234	Espina elástica 6 x 36 mm.
69	GF 21314	Brazo tensor de resorte
70	SA 18131	Balancín tensor de cadena de mando

NOTA: Para identificar los términos **derecho** ó **izquierdo**, éstos deben entenderse observando la máquina desde atrás.

28

-CONJUNTOS PALIER DE MANDO 66c. (chasis central)
-CAJA SELECTORA DE DENSIDADES DE SIEMBRA: transmisiones
-CAJA SELECTORA DE DENSIDADES DE FERTILIZACION: transmisiones

Giorgi

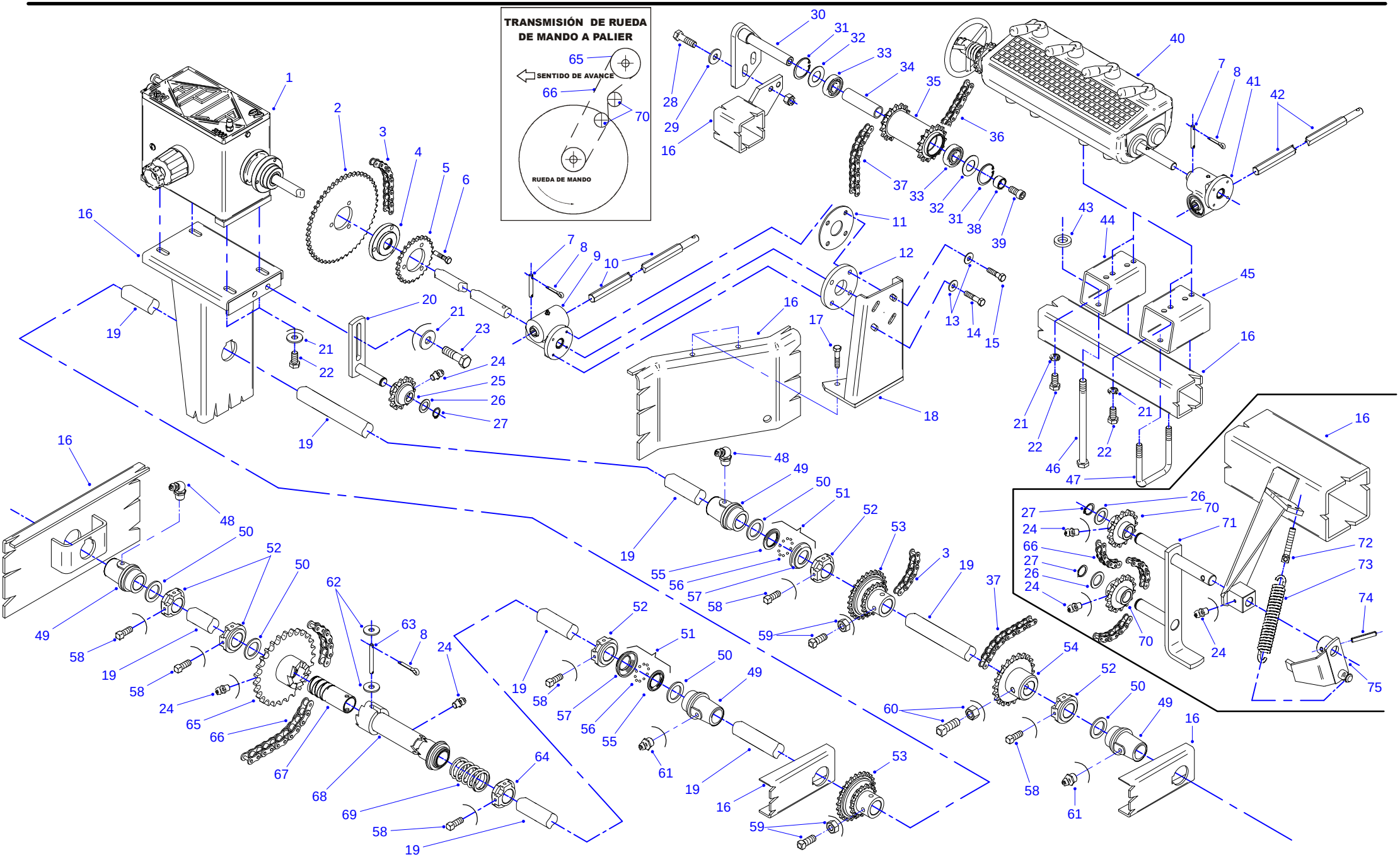

28 Lista de partes y piezas

Giorgi

Nº	Código	Denominación
1	GF 20030-44	Caja selectora fertilización Derecha (eje 860 mm.)
		Despiece en **Lámina N° 33**
2	SA 14389	Engranaje bajas densidades Z-50 x 1/2"
3	205011026	Cadena a rodillos ASA 40-1/2" x 925 mm.(de palier a caja selectora fert.)
	205011026	Cadena a rodillos ASA 40-1/2" x 165 mm.(suplemento de palier a caja)
	205041288	Unión de cadena ASA 40 x 1/2"
4	SA 18028	Adaptador separador de engranajes
5	SA 14388	Engranaje altas densidades Z-25 x 1/2"
6	201032224	Bulón cab. exag. W 5/16" x 1.1/2"
	201021037	Arandela grower 5/16"
7	GF 20168	Perno (Ø 7 x 45 mm.)
8	208011247	Chaveta partida Ø 3 x 25 mm.
9	GF 21311	Bloque transmisor (entrada Ø 7/8" - salida exag.7/8" c/alemite)
		Despiece en **Lámina N° 35**
10	GF 21194	Eje transmisión fertilización (350 mm.) de caja a tolvas
11	GF 20139-03	Suplemento (espesor 4 mm.)
12	GF 20139-02	Suplemento (espesor 8,5 mm.)
13	AC 4057	Arandela plana Ø 28 x Ø 10 mm. x 3/16"
14	201032273	Bulón cab. exag. W 3/8" x 1"
	201021052	Arandela grower 3/8"
15	SA 18844	Bulón cab. exag. W 3/8" x 1.1/2"
	201021052	Arandela grower 3/8"
16	XXXXXXXX	Chasis (vista parcial)
17	201033107	Bulón cab. exag. W 1/2" x 1.1/2"
	201304953	Tuerca exag. autofrenante W 1/2" (alta)
18	GF 24101	Soporte de bloque transmisor
19	GF 21181	Palier de mando: 3660 mm. (chasis central de 66 c.)
20	SA 9849	Tensor de cadena con corredera
21	SA 9839	Arandela plana Ø 34 x Ø 13,3 mm. x 3/16"
22	201033040	Bulón cab. exag. W 1/2" x 1"
	201021110	Arandela grower 1/2"
23	201033107	Bulón cab. exag. W 1/2" x 1.1/2"
	201304953	Tuerca exag. autofrenante W 1/2" (alta)
24	201001203	Alemite recto SAE 1/4"
25	SA 14107	Engranaje tensor Z-15 x 1/2"
26	S 732-02	Arandela plana Ø 30,5 x Ø 19,5 x 2 mm.
27	216061515	Anillo seeger A-19
28	201033180	Bulón cab. exag. W 1/2" x 2"
	201304953	Tuerca exag. autofrenante W 1/2" (alta)
29	GF 5529	Arandela plana Ø 27 x Ø 13 mm. x 3/16"
30	GF 24115	Soporte de desviador (eje largo) "derecho"
31	216062901	Anillo seeger I-47
32	SA 18550	Arandela fijación de rodamiento Ø46,9 x Ø25,3 x 1,6 mm.
33	630062040	Rodamiento N° 6204-2RS
34	GF 24116	Buje largo separador de rodamientos (Ø 25,4 x Ø 20,5 x 94 mm.)
35	GF 24114	Engranaje doble Z-15/Z-15 x 5/8" (largo)
36	205011042	Cadena a rodillos ASA 50 - 5/8" x 650 mm. (desviador a caja)
	205041296	Unión de cadena ASA 50 x 5/8"
37	205011042	Cadena a rodillos ASA 50 - 5/8" x 555 mm. (palier a desviador)
	205041296	Unión de cadena ASA 50 x 5/8"
	205031222	Media malla (medio eslabón) ASA 50 x 5/8"
38	GF 20005	Buje de complemento
39	GF 20265-D	Bulón especial cab. allen W 1/2" x 1" (rosca derecha) - G.5
40	GF 24304	Caja selectora siembra "Derecha" 58 cambios ORIPON, con Zafe a Bolillas, **Color NEGRA (desde 2008):** Despiece en **Lámina N° 34**
41	GF 21310	Bloque transmisor (entrada Ø 7/8" con alemite, salida exag.7/8"): Despiece en **Lámina N° 35**
42	GF 21193	Eje transmisión siembra (600 mm.) de caja a tolvas
43	SA 14146	Arandela plana Ø 36 x Ø 20,5 mm. x 1/4"
44	GF 21188-E1	Base fijación de caja para siembra "especial"
45	GF 21188	Base fijación de caja para siembra
46	201096591	Bulón cab. exag. UNC 3/4" x 6"- G.5
	201305059	Tuerca exag. autofrenante W 3/4" (baja)
47	RP 8711	Grampa U rosca W 5/8"
	201304979	Tuerca exag. autofrenante W 5/8" (alta)
48	201001047	Alemite curvo 67° - BSP 1/8"
49	S 275	Buje guía de palier
50	S 838-01	Arandela plana Ø 47 x Ø 32 mm. x 1/8"
51	S 737	Conjunto crapodina (armada)
52	GF 022	Brida de apoyo
53	SA 18205	Engranaje doble de mando (fertilización) Z-17/Z-26 x 1/2"
54	GF 20087	Engranaje de mando (siembra) Z-22 x 5/8"
55	S 737-01	Cubeta interior de crapodina
56	660010141	Bolilla tipo rodamiento Ø 3/16"
57	S 737-02	Cubeta exterior de crapodina
58	201141629	Prisionero C.C. W 5/16" x 3/4"
59	201141827	Prisionero C.C. W 7/16" x 1"
	201203205	Tuerca (exágono grande) W 7/16"
60	201141900	Prisionero C.C. W 1/2" x 1.1/4"
	201203197	Tuerca (exágono grande) W 1/2"
61	201001021	Alemite recto BSP 1/8"
62	201021441	Arandela plana Ø 5/16"
63	SA 3313-S	Perno de traba -sin cementación- (Ø 5/16" x 74 mm.)
64	GF 016	Brida de apoyo con rebaje para resorte
65	SA 14062-ED	Engranaje mando Z-27 x 3/4" con acople "derecho"
66	205011109	Cadena a rodillos ASA 60 - 3/4" x 2110 mm. (rueda de mando a palier)
	205041312	Unión de cadena ASA 60 x 3/4"
67	SA 14041	Buje de deslizamiento (bronce)
68	GF 21179-ED	Cañonera de embrague "derecha": 535 mm. (chasis central 66 c.)
69	S 325	Resorte de cañonera (Ø 57,5 x Ø 5 mm.-5,5 espiras-72 mm.)
70	SA 3219	Engranaje tensor Z-12 x 3/4"
71	SA 18131	Balancín tensor de cadena de mando
72	GF 5172	Tensor de resorte (W 3/8")
	201304854	Tuerca exag. autofrenante W 3/8" (alta)
73	RP 8759	Resorte tensor (Ø 27 x Ø 4,25 mm.- 28 espiras - 161 mm.)
74	216061234	Espina elástica 6 x 36 mm.
75	GF 21312	Brazo tensor de resorte

NOTA: Para identificar los términos **derecho** ó **izquierdo**, éstos deben entenderse observando la máquina desde atrás.

29

-CONJUNTOS PALIER DE MANDO 88c. (chasis central derecho) - sólo 2007
-CAJA SELECTORA DE DENSIDADES DE SIEMBRA:transmiciones
-CAJA SELECTORA DE DENSIDADES DE FERTILIZACION: transmiciones

Giorgi

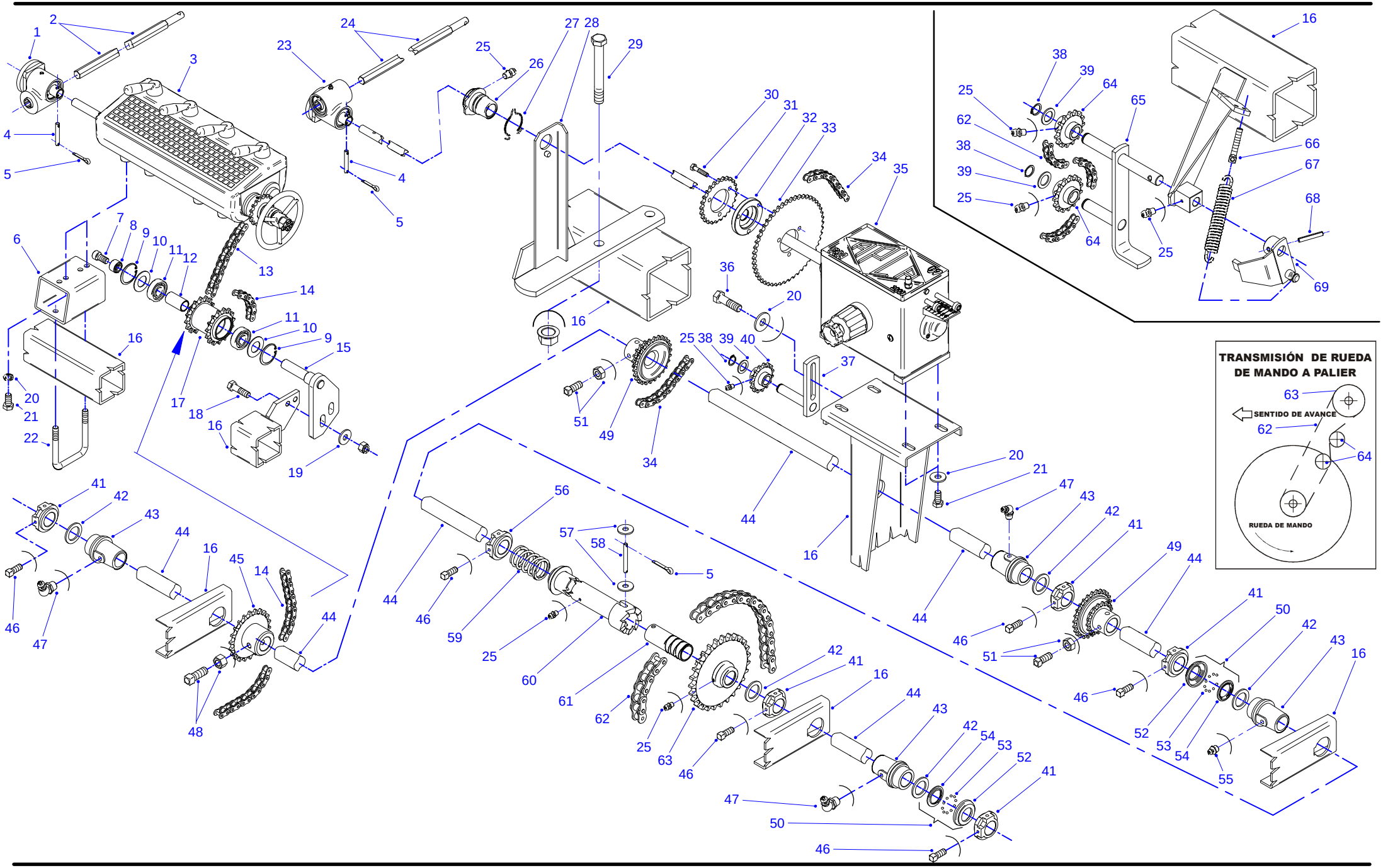

29 Lista de partes y piezas

Giorgi

Nº	Código	Denominación
1	GF 21310	Bloque transmisor (entrada Ø 7/8" con alemite, salida exag.7/8"): Despiece en **Lámina N° 35**
2	GF 21193	Eje transmisión siembra (600 mm.) de caja a tolvas
3	GF 21286	Caja selectora siembra "Izquierda" 58 cambios ORIPON, con Zafe Ondulado, **Color GRIS (hasta 2007):** Despiece en **Lámina N° 34**
4	GF 20168	Perno (Ø 7 x 45 mm.)
5	208011247	Chaveta partida Ø 3 x 25 mm.
6	GF 21188	Base fijación de caja para siembra
7	GF 20265-D	Bulón especial cab. allen W 1/2" x 1" (rosca derecha) - G.5
8	GF 20005	Buje de complemento
9	216062901	Anillo seeger I-47
10	SA 18550	Arandela fijación de rodamiento Ø46,9 x Ø25,3 x 1,6 mm.
11	630062040	Rodamiento N° 6204-2RS
12	GF 21262	Buje separador de rodamientos (Ø 25,4 x Ø 20,5 x 46 mm.)
13	205011042	Cadena a rodillos ASA 50 - 5/8" x 650 mm. (desviador a caja)
	205041296	Unión de cadena ASA 50 x 5/8"
14	205011042	Cadena a rodillos ASA 50 - 5/8" x 555 mm. (palier a desviador)
	205041296	Unión de cadena ASA 50 x 5/8"
	205031222	Media malla (medio eslabón) ASA 50 x 5/8"
15	GF 21260-I	Soporte de desviador "izquierdo"
16	XXXXXXXX	Chasis (vista parcial)
17	GF 21261	Engranaje doble Z-15/Z-15 x 5/8"
18	201033180	Bulón cab. exag. W 1/2" x 2"
	201304953	Tuerca exag. autofrenante W 1/2" (alta)
19	GF 5529	Arandela plana Ø 27 x Ø 13 mm. x 3/16"
20	SA 9839	Arandela plana Ø 34 x Ø 13,3 mm. x 3/16"
21	201033040	Bulón cab. exag. W 1/2" x 1"
	201021110	Arandela grower 1/2"
22	RP 8711	Grampa U rosca W 5/8"
	201304979	Tuerca exag. autofrenante W 5/8" (alta)
23	GF 21311	Bloque transmisor (entrada Ø 7/8" - salida exag.7/8" c/alemite) Despiece en **Lámina N° 35**
24	GF 21194	Eje transmisión fertilización (350 mm.) de caja a tolvas
25	201001203	Alemite recto SAE 1/4"
26	SA 11708	Buje guía eje salida de caja
27	SA 3042	Espina fijadora
28	GF 24102	Soporte de buje guía
29	201096625	Bulón cab. exag. UNC 3/4" x 8" - G.5
	201309226	Tuerca exag. flange W 3/4"
30	201032224	Bulón cab. exag. W 5/16" x 1.1/2"
	201021037	Arandela grower 5/16"
31	SA 14388	Engranaje altas densidades Z-25 x 1/2"
32	SA 18028	Adaptador separador de engranajes
33	SA 14389	Engranaje bajas densidades Z-50 x 1/2"
34	205011026	Cadena a rodillos ASA 40-1/2" x 925 mm.(de palier a caja selectora fert.)
	205011026	Cadena a rodillos ASA 40-1/2" x 165 mm.(suplemento de palier a caja)
	205041288	Unión de cadena ASA 40 x 1/2"
35	GF 20029-22	Caja selectora fertilización Izquierda (eje 1120 mm.) Despiece en **Lámina N° 33**
36	201033107	Bulón cab. exag. W 1/2" x 1.1/2"
	201304953	Tuerca exag. autofrenante W 1/2" (alta)
37	SA 9849	Tensor de cadena con corredera
38	216061515	Anillo seeger A-19
39	S 732-02	Arandela plana Ø 30,5 x Ø 19,5 x 2 mm.
40	SA 14107	Engranaje tensor Z-15 x 1/2"
41	GF 022	Brida de apoyo
42	S 838-01	Arandela plana Ø 47 x Ø 32 mm. x 1/8"
43	S 275	Buje guía de palier
44	GF 24107	Palier de mando: 2400 mm. (chasis central derecho 88 cuerpos)
45	GF 20087	Engranaje de mando (siembra) Z-22 x 5/8"
46	201141629	Prisionero C.C. W 5/16" x 3/4"
47	201001047	Alemite curvo 67° BSP 1/8"
48	201141900	Prisionero C.C. W 1/2" x 1.1/4"
	201203197	Tuerca (exágono grande) W 1/2"
49	SA 18205	Engranaje doble de mando (fertilización) Z-17/Z-26 x 1/2"
50	S 737	Conjunto crapodina (armada)
51	201141827	Prisionero C.C. W 7/16" x 1"
	201203205	Tuerca (exágono grande) W 7/16"
52	S 737-02	Cubeta exterior de crapodina
53	660010141	Bolilla tipo rodamiento Ø 3/16"
54	S 737-01	Cubeta interior de crapodina
55	201001021	Alemite recto BSP 1/8"
56	GF 016	Brida de apoyo con rebaje para resorte
57	201021441	Arandela plana Ø 5/16"
58	SA 3313-S	Perno de traba -sin cementación- (Ø 5/16" x 74 mm.)
59	S 325	Resorte de cañonera (Ø 57,5 x Ø 5 mm. - 5,5 espiras - 72 mm.)
60	GF 24108-EI	Cañonera de embrague "izquierda": 425 mm. (chasis central derecho 88 c.)
61	SA 14041	Buje de deslizamiento (bronce)
62	205011109	Cadena a rodillos ASA 60 - 3/4" x 2110 mm. (rueda de mando a palier)
	205041312	Unión de cadena ASA 60 x 3/4"
63	SA 14062-EI	Engranaje mando Z-27 x 3/4" con acople "izquierdo"
64	SA 3219	Engranaje tensor Z-12 x 3/4"
65	SA 18131	Balancín tensor de cadena de mando
66	GF 5172	Tensor de resorte (W 3/8")
	201304854	Tuerca exag. autofrenante W 3/8" (alta)
67	RP 8759	Resorte tensor (Ø 27 x Ø 4,25 mm.- 28 espiras - 161 mm.)
68	216061234	Espina elástica 6 x 36 mm.
69	GF 21312	Brazo tensor de resorte

NOTA: Para identificar los términos **derecho** ó **izquierdo**, éstos deben entenderse observando la máquina desde atrás.

30

-CONJUNTO PALIER DE MANDO 88c. (chasis central izquierdo) - sólo 2007
-CAJA SELECTORA DE DENSIDADES DE SIEMBRA: transmiciones
-CAJA SELECTORA DE DENSIDADES DE FERTILIZACION: transmiciones

Giorgi

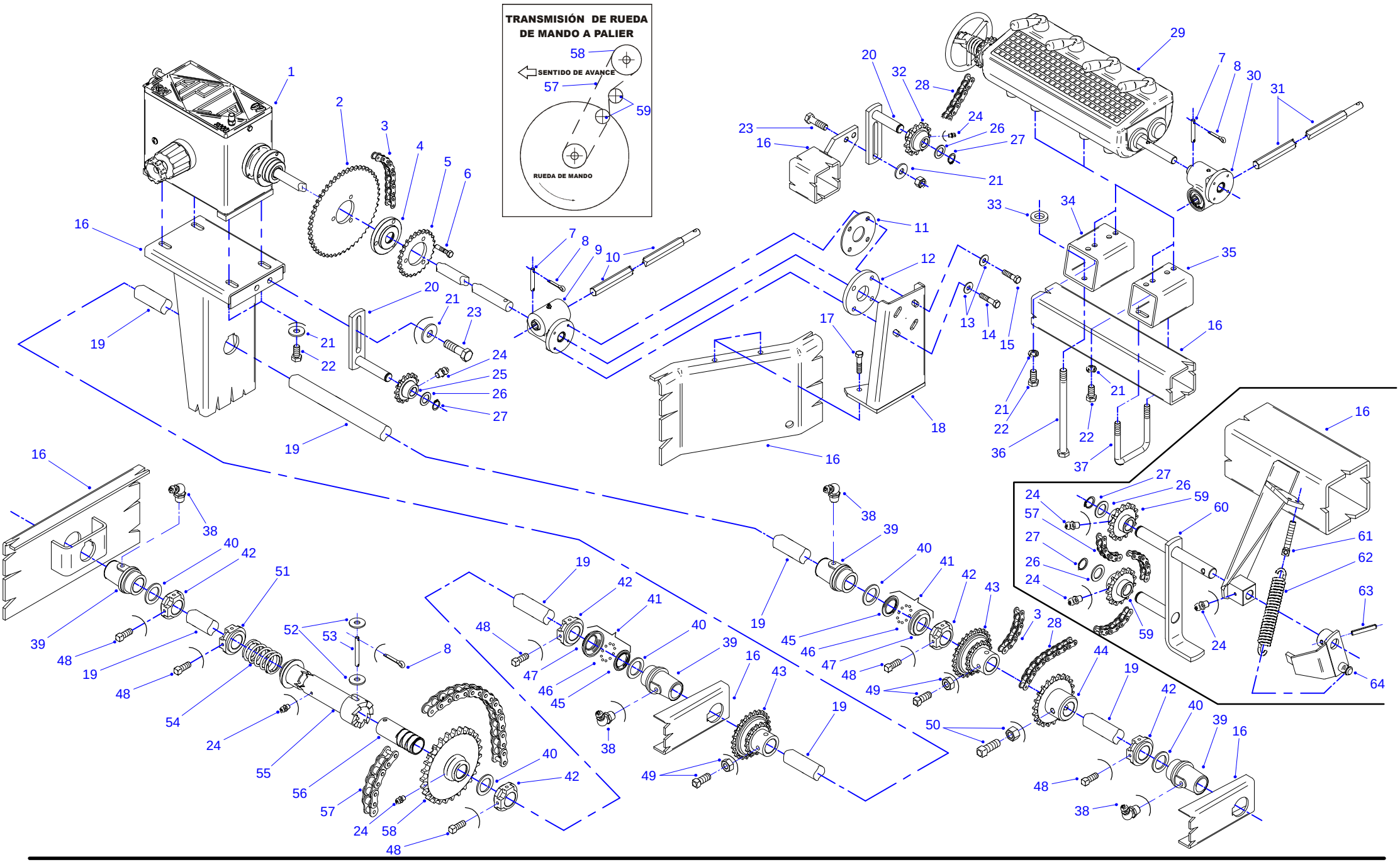

30 Lista de partes y piezas

Giorgi

Nº	Código	Denominación	Nº	Código	Denominación
1	GF 20030-56	Caja selectora fertilización Derecha (eje 1160 mm.)	33	SA 14146	Arandela plana Ø 36 x Ø 20,5 mm. x 1/4"
		Despiece en **Lámina N° 33**	34	GF 21188	Base fijación de caja para siembra
2	SA 14389	Engranaje bajas densidades Z-50 x 1/2"	35	GF 21188-E2	Base fijación de caja para siembra "especial"
3	205011026	Cadena a rodillos ASA 40-1/2" x 925 mm.(de palier a caja selectora fertilización)	36	201096591	Bulón cab. exag. UNC 3/4" x 6" - G.5
				201305059	Tuerca exag. autofrenante W 3/4" (baja)
	205011026	Cadena a rodillos ASA 40-1/2" x 165 mm. (suplemento de palier a caja)	37	RP 8711	Grampa U rosca W 5/8"
				201304979	Tuerca exag. autofrenante W 5/8" (alta)
	205041288	Unión de cadena ASA 40 x 1/2"	38	201001047	Alemite curvo 67° BSP 1/8"
4	SA 18028	Adaptador separador de engranajes	39	S 275	Buje guía de palier
5	SA 14388	Engranaje altas densidades Z-25 x 1/2"	40	S 838-01	Arandela plana Ø 47 x Ø 32 mm. x 1/8"
6	201032224	Bulón cab. exag. W 5/16" x 1.1/2"	41	S 737	Conjunto crapodina (armada)
	201021037	Arandela grower 5/16"	42	GF 022	Brida de apoyo
7	GF 20168	Perno (Ø 7 x 45 mm.)	43	SA 18205	Engranaje doble de mando (fertilización) Z-17/Z-26 x 1/2"
8	208011247	Chaveta partida Ø 3 x 25 mm.	44	GF 20087	Engranaje de mando (siembra) Z-22 x 5/8"
9	GF 21311	Bloque transmisor (entrada Ø 7/8" - salida exagonal 7/8" c/alemite)	45	S 737-01	Cubeta interior de crapodina
		Despiece en **Lámina N° 35**	46	660010141	Bolilla tipo rodamiento Ø 3/16"
10	GF 21194	Eje transmisión fertilización (350 mm.) de caja a tolvas	47	S 737-02	Cubeta exterior de crapodina
11	GF 20139-03	Suplemento (espesor 4 mm.)	48	201141629	Prisionero C.C. W 5/16" x 3/4"
12	GF 20139-02	Suplemento (espesor 8,5 mm.)	49	201141827	Prisionero C.C. W 7/16" x 1"
13	AC 4057	Arandela plana Ø 28 x Ø 10 mm. x 3/16"		201203205	Tuerca (exágono grande) W 7/16"
14	201032273	Bulón cab. exag. W 3/8" x 1"	50	201141900	Prisionero C.C. W 1/2" x 1.1/4"
	201021052	Arandela grower 3/8"		201203197	Tuerca (exágono grande) W 1/2"
15	SA 18844	Bulón cab. exag. W 3/8" x 1.1/2"	51	GF 016	Brida de apoyo con rebaje para resorte
	201021052	Arandela grower 3/8"	52	201021441	Arandela plana Ø 5/16"
16	XXXXXXXX	Chasis (vista parcial)	53	SA 3313-S	Perno de traba -sin cementación- (Ø 5/16" x 74 mm.)
17	201033107	Bulón cab. exag. W 1/2" x 1.1/2"	54	S 325	Resorte de cañonera (Ø 57,5 x Ø 5 mm.-5,5 espiras-72 mm.)
	201304953	Tuerca exag. autofrenante W 1/2" (alta)	55	GF 24108-EI	Cañonera de embrague "izquierda": 425 mm. (chasis central izquierdo 88 c.)
18	GF 24101	Soporte de bloque transmisor			
19	GF 24109	Palier de mando: 3660 mm. (chasis central izquierdo 88 c.)	56	SA 14041	Buje de deslizamiento (bronce)
20	SA 9849	Tensor de cadena con corredera	57	205011109	Cadena a rodillos ASA 60 - 3/4" x 2110 mm. (rueda de mando a palier)
21	SA 9839	Arandela plana Ø 34 x Ø 13,3 mm. x 3/16"		205041312	Unión de cadena ASA 60 x 3/4"
22	201033040	Bulón cab. exag. W 1/2" x 1"	58	SA 14062-EI	Engranaje mando Z-27 x 3/4" con acople "izquierdo"
	201021110	Arandela grower 1/2"	59	SA 3219	Engranaje tensor Z-12 x 3/4"
23	201033107	Bulón cab. exag. W 1/2" x 1.1/2"	60	SA 18131	Balancín tensor de cadena de mando
	201304953	Tuerca exag. autofrenante W 1/2" (alta)	61	GF 5172	Tensor de resorte (W 3/8")
24	201001203	Alemite recto SAE 1/4"		201304854	Tuerca exag. autofrenante W 3/8" (alta)
25	SA 14107	Engranaje tensor Z-15 x 1/2"	62	RP 8759	Resorte tensor (Ø 27 x Ø 4,25 mm.- 28 espiras - 161 mm.)
26	S 732-02	Arandela plana Ø 30,5 x Ø 19,5 x 2 mm.	63	216061234	Espina elástica 6 x 36 mm.
27	216061515	Anillo seeger A-19	64	GF 21312	Brazo tensor de resorte
28	205011042	Cadena a rodillos ASA 50 - 5/8" x 905 mm. (palier a caja selectora)			
	205041296	Unión de cadena ASA 50 x 5/8"			
29	GF 21287	Caja selectora siembra "Derecha" 58 cambios ORIPON, con Zafe Ondulado, **Color GRIS (hasta 2007):** Despiece en **Lámina N° 34**			
30	GF 21310	Bloque transmisor (entrada Ø 7/8" con alemite, salida exagonal 7/8"): Despiece en **Lámina N° 35**			
31	GF 21193	Eje transmisión siembra (600 mm.) de caja a tolvas			
32	GF 5122	Engranaje tensor Z-13 x 5/8"			

NOTA: Para identificar los términos **derecho** ó **izquierdo**, éstos deben entenderse observando la máquina desde atrás.

31

-CONJUNTO PALIER DE MANDO 88c. (chasis central derecho) - desde 2008
-CAJA SELECTORA DE DENSIDADES DE SIEMBRA: transmiciones
-CAJA SELECTORA DE DENSIDADES DE FERTILIZACION: transmiciones

Giorgi

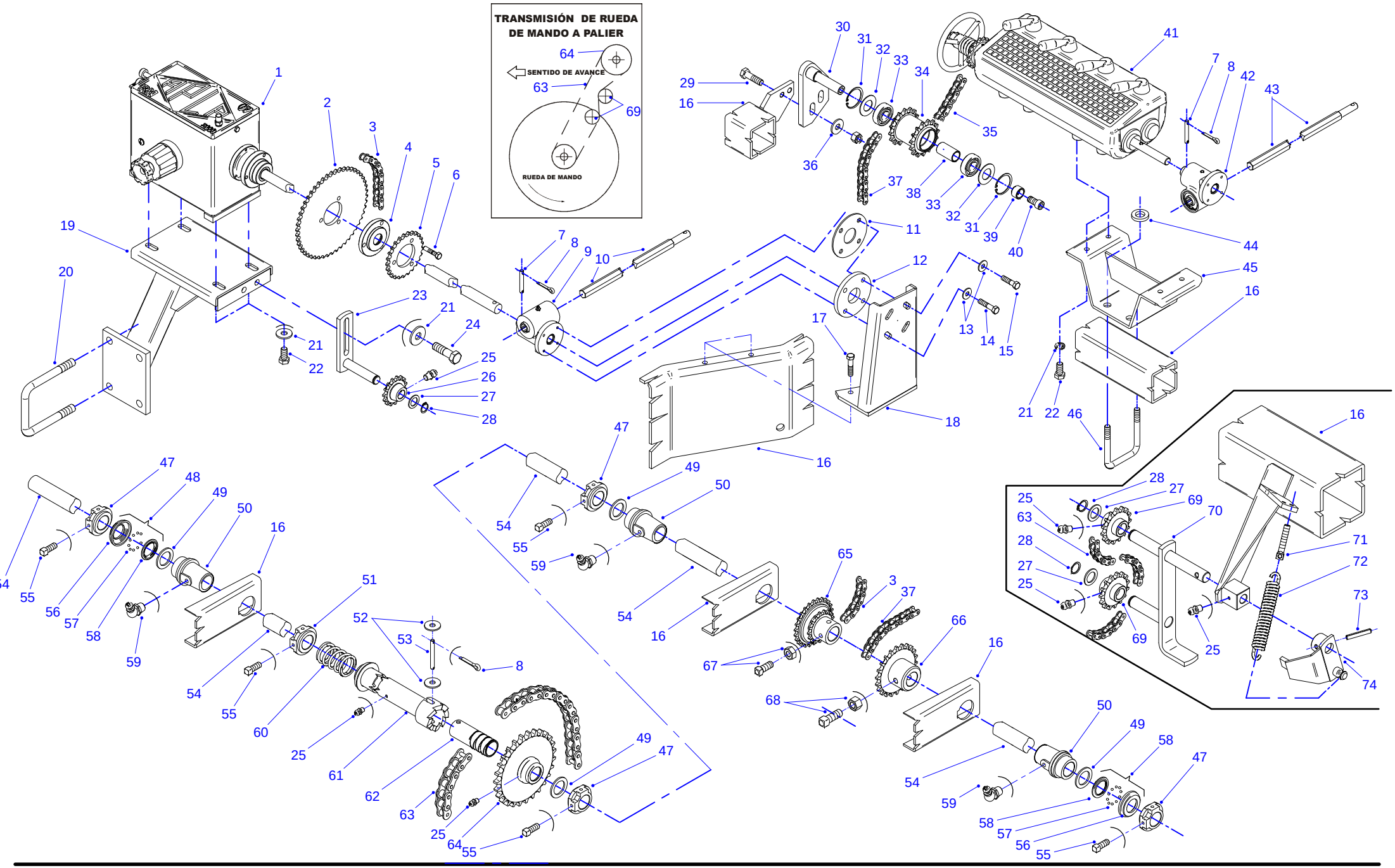

31 Lista de partes y piezas

Giorgi

Nº	Código	Denominación	Nº	Código	Denominación
1	GF 20030-56	Caja selectora fertilización Derecha (eje 1160 mm.)	37	205011042	Cadena a rodillos ASA 50 - 5/8" x 555 mm. (palier a desviador)
		Despiece en **Lámina N° 33**		205041296	Unión de cadena ASA 50 x 5/8"
2	SA 14389	Engranaje bajas densidades Z-50 x 1/2"		205031222	Media malla (medio eslabón) ASA 50 x 5/8"
3	205011026	Cadena a rodillos ASA 40-1/2" x 925 mm.(de palier a caja sel. fert.)	38	GF 21262	Buje separador de rodamientos (Ø 25,4 x Ø 20,5 x 46 mm.)
	205011026	Cad. a rodillos ASA 40-1/2" x 165 mm.(suplemento de palier a caja)	39	GF 20005	Buje de complemento
	205041288	Unión de cadena ASA 40 x 1/2"	40	GF 20265-D	Bulón especial cab. allen W 1/2" x 1" (rosca derecha) - G.5
4	SA 18028	Adaptador separador de engranajes	41	GF 24304	Caja selectora siembra "Derecha" 58 cambios ORIPON, con Zafe
5	SA 14388	Engranaje altas densidades Z-25 x 1/2"			a Bolillas, **Color NEGRA (desde 2008):** Despiece en **Lámina N° 34**
6	201032224	Bulón cab. exag. W 5/16" x 1.1/2"	42	GF 21310	Bloque transmisor (entrada Ø 7/8" con alemite, salida exag.7/8"):
	201021037	Arandela grower 5/16"			Despiece en **Lámina N° 35**
7	GF 20168	Perno (Ø 7 x 45 mm.)	43	GF 21193	Eje transmisión siembra (600 mm.) de caja a tolvas
8	208011247	Chaveta partida Ø 3 x 25 mm.	44	SA 14146	Arandela plana Ø 36 x Ø 20,5 mm. x 1/4"
9	GF 21311	Bloque transmisor (entrada Ø 7/8" - salida exagonal 7/8" c/alemite)	45	GF 24385	Soporte especial caja densidades de siembra (desde 2008)
		Despiece en Lámina N° 35	46	RV 8124	Grampa "U" rosca W 3/4"
10	GF 21194	Eje transmisión fertilización (350 mm.) de caja a tolvas		201305000	Tuerca exag. autofrenante W 3/4" (alta)
11	GF 20139-03	Suplemento (espesor 4 mm.)	47	GF 022	Brida de apoyo
12	GF 20139-02	Suplemento (espesor 8,5 mm.)	48	S 737	Conjunto crapodina (armada)
13	AC 4057	Arandela plana Ø 28 x Ø 10 mm. x 3/16"	49	S 838-01	Arandela plana Ø 47 x Ø 32 mm. x 1/8"
14	201032273	Bulón cab. exag. W 3/8" x 1"	50	S 275	Buje guía de palier
	201021052	Arandela grower 3/8"	51	GF 016	Brida de apoyo con rebaje para resorte
15	SA 18844	Bulón cab. exag. W 3/8" x 1.1/2"	52	201021441	Arandela plana Ø 5/16"
	201021052	Arandela grower 3/8"	53	SA 3313-S	Perno de traba -sin cementación- (Ø 5/16" x 74 mm.)
16	XXXXXXXX	Chasis (vista parcial)	54	GF 24386	Palier de mando: 2100 mm. (chasis central derecho 88 c.)
17	201033107	Bulón cab. exag. W 1/2" x 1.1/2"	55	201141629	Prisionero C.C. W 5/16" x 3/4"
	201304953	Tuerca exag. autofrenante W 1/2" (alta)	56	S 737-02	Cubeta exterior de crapodina
18	GF 24101	Soporte de bloque transmisor	57	660010141	Bolilla tipo rodamiento Ø 3/16"
19	GF 24384	Soporte especial caja densidades de fertilizantes (desde 2008)	58	S 737-01	Cubeta interior de crapodina
20	RP 8711	Grampa U rosca W 5/8"	59	201001047	Alemite curvo 67° BSP 1/8"
	201304979	Tuerca exag. autofrenante W 5/8" (alta)	60	S 325	Resorte de cañonera (Ø 57,5 x Ø 5 mm.-5,5 espiras-72 mm.)
21	SA 9839	Arandela plana Ø 34 x Ø 13,3 mm. x 3/16"	61	GF 24108-EI	Cañonera de embrague "izquierda": 425 mm. (chasis central
22	201033040	Bulón cab. exag. W 1/2" x 1"			derecho 88 c.)
	201021110	Arandela grower 1/2"	62	SA 14041	Buje de deslizamiento (bronce)
23	SA 9849	Tensor de cadena con corredera	63	205011109	Cadena a rodillos ASA 60 - 3/4" x 2110 mm. (rueda de mando a palier)
24	201033107	Bulón cab. exag. W 1/2" x 1.1/2"		205041312	Unión de cadena ASA 60 x 3/4"
	201304953	Tuerca exag. autofrenante W 1/2" (alta)	64	SA 14062-EI	Engranaje mando Z-27 x 3/4" con acople "izquierdo"
25	201001203	Alemite recto SAE 1/4"	65	SA 18205	Engranaje doble de mando (fertilización) Z-17/Z-26 x 1/2"
26	SA 14107	Engranaje tensor Z-15 x 1/2"	66	GF 20087	Engranaje de mando (siembra) Z-22 x 5/8"
27	S 732-02	Arandela plana Ø 30,5 x Ø 19,5 x 2 mm.	67	201141827	Prisionero C.C. W 7/16" x 1"
28	216061515	Anillo seeger A-19		201203205	Tuerca (exágono grande) W 7/16"
29	201033180	Bulón cab. exag. W 1/2" x 2"	68	201141900	Prisionero C.C. W 1/2" x 1.1/4"
	201304953	Tuerca exag. autofrenante W 1/2" (alta)		201203197	Tuerca (exágono grande) W 1/2"
30	GF 21260-D	Soporte de desviador "derecho"	69	SA 3219	Engranaje tensor Z-12 x 3/4"
31	216062901	Anillo seeger I-47	70	SA 18131	Balancín tensor de cadena de mando
32	SA 18550	Arandela fijación de rodamiento Ø46,9 x Ø25,3 x 1,6 mm.	71	GF 5172	Tensor de resorte (W 3/8")
33	630062040	Rodamiento N° 6204-2RS		201304854	Tuerca exag. autofrenante W 3/8" (alta)
34	GF 21261	Engranaje doble Z-15/Z-15 x 5/8"	72	RP 8759	Resorte tensor (Ø 27 x Ø 4,25 mm.- 28 espiras - 161 mm.)
35	205011042	Cadena a rodillos ASA 50 - 5/8" x 650 mm. (desviador a caja)	73	216061234	Espina elástica 6 x 36 mm.
	205041296	Unión de cadena ASA 50 x 5/8"	74	GF 21312	Brazo tensor de resorte
36	GF 5529	Arandela plana Ø 27 x Ø 13 mm. x 3/16"			

NOTA: Para identificar los términos **derecho** ó **izquierdo**, éstos deben entenderse observando la máquina desde atrás.

32

-CONJUNTO PALIER DE MANDO 88c. (chasis central izquierdo) - desde 2008
-CAJA SELECTORA DE DENSIDADES DE SIEMBRA: transmiciones
-CAJA SELECTORA DE DENSIDADES DE FERTILIZACION: transmiciones

Giorgi

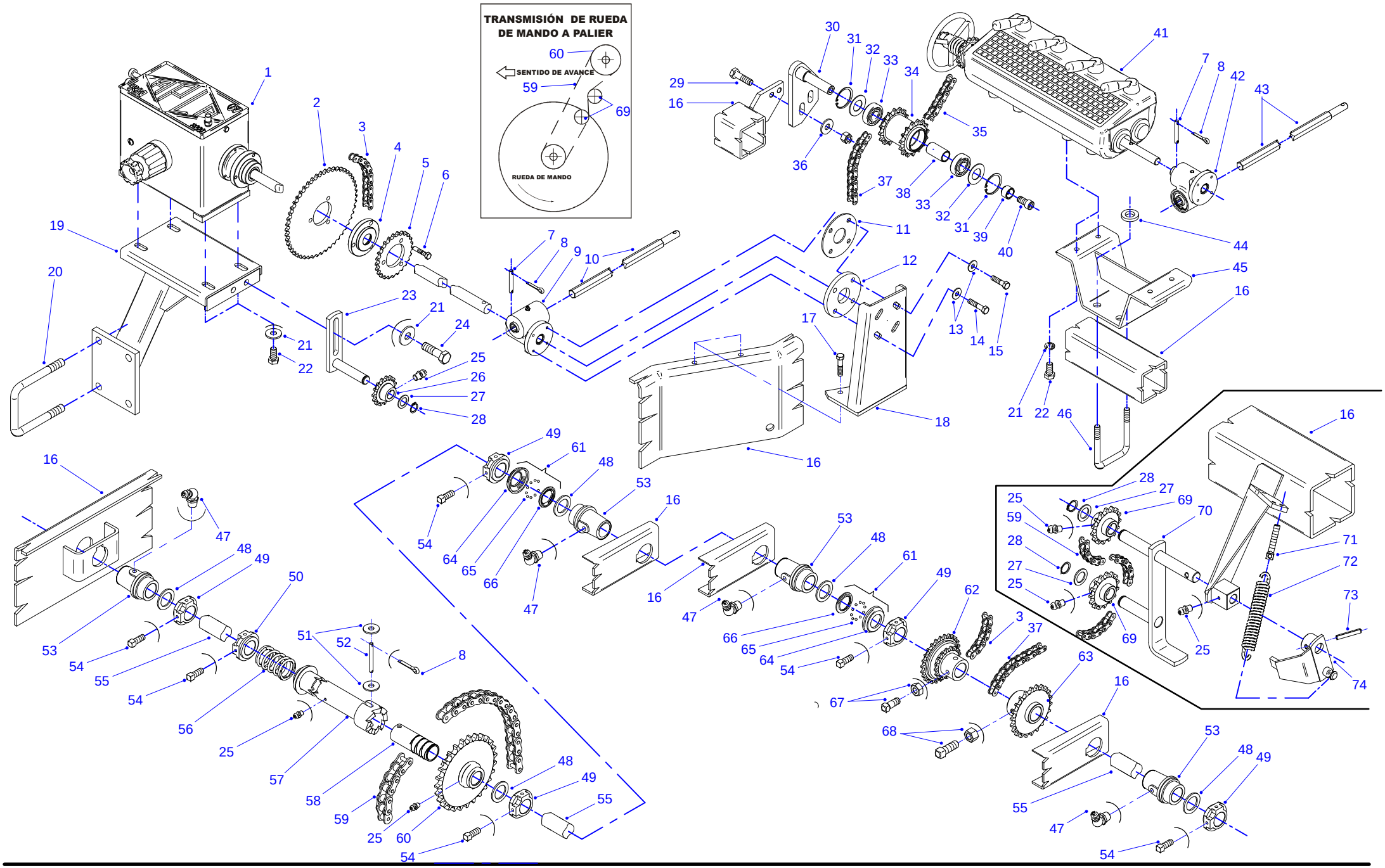

32 Lista de partes y piezas

Giorgi

Nº	Código	Denominación
1	GF 24388	Caja selectora fertilización Derecha (eje 1280 mm.)
		Despiece en **Lámina N° 33**
2	SA 14389	Engranaje bajas densidades Z-50 x 1/2"
3	205011026	Cadena a rodillos ASA 40-1/2" x 925 mm.(de palier a caja sel. fert.)
	205011026	Cad. a rodillos ASA 40-1/2" x 165 mm.(suplemento de palier a caja)
	205041288	Unión de cadena ASA 40 x 1/2"
4	SA 18028	Adaptador separador de engranajes
5	SA 14388	Engranaje altas densidades Z-25 x 1/2"
6	201032224	Bulón cab. exag. W 5/16" x 1.1/2"
	201021037	Arandela grower 5/16"
7	GF 20168	Perno (Ø 7 x 45 mm.)
8	208011247	Chaveta partida Ø 3 x 25 mm.
9	GF 21311	Bloque transmisor (entrada Ø 7/8" - salida exagonal 7/8" c/alemite)
		Despiece en Lámina N° 35
10	GF 21194	Eje transmisión fertilización (350 mm.) de caja a tolvas
11	GF 20139-03	Suplemento (espesor 4 mm.)
12	GF 20139-02	Suplemento (espesor 8,5 mm.)
13	AC 4057	Arandela plana Ø 28 x Ø 10 mm. x 3/16"
14	201032273	Bulón cab. exag. W 3/8" x 1"
	201021052	Arandela grower 3/8"
15	SA 18844	Bulón cab. exag. W 3/8" x 1.1/2"
	201021052	Arandela grower 3/8"
16	XXXXXXXX	Chasis (vista parcial)
17	201033107	Bulón cab. exag. W 1/2" x 1.1/2"
	201304953	Tuerca exag. autofrenante W 1/2" (alta)
18	GF 24101	Soporte de bloque transmisor
19	GF 24384	Soporte especial caja densidades de fertilizantes (desde 2008)
20	RP 8711	Grampa U rosca W 5/8"
	201304979	Tuerca exag. autofrenante W 5/8" (alta)
21	SA 9839	Arandela plana Ø 34 x Ø 13,3 mm. x 3/16"
22	201033040	Bulón cab. exag. W 1/2" x 1"
	201021110	Arandela grower 1/2"
23	SA 9849	Tensor de cadena con corredera
24	201033107	Bulón cab. exag. W 1/2" x 1.1/2"
	201304953	Tuerca exag. autofrenante W 1/2" (alta)
25	201001203	Alemite recto SAE 1/4"
26	SA 14107	Engranaje tensor Z-15 x 1/2"
27	S 732-02	Arandela plana Ø 30,5 x Ø 19,5 x 2 mm.
28	216061515	Anillo seeger A-19
29	201033180	Bulón cab. exag. W 1/2" x 2"
	201304953	Tuerca exag. autofrenante W 1/2" (alta)
30	GF 21260-D	Soporte de desviador "derecho"
31	216062901	Anillo seeger I-47
32	SA 18550	Arandela fijación de rodamiento Ø46,9 x Ø25,3 x 1,6 mm.
33	630062040	Rodamiento N° 6204-2RS
34	GF 21261	Engranaje doble Z-15/Z-15 x 5/8"
35	205011042	Cadena a rodillos ASA 50 - 5/8" x 650 mm. (desviador a caja)
	205041296	Unión de cadena ASA 50 x 5/8"
36	GF 5529	Arandela plana Ø 27 x Ø 13 mm. x 3/16"
37	205011042	Cadena a rodillos ASA 50 - 5/8" x 555 mm. (palier a desviador)
	205041296	Unión de cadena ASA 50 x 5/8"
	205031222	Media malla (medio eslabón) ASA 50 x 5/8"
38	GF 21262	Buje separador de rodamientos (Ø 25,4 x Ø 20,5 x 46 mm.)
39	GF 20005	Buje de complemento
40	GF 20265-D	Bulón especial cab. allen W 1/2" x 1" (rosca derecha) - G.5
41	GF 24304	Caja selectora siembra "Derecha" 58 cambios ORIPON, con Zafe a Bolillas, **Color NEGRA (desde 2008)**: Despiece en **Lámina N° 34**
42	GF 21310	Bloque transmisor (entrada Ø 7/8" con alemite, salida exagonal 7/8"): Despiece en **Lámina N° 35**
43	GF 21193	Eje transmisión siembra (600 mm.) de caja a tolvas
44	SA 14146	Arandela plana Ø 36 x Ø 20,5 mm. x 1/4"
45	GF 24385	Soporte especial caja densidades de siembra (desde 2008)
46	RV 8124	Grampa "U" rosca W 3/4"
	201305000	Tuerca exag. autofrenante W 3/4" (alta)
47	201001047	Alemite curvo 67° BSP 1/8"
48	S 838-01	Arandela plana Ø 47 x Ø 32 mm. x 1/8"
49	GF 022	Brida de apoyo
50	GF 016	Brida de apoyo con rebaje para resorte
51	201021441	Arandela plana Ø 5/16"
52	SA 3313-S	Perno de traba -sin cementación- (Ø 5/16" x 74 mm.)
53	S 275	Buje guía de palier
54	201141629	Prisionero C.C. W 5/16" x 3/4"
55	GF 24387	Palier de mando: 3660 mm. (chasis central izquierdo 88 c.)
56	S 325	Resorte de cañonera (Ø 57,5 x Ø 5 mm.-5,5 espiras-72 mm.)
57	GF 24108-EI	Cañonera de embrague "izquierda": 425 mm. (chasis central izquierdo 88 c.)
58	SA 14041	Buje de deslizamiento (bronce)
59	205011109	Cadena a rodillos ASA 60 - 3/4" x 2110 mm. (rueda de mando a palier)
	205041312	Unión de cadena ASA 60 x 3/4"
60	SA 14062-EI	Engranaje mando Z-27 x 3/4" con acople "izquierdo"
61	S 737	Conjunto crapodina (armada)
62	SA 18205	Engranaje doble de mando (fertilización) Z-17/Z-26 x 1/2"
63	GF 20087	Engranaje de mando (siembra) Z-22 x 5/8"
64	S 737-02	Cubeta exterior de crapodina
65	660010141	Bolilla tipo rodamiento Ø 3/16"
66	S 737-01	Cubeta interior de crapodina
67	201141827	Prisionero C.C. W 7/16" x 1"
	201203205	Tuerca (exágono grande) W 7/16"
68	201141900	Prisionero C.C. W 1/2" x 1.1/4"
	201203197	Tuerca (exágono grande) W 1/2"
69	SA 3219	Engranaje tensor Z-12 x 3/4"
70	SA 18131	Balancín tensor de cadena de mando
71	GF 5172	Tensor de resorte (W 3/8")
	201304854	Tuerca exag. autofrenante W 3/8" (alta)
72	RP 8759	Resorte tensor (Ø 27 x Ø 4,25 mm.- 28 espiras - 161 mm.)
73	216061234	Espina elástica 6 x 36 mm.
74	GF 21312	Brazo tensor de resorte

NOTA: Para identificar los términos **derecho** ó **izquierdo**, éstos deben entenderse observando la máquina desde atrás.

-CAJA SELECTORA DE DENSIDADES DE FERTILIZACION "APLA"
-ACCESORIOS
-CALCOS

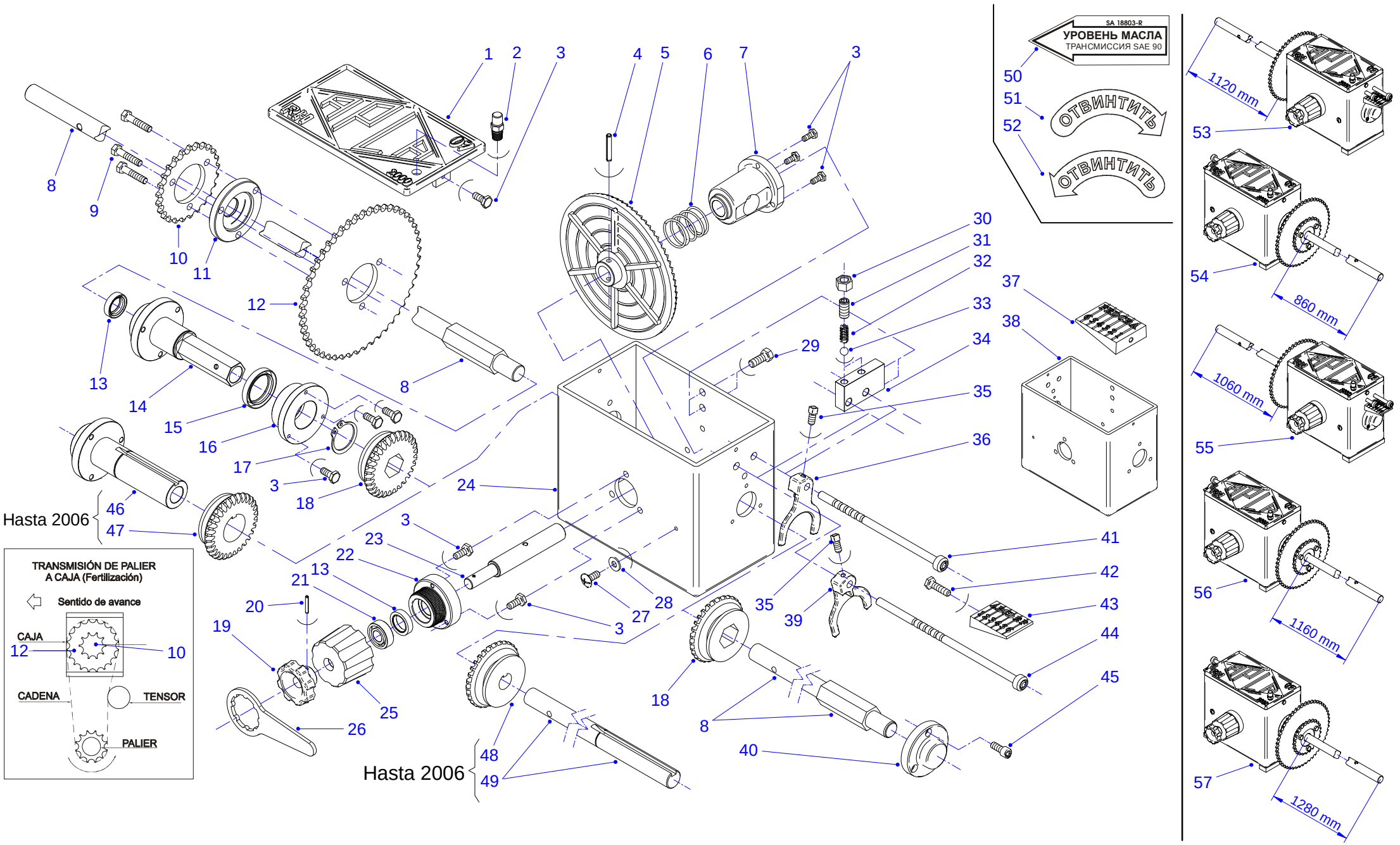

33 Lista de partes y piezas

Giorgi

Nº	Código	Denominación
1	RH 2032	Tapa de aluminio
2	RH 2057	Tapón de carga de aceite y venteo
3	201032000	Bulón cab. exag W 1/4" x 1/2"
4	216060368	Espina elástica Ø 5 x 25 mm.
5	RH 2001	Corona dentada
6	RH 2020	Resorte de expansión (Ø 39,2 x Ø 3,5 mm. - 4 espiras - 43 mm.)
7	RH 2004	Buje bancada
8	RH 2014-07/086	Eje de salida 1190 mm.: sobresale de caja: 860 mm. (desde 2007)
	RH 2014-07/106	Eje de salida 1390 mm.: sobresale de caja: 1060 mm. (desde 2007)
	RH 2014-07/112	Eje de salida 1450 mm.: sobresale de caja: 1120 mm. (desde 2007)
	RH 2014-07/116	Eje de salida 1490 mm.: sobresale de caja: 1160 mm. (desde 2007)
	RH 2014-07/128	Eje de salida 1610 mm.: sobresale de caja: 1280 mm. (desde 2007)
9	201032208	Bulón cab. exag. W 5/16" x 2"
10	SA 14388	Engranaje altas densidades Z-25 x 1/2"
11	SA 18028	Adaptador separador de engranajes
12	SA 14389	Engranaje bajas densidades Z-50 x 1/2"
13	224170308	Retén DBH 5323
14	RH 2013-07	Eje de entrada (desde 2007)
15	224170324	Retén DBH 9137
16	RH 2007	Buje guía
17	216061689	Anillo seeger A-38
18	RH 2002-07	Piñón Z 20 x exagonal 28 mm. (desde 2007)
19	RH 2035	Manivela de acople
20	216060350	Espina elástica Ø 3 x 20 mm.
21	610062028	Rodamiento N° 6202
22	RH 2005	Buje guía roscado
23	RH 2034	Eje guía de corona
24	RH 2033-I	Carcaza "izquierda"
25	RH 2006	Tuerca de registro
26	GF 24307	Llave de ajuste
27	201174126	Bulón C. R. ranurada W 1/4" x 1/2" (tapón nivel de aceite)
28	201021771	Arandela plana Ø 6.5 mm. (cobre)
29	201032273	Bulón cab. exag. W 3/8" x 1"
30	201213568	Tuerca exag. NF 3/8"
31	201175551	Bulón cab. allen (gusanillo) NF 3/8" x 3/4"
32	RH 2030	Resorte (Ø 8 x Ø 1 mm. - 7 espiras - 16 mm.)
33	660010182	Bolilla tipo rodamiento Ø 8 mm.
34	RH 2031	Placa guía de varilla
35	201141538	Prisionero C.C. W 1/4" x 1/2"
36	RH 2009/1	Horquilla
37	RH 2010-D	Placa guía de selección "derecha"
38	RH 2033-D	Carcaza "derecha"
39	RH 2009	Horquilla
40	RH 2008	Tapa guía ciega
41	RH 2016	Varilla selectora corta
42	201032083	Bulón cab. exag. W 1/4" x 1"
43	RH 2010-I	Placa guía de selección "izquierda"
44	RH 2017	Varilla selectora larga
45	201175007	Bulón cab. allen W 1/4" x 3/4"
46	RH 2013	Eje de entrada (hasta 2006)
47	RH 2002	Piñón Z 20 x Ø 38 mm. (hasta 2006)
48	RH 2003	Piñón Z 20 x Ø 22 mm. (hasta 2006)
49	RH 2014-086	Eje de salida 1190 mm.; sobresale de caja: 860 mm. (hasta 2006)
	RH 2014-106	Eje de salida 1390 mm.: sobresale de caja: 1060 mm. (hasta 2006)
	RH 2014-112	Eje de salida 1450 mm.: sobresale de caja: 1120 mm. (hasta 2006)
	RH 2014-116	Eje de salida 1490 mm.: sobresale de caja: 1160 mm. (hasta 2006)
50	SA 18803-R	Calco (nivel de aceite) -idioma ruso
51	SA 18645-DR	Calco (aflojar a la derecha) -idioma ruso
52	SA 18645-IR	Calco (aflojar a la izquierda) -idioma ruso
	CONJUNTOS ARMADOS	
53	GF 20029-22	Caja selectora fertilización Izquierda (**eje sobresale de caja:1120 mm.**) **USOS**: 22 c. 44 c.: chasis derecho 66 c.: chasis derecho 88 c.: chasis lateral derecho (desde 2007)
54	GF 20030-44	Caja selectora fertilización Derecha (**eje sobresale de caja: 860 mm.**) **USOS**: 44 c.: chasis izquierdo 66 c.: chasis izquierdo 88 c.: chasis lateral izquierdo (desde 2007) 66 c.: chasis central
55	GF 20029-28	Caja selectora fertilización Izquierda (**eje sobresale de caja: 1060 mm.**) **USOS**: 28 c. 56 c.: chasis derecho 88 c.: chasis central derecho (sólo 2007)
56	GF 20030-56	Caja selectora fertilización Derecha (**eje sobresale de caja: 1160 mm.**) **USOS**: 56 c.: chasis izquierdo 88 c.: chasis central izquierdo (sólo 2007) 88 c.: chasis central derecho (desde 2008)
57	GF 24388	Caja selectora fertilización Derecha (**eje sobresale de caja: 1280 mm.**) **USO**: 88 c.: chasis central izquierdo (desde 2008)

NOTA: Para identificar los términos **derecho** ó **izquierdo**, éstos deben entenderse observando la máquina desde atrás.

- CAJAS SELECTORAS DE DENSIDADES DE SIEMBRA (”ORIPON” - 58 Velocidades)
- ZAFE DE PROTECCIÓN ONDULADO (Cajas color GRIS: hasta 2007)
- ZAFE DE PROTECCIÓN A BOLAS (Cajas color NEGRO: desde 2008)

Giorgi

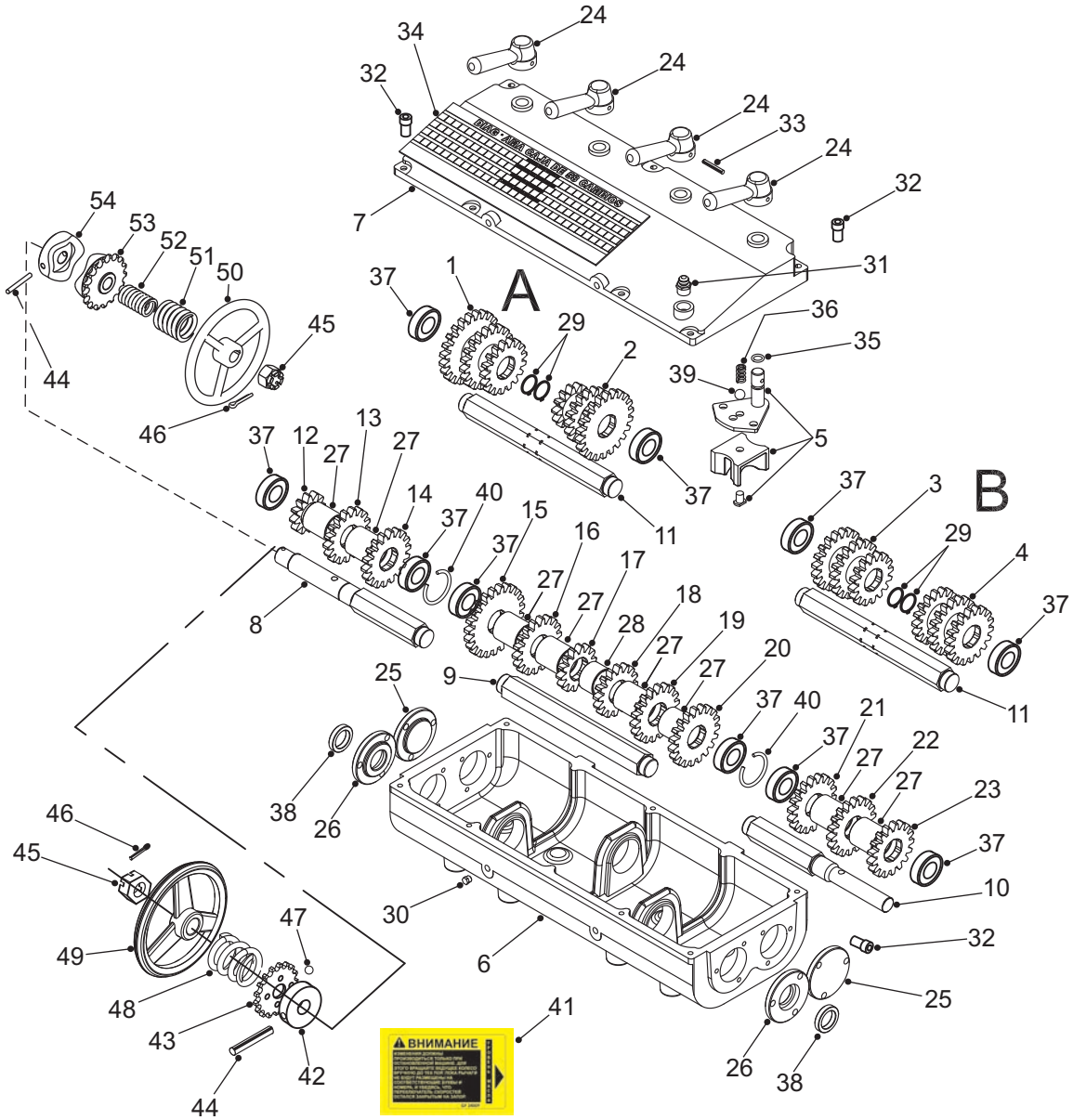

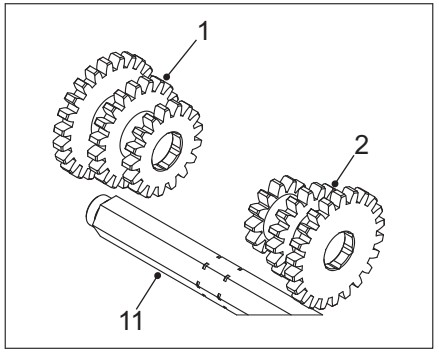

”A” – Detalle de ubicación de engranajes

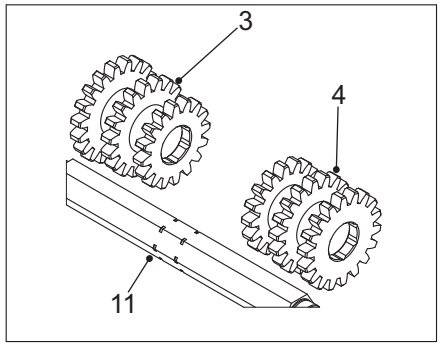

”B” – Detalle de ubicación de engranajes

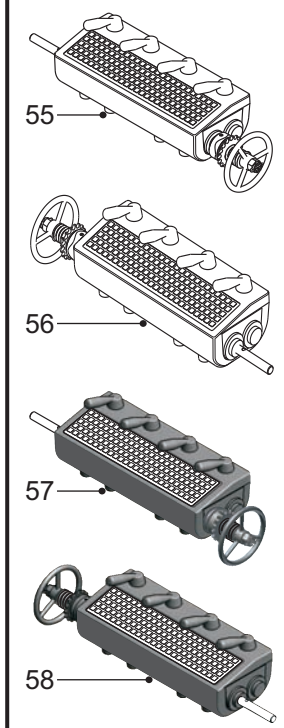

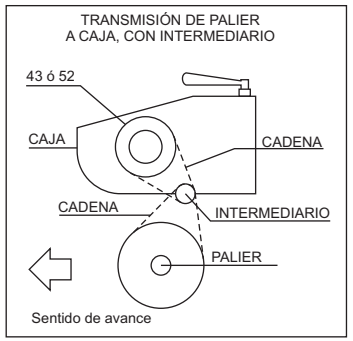

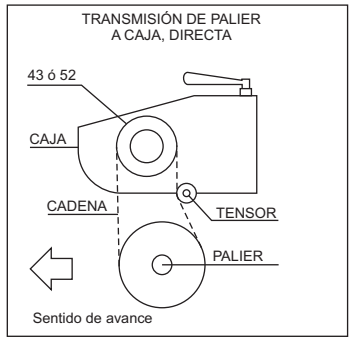

34 Lista de partes y piezas

Giorgi

Nº	Código	Denominación
1	PSC0003	Engranaje triple Z-23 - Z-20 - Z-17 SC
2	PSC0004	Engranaje triple Z-13 - Z-17 - Z-22 SC
3	PSC0005	Engranaje triple Z-19 - Z-18 - Z-16 SC
4	PSC0006	Engranaje triple Z-17 - Z-18 - Z-18 SC
5	PCO1000	Selector de cambios
6	PSE1008-G	Cuerpo de caja (color GRIS): hasta 2007
	PSE1008-N	Cuerpo de caja (color NEGRA): desde 2008
7	PSE1010-G	Tapa "izquierda" (caja color GRIS): hasta 2007
	PSE1009-G	Tapa "derecha" (caja color GRIS): hasta 2007
	PSE1010-N	Tapa "izquierda" (caja color NEGRA): desde 2008
	PSE1009-N	Tapa "derecha" (caja color NEGRA): desde 2008
8	PPA4002	Eje de entrada para zafe ondulado (caja color GRIS): hasta 2007
	PPA4012	Eje de entrada para zafe a bolas (caja color GRIS): desde 2008
9	PPA4001	Eje central
10	PPA4018	(ó GF 21287-04) Eje de salida
11	PPA4003	Eje paralelo
12	PPA0003	Engranaje Z-12 - d59 - 10C - M4
13	PPA0004	Engranaje Z-17 - d73,9 - 9C - M4
14	PPA0005	Engranaje Z-18 - d81,9 - 10C - M4
15	PPA0016	Engranaje Z-23 - d99,9 - 10C - M4
16	PPA0007	Engranaje Z-18 - d81,9 - 9C - M4
17	PPA0008	Engranaje Z-14 - d63,9 - 10C - M4
18	PPA0011	Engranaje Z-16 - d73,9 - 10C - M4
19	PPA0010	Engranaje Z-18 - d79,9 - 9C - M4
20	PPA0009	Engranaje Z-19 - d85,9 - 10C - M4
21	PPA0005	Engranaje Z-18 - d81,9 - 10C - M4
22	PPA0010	Engranaje Z-18 - d79,9 - 9C - M4
23	PPA 0012	Engranaje Z-17 - d77,7 - 10C - M4
24	PSE1011	Palanca selector mec.
25	PPA0013	Tapa ciega caja 6005
26	PPA0014	Tapa porta retén
27	PTU0000	Caño separador l40 mm.
28	PTU0001	Caño separador l24 mm.
29	CBU9502	Anillo seeger A-33
30	CBU9900	Tapón BSP 1/8"
31	CBU9901	Tapón BSP 3/18", con venteo
32	CBU5000	Bulón cab. Allen UNC 5/16" x 3/4"
33	CBU9600	Espina elástica Ø 5 x 36 mm.
34	CCA0002	Placa de combinaciones C58 (aluminio)

Nº	Código	Denominación
35	CJU0001	Anillo O´Ring N° 2-111
36	CRE0000	Resorte selector
37	CRO0002	Rodamiento N° 6005
38	CRO9004	Retén DBH 5485
39	CRO9300	Bolilla tipo rodamiento Ø 1/2"
40	CBU9480	Anillo Ø 47 x Ø 4 mm.
41	GF 24009	Pictograma (nivel de aceite) -idioma ruso
42	PPA0036	Maza zafe 4 bolas
43	PPA0038	Engranaje de entrada (zafe a bolas) Z-17 x 5/8"
44	CBU9602	Espina elástica Ø 8 x 70 mm.
45	CBU3500	Tuerca exag. castillo UNF 3/4"
46	CBU9300	Chaveta partida Ø 4 x 45 mm.
47	CRO9301	Bolilla tipo rodamiento Ø 7/16"
48	CRE0004	Resorte -zafe a bolas- (Ø 50 x Ø 7,5 mm. -4,75 espiras -64 mm.)
49	PSE1037	(ò GF 21287-01) Volante (zafe ondulado - caja color GRIS)
50	PSE1023	(ò GF 24304-01) Volante (zafe a bolas - caja color NEGRA)
51	CRE0002	Resorte externo -zafe ondulado- (Ø 50 x Ø 7,5 -5,5 espiras -70 mm.)
52	CRE0001	Resorte interno -zafe ondulado- (Ø 33 x Ø 5,5 mm. -6 espiras -57 mm.)
53	PSE3002	Engranaje de entrada (zafe ondulado) Z-17 x 5/8"
54	PSE3001	Cuerpo fijo (zafe ondulado)
	CONJUNTOS ARMADOS	
55	GF 21286	Caja selectora para siembra "Izquierda" 58 cambios ORIPON, con Zafe Ondulado, **Color GRIS (hasta 2007)**
56	GF 21287	Caja selectora para siembra "Derecha" 58 cambios ORIPON, con Zafe Ondulado, **Color GRIS (hasta 2007)**
57	GF 24305	Caja selectora para siembra "Izquierda" 58 cambios ORIPON, con Zafe a Bolillas, **Color NEGRA (desde 2008)**
58	GF 24304	Caja selectora para siembra "Derecha" 58 cambios ORIPON, con Zafe a Bolillas, **Color NEGRA (desde 2008)**

NOTA: Para identificar los términos **derecho** ó **izquierdo**, éstos deben entenderse observando la máquina desde atrás.

-BLOQUE TRANSMISOR "APLA" GF 21311: desde caja de dens. de fertilización a tolvas
-BLOQUE TRANSMISOR "APLA" GF 21310: desde caja de dens. de siembra a tolvas
-BLOQUE TRANSMISOR "APLA" GF 21240: transmisiones directas a tolvas

GF 21311

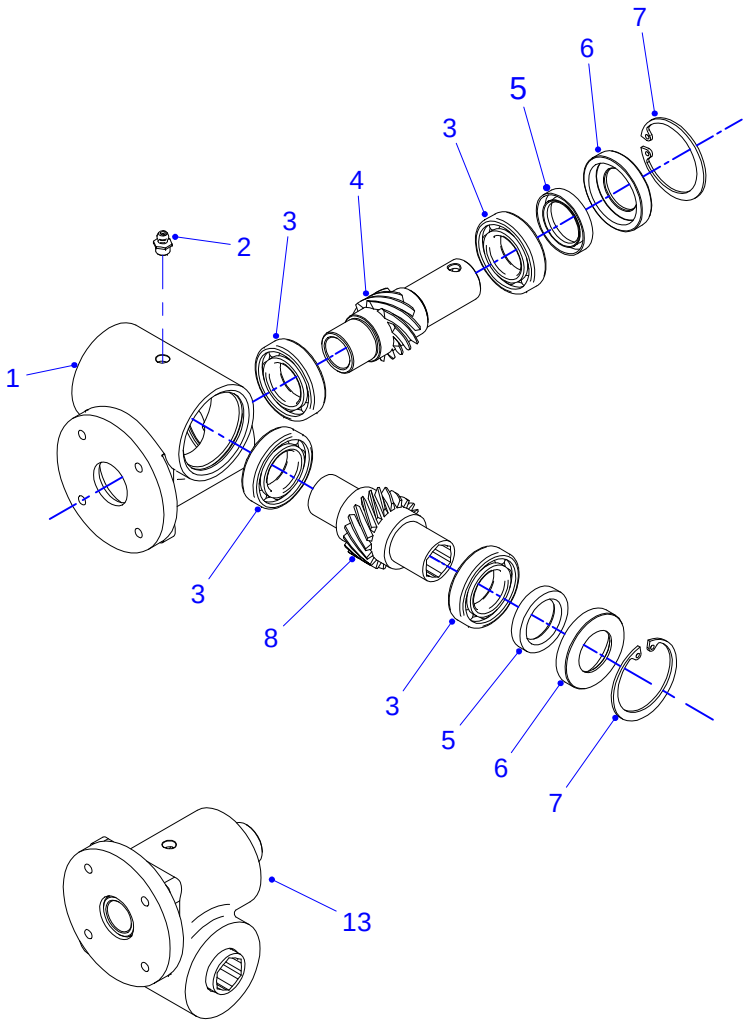

GF 21310

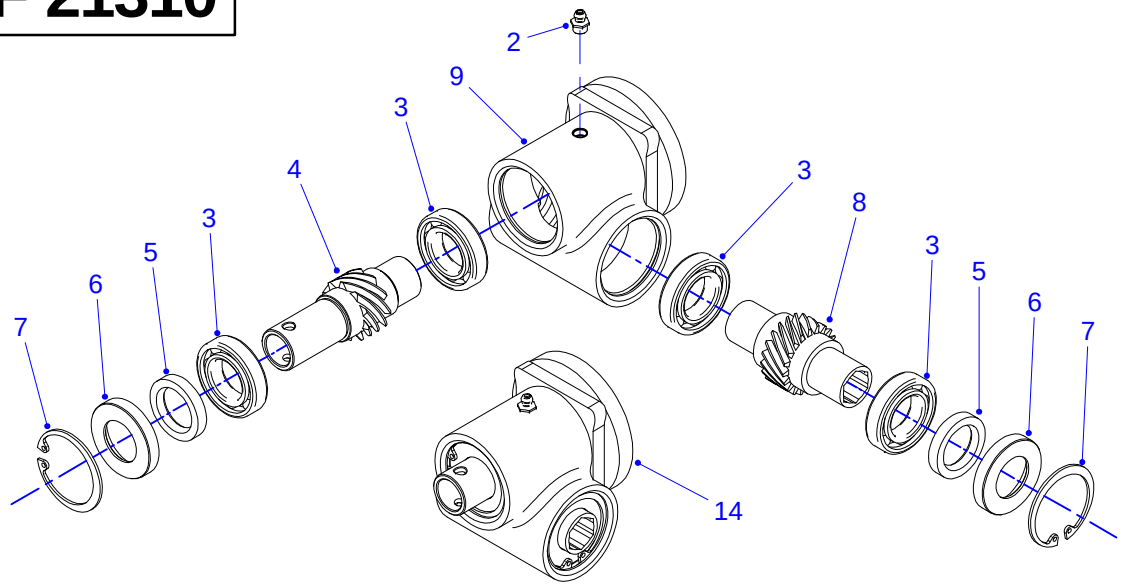

GF 21240

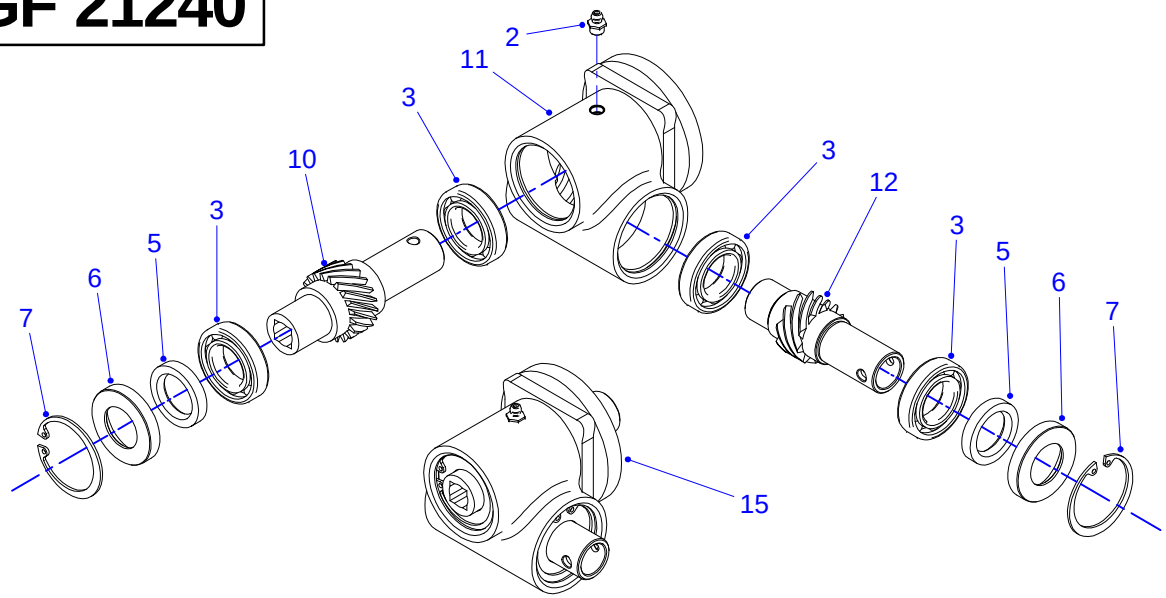

35 Lista de partes y piezas

Giorgi

Nº	Código	Denominación	Nº	Código	Denominación
1	CEE 5106-311	Carcaza de bloque transmisor GF 21311			
2	201001021	Alemite recto BSP 1/8"			
3	630060069	Rodamiento N° 6006-2RS			
4	CEE 5101	Engranaje helicoidal (interior redondo 22 mm.)			
5	224170316	Retén DBH 8880			
6	CEE 5108	Aro porta retén			
7	216062976	Anillo seeger I-55			
8	CEE 5102	Engranaje helicoidal (interior exagonal 7/8")			
9	CEE 5106-310	Carcaza de bloque transmisor GF 21310			
10	CEE 5104	Engranaje helicoidal (interior cuadrado 5/8")			
11	CEE 5106-240	Carcaza de bloque transmisor GF 21240			
12	CEE 5105	Engranaje helicoidal (interior redondo 22 mm.)			
	CONJUNTOS ARMADOS				
13	GF 21311	Bloque transmisor (entrada Ø 7/8", salida exagonal 7/8" con alemite)			
14	GF 21310	Bloque transmisor (entrada Ø 7/8" con alemite, salida exagonal 7/8")			
15	GF 21240	Bloque transmisor (entrada redondo 7/8" - salida cuadrado 5/8")			

NOTA: Para identificar los términos **derecho** ó **izquierdo**, éstos deben entenderse observando la máquina desde atrás.

- CUERPOS DE SIEMBRA IZQUIERDO Y DERECHO
- CONJUNTO RUEDAS CONFORMADORAS
- CONJUNTO LEVANTE DE CUERPOS

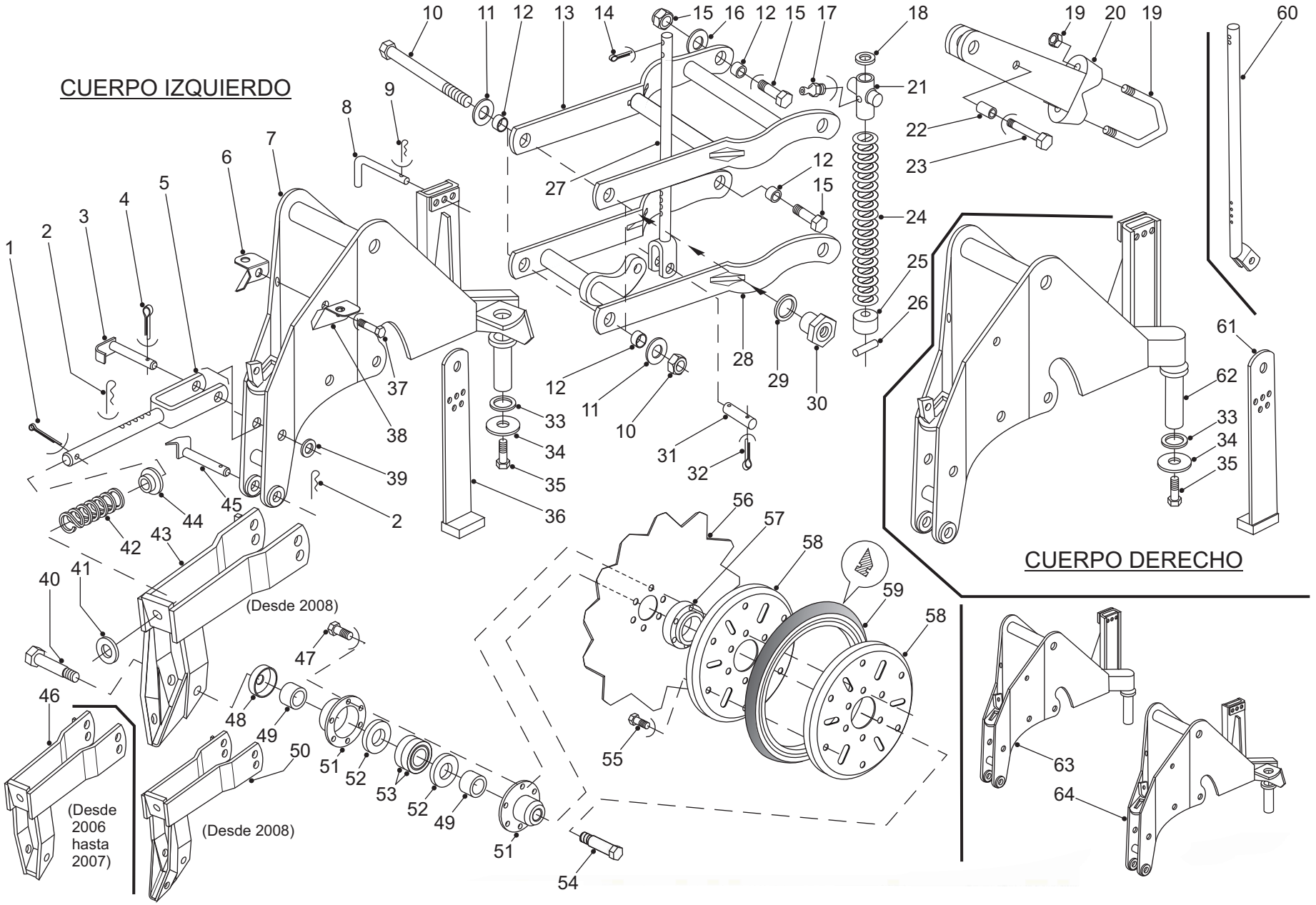

36 Lista de partes y piezas

Giorgi

Nº	Código	Denominación
1	208012054	Chaveta partida Ø 7 x 50 mm.
2	SA 9523	Clavija elástica
3	GF 20041	Perno de registro (Ø 3/8" x 90 mm.)
4	208011247	Chaveta partida Ø 3 x 25 mm.
5	GF 20040	Registro presión de resorte
6	GF 20534-I	Guía de varilla "izquierda"
7	GF 21245-I	Cuerpo principal DERECHO para abresurco Izquierdo
8	SA 18777	Perno registro de profundidad
9	SA 3218	Clavija elástica
10	201033990	Bulón cab. exag. W 5/8" x 9"
	201034987	. Tuerca exag. autofrenante W 5/8" (baja)
11	SA 3833	Arandela plana Ø 40,5 x Ø 16,5 mm x 1/8"
12	GF 20284	Buje de paralelogramo /Ø 26,5 x 14,2 mm.)
13	GF 21232	Paralelogramo superior
14	208012237	Chaveta partida Ø 8 x 50 mm.
15	201096138	Bulón cab. exag. UNC 5/8" x 2" - G.5
	201304979	Tuerca exag. autofrenante W 5/8" (alta)
16	GF 21290	Arandela plana Ø 45,5 x Ø 16,5 mm. x 3/16"
17	201001021	Alemite recto BSP 1/8"
18	SA 3205	Arandela plana Ø 46 x Ø 27,7 mm. x 1/8"
19	GF 20064	Grampa V rosca W 3/4"
	201035000	Tuerca exag. autofrenante W 3/4" (alta)
20	SA 18002	Horquilla de levante
21	S 639	Buje guía de vástago
22	SA 18005	Tubo separador
23	201033289	Bulón cab. exag. W 1/2" x 3"
	201034953	Tuerca exag. autofrenante W 1/2" (alta)
24	GF 21044	Resorte de presión (Ø 45 x Ø 7 mm. - 23 espiras - 390 mm.)
25	SA 10029	Capuchón de posicionamiento
26	SA 10056	Perno de tope (Ø 1/4" x 38 mm.)
27	GF 20531	Vástago soporte de paralelogramo (delantero) - horquilla recta -
28	GF 21233	Paralelogramo inferior
29	S 632-03	Arandela plana Ø 40 x Ø 26,7 x 1,25 mm. } **sólo cuerpos traseros, a izquierda y derecha de cada semi-carro**
30	GF 20006	Buje exagonal de carretilla (roscado) }
31	S 566	Perno de enganche (Ø 5/8" x 52 mm.)
32	208011726	Chaveta partida Ø 5 x 40 mm.
33	GF 20093	Arandela plana Ø 50 x Ø 39 x 2 mm.
34	GF 20532	Arandela plana Ø 50 x Ø 14 mm. x 3/16"
35	201055506	Bulón cab. exag. W 1/2" x 1.1/4" - G.5
	201021110	Arandela grower 1/2"
36	GF 21389-I	Registro de profundidad (5 agujeros) "izquierdo"
37	201033040	Bulón cab. exag. W 1/2" x 1"
	201034953	Tuerca exag. autofrenante W 1/2" (alta)
38	GF 20534-D	Guía de varilla "derecha"
39	201021466	Arandela plana Ø 3/8"
40	SA 18755	Bulón especial rosca W 5/8" "izquierda"
41	SA 10050	Arandela plana Ø 36 x Ø 16 mm. x 3/16"
42	SA 9528	Resorte (Ø 30 x Ø 4,75 mm. - 19 espiras - 191 mm.)
43	GF 24300-I	Bastidor de ruedas conformadoras "izquierdo" (desde 2008)
44	SA 9520	Buje guía de resorte
45	GF 20027	Perno de bastidor (Ø 5/8" x 120 mm.)
46	GF 21450	Bastidor de ruedas conformadoras (desde 2006 hasta 2007)
47	201032109	Bulón cab. exag. W 1/4" x 1.3/4"
	201304805	Tuerca exag. autofrenante W 1/4"
48	SA 18757	Guardapolvo
49	GF 064	Buje separador
50	GF 24300-D	Bastidor de ruedas conformadoras "derecho" (desde 2008)
51	SA 18769	Maza de rueda conformadora
52	224172809	Retén (tipo TH 1438 ó SAV 5485)
53	630062032	Rodamiento Nº 6203-2RS
54	SA 18756	Bulón especial rosca W 5/8" "derecha"
55	201032133	Bulón cab. exag. W 5/16" x 5/8"
	201309127	Tuerca exag. flange W 5/16".
56	SA 18951	Disco cóncavo dentado Ø 14.1/2" x 3 mm. (15 muescas)
57	SA 18770	Buje adaptador de disco (plástico)
58	SA 9503	Media llanta (rueda conformadora)
59	SA 14352	Rueda conformadora cónica 1" x 12"
60	GF 24004	Vástago soporte de paralelográmo (trasero) - horquilla inclinada -
61	GF 21389-D	Registro de profundidad (5 agujeros) "derecho"
62	GF 21245-D	Cuerpo principal IZQUIERDO para abresurco Derecho
63	GF 24021-D	Cuerpo principal ESPECIAL para abresurco Derecho (modificación en orificio y anclaje de tubo caída de semillas)
64	GF 24021-I	Cuerpo principal ESPECIAL para abresurco Izquierdo (modificación en orificio y anclaje de tubo caída de semillas)

NOTA: Para identificar los términos **derecho** ó **izquierdo**, éstos deben entenderse observando la máquina desde atrás.

- CONJUNTO PORTA DISCOS ABRESURCOS IZQUIERDO Y DERECHO

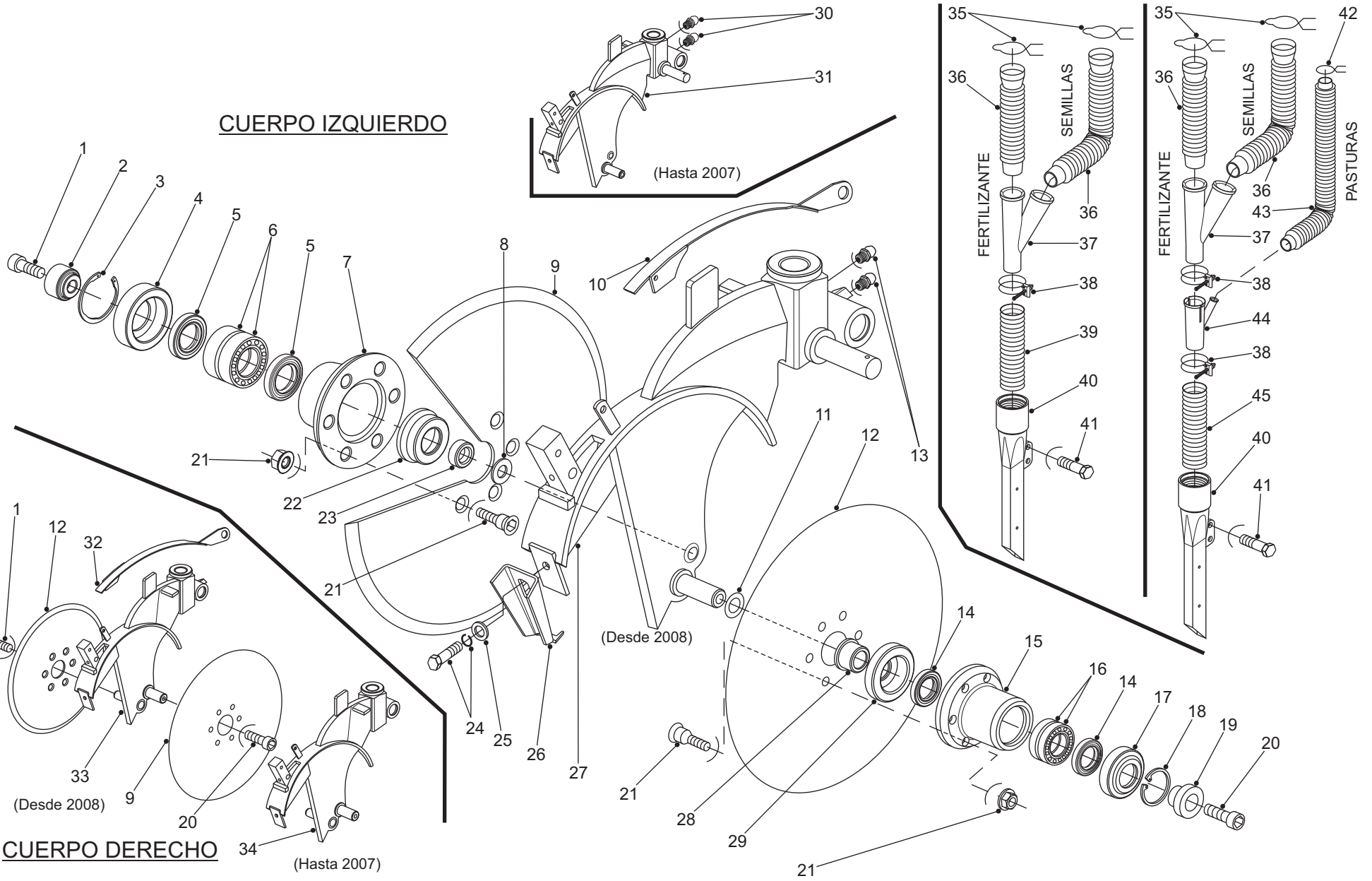

Nº	Código	Denominación	Nº	Código	Denominación
1	GF 20265-I	Bulón cab. allen ROSCA IZQ. W 1/2" x 1" - G.5 (36 mm.)	38	GF 20263	Abrazadera de alambre a tornillo Ø 40/46 mm.
2	SA 14411	Buje de complemento	39	GF 24181	Conducto espiralado: semillas + fertilizante
3	216062950	Anillo seeger I-52			Cerealex Ø 38 x 620 mm.- (desde 2007)
4	SA 14467	Buje porta retén		GF 20569	Conducto espiralado: semillas + fertilizante
5	224172551	Retén (SAV 5506 ó TH 1341)			Cerealex Ø 38 x 550 mm.- (sólo 2006)
6	630062057	Rodamiento Nº 6205-2RS	40	GF 21173	Tubo plástico descenso de semillas y fertilizantes
7	SA 18201	Maza de cuchilla	41	201032166	Bulón cab. exag. W 5/16" x 7/8"
8	GF 20143	Arandela de suplemento Ø 31,5 x Ø 25,4 x 0,2 mm.		201021441	Arandela plana 5/16"
9	GF 21300	Cuchilla lisa Ø 16" x 4 mm.		201304847	Tuerca exag. autofrenante W 5/16"
10	GF 20573	Cobertor de discos “izquierdo” (hasta 2007 inclusive)	42	GF 5142	Abrazadera elástica.
11	GF 20572	Arandela de suplemento Ø 27,5 x Ø 20,1 x 0,5 mm.	43	GF 21291	Tubo corrugado 65 pliegos, 480 mm.(BUCO: 10058 ND)
12	GF 21299	Cuchilla lisa Ø 13" x 4 mm.	44	GF 21041	Ramal unificador descenso de pasturas(plástico)
13	201001229	Alemite recto M8 x 1,25 (desde 2008)	45	GF 24182	Conducto espiralado: semillas + fertilizante + pasturas
14	224172809	Retén (tipo SAV 5485 ó TH 1438)			Cerealex Ø 38 x 520 mm.- (desde 2007)
15	GF 21351	Maza de zapata rotativa		GF 21172	Conducto espiralado: semillas + fertilizante + pasturas
16	630062040	Rodamiento Nº 6204-2RS			Cerealex Ø 38 x 450 mm.- (sólo 2006)
17	SA 18359	Buje porta retén			
18	216062901	Anillo seeger I-47			
19	GF 20005	Buje de complemento			
20	GF 20265-D	Bulón cab. allen ROSCA DER. W 1/2" x 1" - G.5 (36 mm.)			
21	SA 18254	Tornillo cab. frezada allen W 5/16" x 21,5 mm.			
	201309127	Tuerca exag. flange W 5/16"			
22	SA 11751	Buje porta retén			
23	GF 21404	Buje guía de retén			
24	201032240	Bulón cab. exag. W 3/8" x 3/4"			
	201021052	Arandela grower 3/8"			
25	SA 10039-02	Arandela plana Ø 28 x Ø 10 mm. x 3/16"			
26	GF 20539-C	Placa limpia discos			
27	GF 24319-I	Cuerpo porta discos IZQUIERDO *UCRANIA-RUSIA* (desde 2008)			
28	GF 20507	Buje apoyo de retén			
29	SA 18360	Buje porta retén			
30	201001203	Alemite recto SAE 1/4" (hasta 2007)			
31	GF 21458-I	Cuerpo porta discos IZQUIERDO (hasta 2007)			
32	GF 20575	Cobertor de discos “derecho” (hasta 2007 inclusive)			
33	GF 24319-D	Cuerpo porta discos DERECHO *UCRANIA-RUSIA* (desde 2008)			
34	GF 21458-D	Cuerpo porta discos DERECHO (hasta 2007)			
35	GF 5115	Abrazadera elástica			
36	GF 5297	Tubo corrugado 47 pliegos, 315 mm. (BUCO:10046 DN)			
37	GF 20262	Ramal unificador de descenso (plástico)			

NOTA: Para identificar los términos **derecho** ó **izquierdo**, éstos deben entenderse observando la máquina desde atrás.

38

- CONJUNTO RUEDA LIMITADORA DE PROFUNDIDAD
- CONJUNTO RUEDA LIMPIADORA - ASENTADORA DE RESIDUOS
- CONJUNTO RUEDA CONTACTADORA DE SEMILLAS

Giorgi

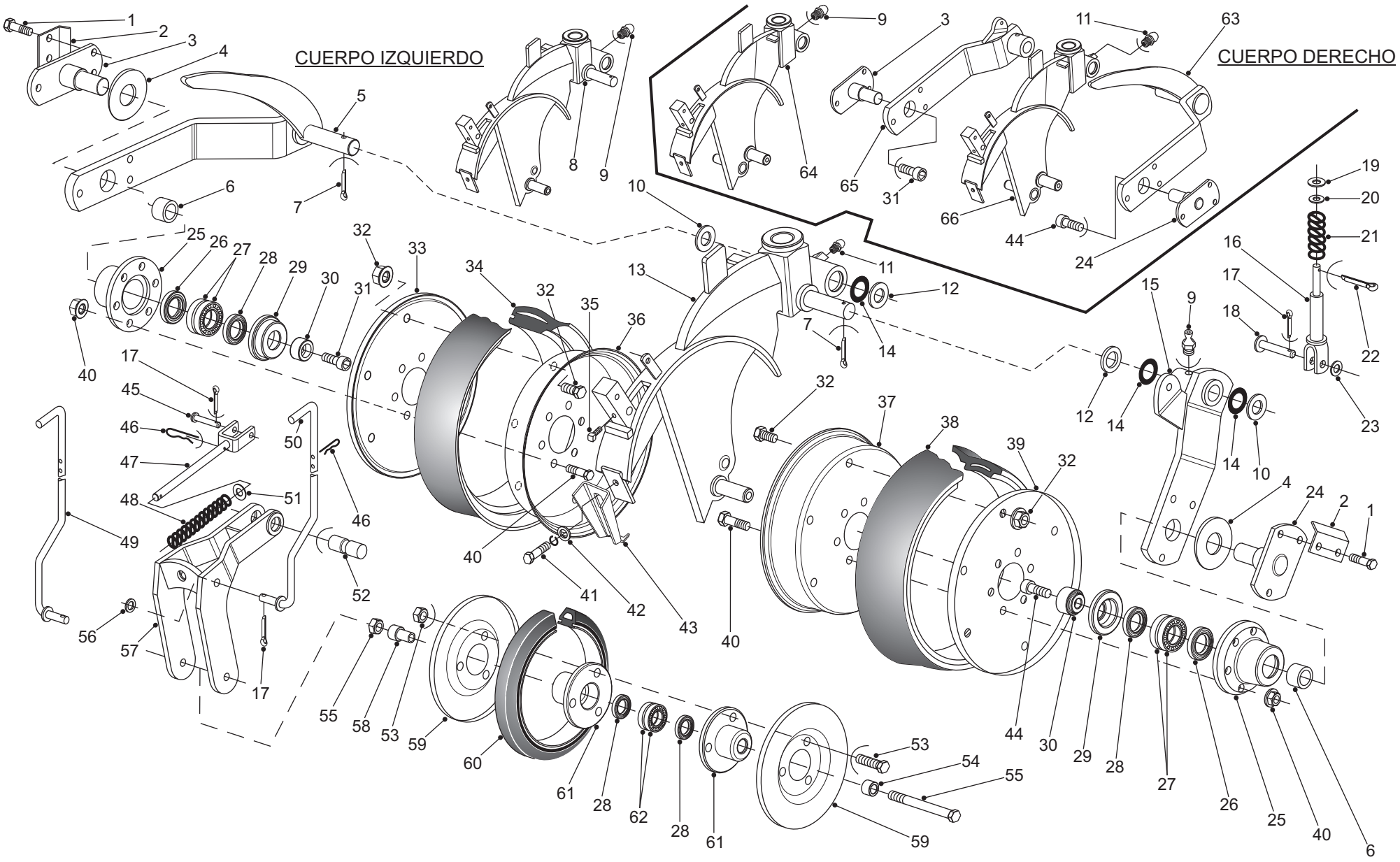

38 Lista de partes y piezas

Giorgi

Nº	Código	Denominación	Nº	Código	Denominación
1	201076106	Bulón cab. Exag. W 3/8" x 1" - G.5	38	GF 20015	Cubierta limpiadora/asentadora 2.3/4" x 13"
2	GF 21373	Cobertor de placa porta eje	39	GF 20059	Media llanta lisa rueda asentadora
3	GF 21377	Placa porta eje postiza "DERECHA"	40	201032182	Bulón cab. exag. W 5/16" x 1"
4	GF 21374	Arandela para regulación		201304847	Tuerca. exag. autofrenante W 5/16"
5	GF 21417-I	Brazo de rueda limitadora de profundidad "izquierdo"	41	201032240	Bulón cab. exag W 3/8" x 3/4"
6	SA 9512	Buje separador (Ø 31,8 x 12,9 mm.)		201021052	Arandela grower 3/8"
7	208011726	Chaveta partida Ø 5 x 40 mm. (desde 2009)	42	SA 10039-02	Arandela plana Ø 28 x Ø 10 mm. x 3/16"
	208011445	Chaveta partida Ø 4 x 50 mm. (hasta 2008)	43	GF 20539-C	Placa limpia discos
8	GF 21458-I	Cuerpo porta discos IZQUIERDO (hasta 2007)	44	GF 20265-I	Bulón cab. Allen ROSCA IZQ. W 1/2" x 1" - G.5 (36 mm.)
9	201001203	Alemite recto SAE 1/4" (hasta 2007)	45	SA 18358	Perno
10	GF 20510	Arandela de suplemento Ø 41 x Ø 25,5 x 1,25 mm.	46	SA 3218	Clavija elástica
11	201001229	Alemite recto M8 x 1.25 mm. (desde 2008)	47	GF 20524	Vástago guía de resorte
12	GF 20510-01	Arandela de suplemento Ø 41 x Ø 25,5 x 0,9 mm.	48	GF 20525	Resorte de rueda contactadora
13	GF 24319-I	Cuerpo porta discos IZQUIERDO *UCRANIA-RUSIA* (desde 2008)	49	GF 20533-I	Varilla de levante de rueda contactadora "IZQUIERDA"
14	218310951	Anillo O´Ring Nº 2-214	50	GF 20533-D	Varilla de levante de rueda contactadora "DERECHA"
15	GF 21376-D	Brazo de rueda asentadora "derecho"	51	GF 21203	Arandela plana Ø 28 x Ø 16 mm. x 3/16"
16	GF 21368	Vástago guía de resorte	52	GF 20523	Perno soporte de bastidor (acero inoxidable)
17	208011346	Chaveta partida Ø 4 x 30 mm.	53	201032026	Bulón cab. exag. W 1/4" x 5/8"
18	SA 14363	Perno (Ø 7/16" x 43 mm.)		201304805	Tuerca exag. autofrenante W 1/4"
19	GF 20592-02	Arandela plana Ø 36 x Ø 14.5 mm. x 1/4"	54	GF 20526	Buje de guía - corto -
20	GF 5446-01	Arandela plana Ø 33 x Ø 16 x 0.9 mm.	55	201032745	Bulón cab. exag. W 7/16" x 3.1/4"
21	GF 20506	Resorte de vástago		201304904	Tuerca exag. autofrenante W 7/16"
22	208011783	Chaveta partida Ø 5 x 50 mm.	56	201021466	Arandela plana 3/8"
23	SA 14363-02	Arandela plana Ø 28 x Ø 11,5 mm. x 3/16"	57	GF 20522	Bastidor de rueda contactadora
24	GF 21375	Placa porta eje postiza "IZQUIERDA"	58	GF 20527	Buje de guía - largo -
25	GF 20010	Maza (ruedas limitadora y asentadora)	59	GF 26030	Media llanta rueda contactadora (desde 05/2007)
26	224172551	Retén (tipo TH 1341 ó SAV 5506)		GF 20576	Media llanta rueda contactadora (hasta 04/2007)
27	630062040	Rodamiento Nº 6204-2RS	60	GF 26029	Cubierta contactadora de semillas 3/4" x 7.7/8" (desde 05/2007)
28	224172809	Retén (tipo TH 1438 ó SAV 5485)		GF 20577	Cubierta contactadora de semillas 3/4" x 8" (hasta 04/2007)
29	GF 21200	Buje porta retén	61	SA 18769	Maza de rueda contactadora -6 agujeros- (desde 03/2006)
30	GF 20005	Buje de complemento		GF 20528	Maza de rueda contactadora -3 agujeros- (hasta 02/2006)
31	GF 20265-D	Bulón cab. Allen ROSCA DER. W 1/2" x 1" - G.5 (36 mm.)	62	630062032	Rodamiento Nº 6203-2RS
32	201032125	Bulón cab. exag. W 5/16" x 1/2"	63	GF 21417-D	Brazo de rueda limitadora de profundidad "derecho"
	201309127	Tuerca. exag. flange W 5/16"	64	GF 21458-D	Cuerpo porta discos DERECHO (hasta 2007)
33	GF 21141	Media llanta lisa rueda limitadora	65	GF 21376-I	Brazo de rueda asentadora "izquierdo"
34	GF 21143	Cubierta limitadora de profundidad 3" x 13"	66	GF 24319-D	Cuerpo porta discos DERECHO *UCRANIA-RUSIA* (desde 2008)
35	201141769	Prisionero C.C. W 3/8" x 1"			
36	GF 21142	Media llanta embutida rueda limitadora			
37	GF 20060	Media llanta embutida rueda asentadora			

NOTA: Para identificar los términos **derecho** ó **izquierdo**, éstos deben entenderse observando la máquina desde atrás.

39

-CONJUNTO EJES OSCILANTES PARA CUERPOS DE SIEMBRA
-CONJUNTOS DESEMBRAGUES DERECHO E IZQUIERDO

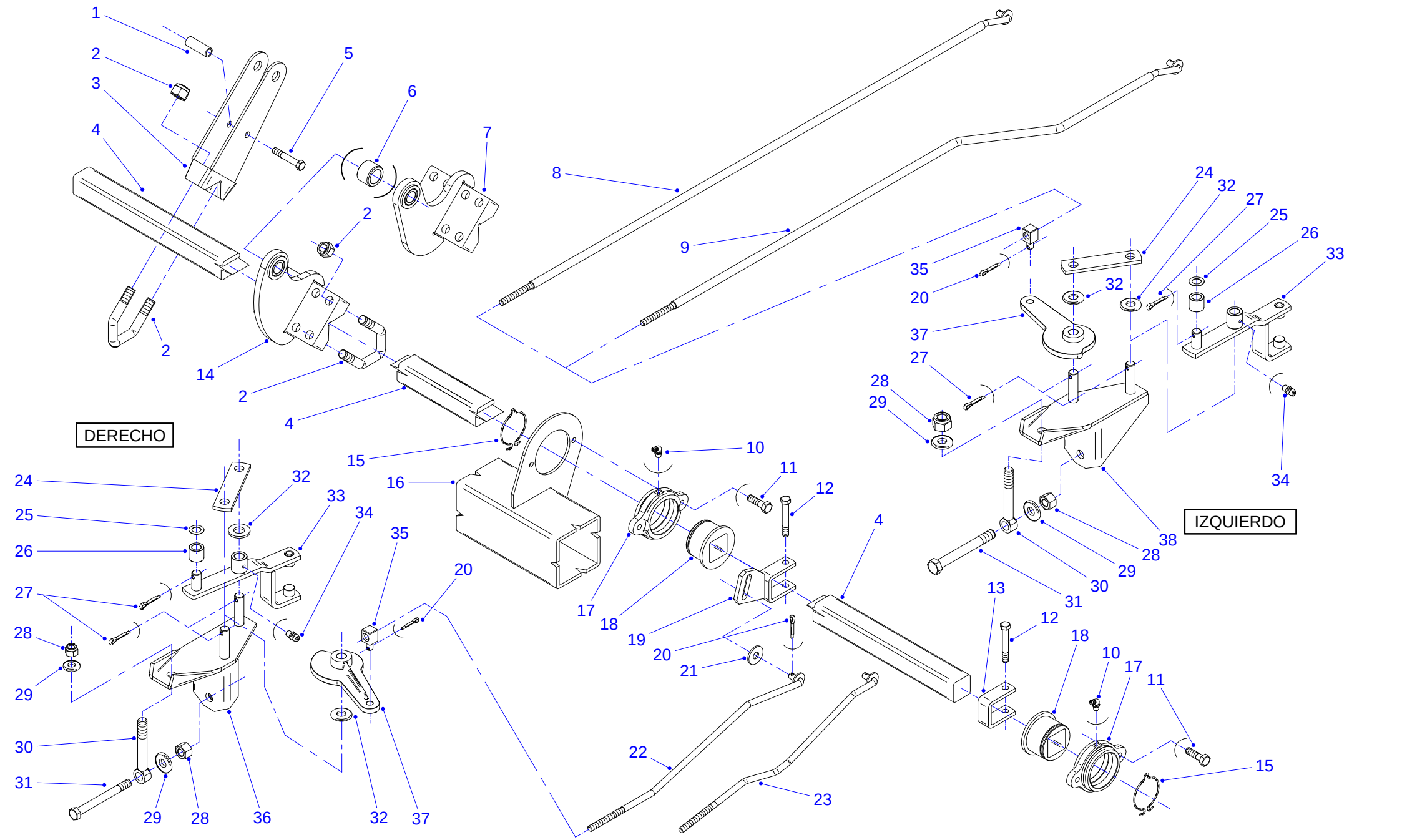

39 Lista de partes y piezas

Giorgi

Nº	Código	Denominación
1	SA 18005	Tubo separador
2	GF 20064	Grampa V rosca W 3/4"
	201305000	Tuerca exagonal autofrenante W 3/4" (alta)
3	SA 18002	Horquilla de levante
4		**EJES OSCILANTES PARA 22 CUERPOS (Laterales rectos):**
	GF 21182	Eje oscilante Izquierdo Delantero (1880 mm.)
	GF 21110	Eje oscilante Derecho Delantero (2435 mm.)
	GF 20071	Eje oscilante Izquierdo Trasero (2080 mm.)
	GF 21112	Eje oscilante Derecho Trasero (2230 mm.)
4		**EJES OSCILANTES PARA 28 CUERPOS (Laterales rectos):**
	GF 21014	Eje oscilante Izquierdo Delantero (3000 mm.)
	GF 20076	Eje oscilante Derecho Delantero (2425 mm.)
	GF 21111	Eje oscilante Izquierdo Trasero (3210 mm.)
	GF 21107	Eje oscilante Derecho Trasero (2220 mm.)
4		**EJES OSCILANTES PARA 44 CUERPOS:**
	GF 20071	Eje oscilante Izq. Trasero (2080 mm.) - Chasis Izquierdo
	GF 20076	Eje oscilante Der. Delantero (2425 mm.) - Chasis Derecho
	GF 21107	Eje oscilante Der. Trasero (2220 mm.)-Chasis Izquierdo y Derecho
	GF 21112	Eje oscilante Der. Delantero (2230 mm.) - Chasis Izquierdo
	GF 21182	Eje oscilante Izq. Trasero (1880 mm.) - Chasis Derecho
	GF 21182	Eje oscilante Izq. Delantero (1880 mm.) - Chasis Izquierdo
	GF 20073	Eje oscilante Izq. Delantero (1895 mm.) - Chasis Derecho
4		**EJES OSCILANTES PARA 56 CUERPOS:**
	GF 21107	Eje oscilante Der. Trasero (2220 mm.)-Chasis Izquierdo y Derecho
	GF 21108	Eje oscilante Izq. Trasero (3015 mm.) - Chasis Derecho
	GF 21108	Eje oscilante Izq. Delantero (3015 mm.) - Chasis Izquierdo
	GF 21109	Eje oscilante Izq. Delantero (2990 mm.) - Chasis Derecho
	GF 21110	Eje oscilante Der. Delantero (2435 mm.) - Chasis Derecho
	GF 21111	Eje oscilante Izq. Trasero (3210 mm.) - Chasis Izquierdo
	GF 21112	Eje oscilante Der. Delantero (2230 mm.) - Chasis Izquierdo
4		**EJES OSCILANTES PARA 66 CUERPOS:**
	GF 24376	Eje oscilante (4320 mm.) - Delantero: chasis Derecho y Trasero: Chasis Izquierdo
	GF 24377	Eje oscilante (4130 mm.) - Delantero: chasis Izquierdo y Trasero: chasis Derecho
	GF 24377	Eje oscilante (4130 mm.) - Delantero: chasis Central y Trasero: chasis Central
4		**EJES OSCILANTES PARA 88 CUERPOS:**
	GF 21182	Eje oscilante Izquierdo Delantero (1880 mm.) — **Chasis Lateral Izquierdo**
	GF 24160	Eje oscilante Derecho Delantero (2240 mm.) — **Chasis Lateral Izquierdo**
	GF 24161	Eje oscilante Izquierdo Trasero (2050 mm.) — **Chasis Lateral Izquierdo**
	GF 24160	Eje oscilante Derecho Trasero (2240 mm.) — **Chasis Lateral Izquierdo**
	GF 24160	Eje oscilante Izquierdo Delantero (2240 mm.) — **Chasis Central Izquierdo**
	GF 21182	Eje oscilante Derecho Delantero (1880 mm.) — **Chasis Central Izquierdo**
	GF 21182	Eje oscilante Izquierdo Trasero (1880 mm.) — **Chasis Central Izquierdo**
	GF 24160	Eje oscilante Derecho Trasero (2240 mm.) — **Chasis Central Izquierdo**

Nº	Código	Denominación
4	GF 24160	Eje oscilante Izquierdo Delantero (2240 mm.) — **Chasis Central Derecho**
	GF 21182	Eje oscilante Derecho Delantero (1880 mm.) — **Chasis Central Derecho**
	GF 21182	Eje oscilante Izquierdo Trasero (1880 mm.) — **Chasis Central Derecho**
	GF 24160	Eje oscilante Derecho Trasero (2240 mm.) — **Chasis Central Derecho**
4	GF 24160	Eje oscilante Izquierdo Delantero (2240 mm.) — **Chasis Lateral Derecho**
	GF 24161	Eje oscilante Derecho Delantero (2050 mm.) — **Chasis Lateral Derecho**
	GF 24160	Eje oscilante Izquierdo Trasero (2240 mm.) — **Chasis Lateral Derecho**
	GF 21182	Eje oscilante Derecho Trasero (1880 mm.) — **Chasis Lateral Derecho**
5	201033289	Bulón cab. exag. W 1/2" x 3"
	201304953	Tuerca exag. autofrenante W 1/2" (alta)
6	RV 8130	Buje Ø 38,1 x 27 mm.
7	GF 24006	Biela de accionamiento hidráulico (sólo trasera)
8	GF 20288	Varilla de desembrague LARGA (trenes de siembra traseros, separación 38 cm.) 22, 28, 44, 66, 88 y chasis derecho 56 c.
9	GF 21145	Varilla de desembrague LARGA DESVIADA (tren de siembra trasero, separación 38 cm.) sólo chasis izquierdo 56 c.
10	201001047	Alemite curvo 67º BSP 1/8"
11	201032596	Bulón cab. exag. W 7/16" x 1.1/2"
	201304904	Tuerca exag. autofrenante W 7/16"
12	201033313	Bulón cab. exag. W 1/2" x 3.1/2"
	201304953	Tuerca exag. autofrenante W 1/2" (alta)
13	SA 10083	Grampa de fijación eje oscilante
14	GF 20530	Biela de accionamiento hidráulico (sólo delantera)
15	SA 10023	Espina fijadora
16	XXXXXXXX	Chasis (vista parcial)
17	SA 10000	Buje fijo
18	SA 10001	Buje de guía
19	SA 14147	Horquilla para varilla desembrague
20	208011346	Chaveta partida Ø 4 x 30 mm.
21	201021524	Arandela plana Ø 1/2"
22	GF 21016	Varilla de desembrague 22, 28, 44, 66, 88 y chasis derecho 56 c.
23	GF 21145	Varilla de desembrague, sólo chasis izquierdo 56 c.
24	SA 3705	Placa de unión
25	GF 5525-01	Arandela plana Ø 26 x Ø 16,2 x 1,25 mm.
26	SA 3074	Rolito de roce
27	208011726	Chaveta partida Ø 5 x 40 mm.
28	201304979	Tuerca exag. autofrenante W 5/8" (alta)
29	SA 10050	Arandela plana Ø 36 x Ø 16 mm. x 3/16")
30	GF 21018	Bulón con ojal (rosca W 5/8")
31	201033917	Bulón cab. exag. W 5/8" x 6"
32	SA 3417	Arandela plana Ø 31 x Ø 16 mm. x 1/8"
33	GF 21116	Horquilla de desembrague
34	201001203	Alemite recto SAE 1/4"
35	SA 3704	Registro de varilla de desembrague
36	GF 21117-D	Soporte de horquilla de desembrague "derecha"
37	S 642	Leva de desembrague
38	GF 21117-I	Soporte de horquilla de desembrague "izquierda"

NOTA: Para identificar los términos **derecho** ó **izquierdo**, éstos deben entenderse observando la máquina desde atrás.

- CIRCUITO OLEOHIDRAULICO 22 CUERPOS

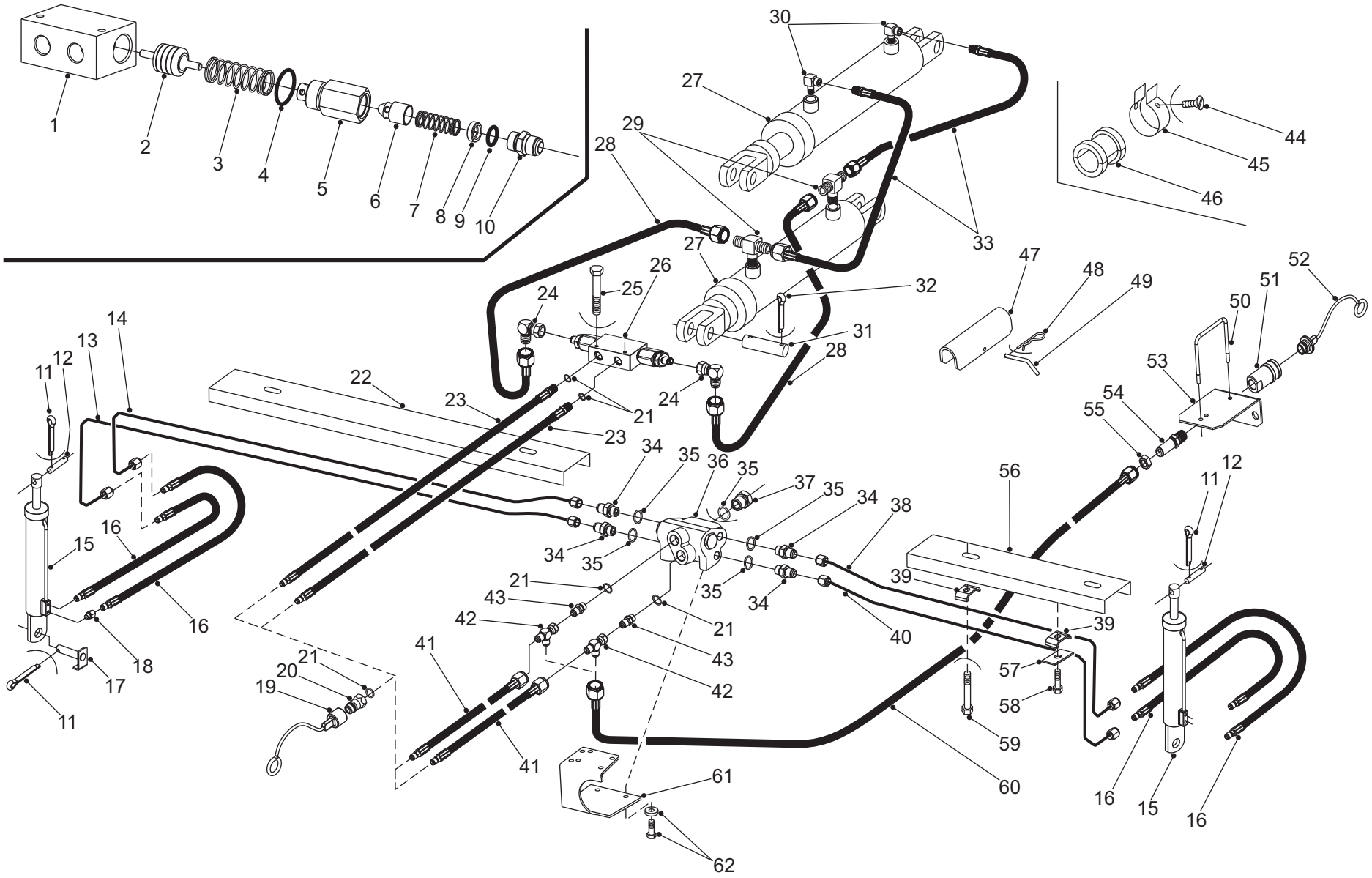

40 Lista de partes y piezas

Giorgi

Nº	Código	Denominación
	DESPIECE VALVULA DE BLOQUEO HIDRAULICO "EL TORITO II" (GF 5699-T):	
1	GF 5699-CP	Cuerpo principal
2	GF 5699-EM	Embolo
3	GF 5699-RG	Resorte (Ø 21 x Ø 1,5 mm. - 6,25 espiras - 32 mm.)
4	218312031	Anillo O´Ring Nº 3-911
5	GF 5699-CB	Cuerpo de bloqueo
6	GF 5699-VB	Válvula de bloqueo
7	GF 5699-RC	Resorte (Ø 10 x Ø 0,8 mm. - 7,25 espiras - 24 mm.)
8	GF 5699-TR	Tuerca registro
9	218310548	Anillo O´Ring Nº 2-115
10	218251304	Adaptador recto MF 7/8" UNF "O" x MF 3/4" UNF J.37°
	DESPIECE DEL CIRCUITO OLEOHIDRÁULICO	
11	208011726	Chaveta partida Ø 5 x 40 mm.
12	SA 3303	Perno superior (Ø 5/8" x 65 mm.)
13	GF 21318	Tubo conformado Ø 3/8" x 2600/4
14	GF 21319	Tubo conformado Ø 3/8" x 2580/4
15	SA 3540	Cilindro hidráulico Ø 50 x 250 mm. S.U. 1/4" NPT
16	GF 5443	Manguera Ø 1/4" x 1000 mm., MF 1/4" NPT x MF 9/16" UNF J. 37º
17	SA 14123	Perno de cilindro (Ø 5/8" x 68 mm.)
18	218250876	Restrictor MF 1/4" NPT x HF 1/4" NPT
19	218251684	Tapón BTPH 1/2"
20	218250512	Acople rápido BNH 1/2" c/rosca 3/4" UNF "O"
21	218312007	Anillo O´Ring N° 3-908
22	GF 20198	Cobertor de circuito hidráulico (1500 mm.)
23	GF 20204	Manguera Ø 3/8" x 4500 mm., MF 3/4" UNF "O" x idem
24	218251403	Codo 90º MF 3/4" UNF J.37º x HG 3/4" UNF J.37°
25	201032067	Bulón cab. exag. W 1/4" x 2.1/4"
	201309101	Tuerca exag. flange W 1/4"
26	GF 5699-T	Conjunto válvula de bloqueo hidráulico (UNF 3/4") TORITO II (Ver despiece **ítems Nº 1 a Nº 10**)
27	GF 20017	Cilindro hidráulico Ø 3" x Ø 42 x 250 mm.
28	GF 21315	(ó SA 18433) Mang. Ø 3/8" x 1000 mm. HG 3/4" UNF J.37º x idem
29	218251734	Tee MF 1/2" NPT x MF 3/4" UNF J.37º x idem
30	218251429	Codo 90º HF 1/2" NPT x MF 1/2" NPT
31	SA 3266-A	Perno de cilindro hidráulico (Ø 1" x 87 mm.)
32	208011940	Chaveta partida Ø 6 x 50 mm.
33	CU 7416	Manguera Ø 3/8" x 1000 mm.MF 1/2"NPT x HG 3/4"UNF J.37°
34	218251270	Adaptador recto MF 9/16" UNF J.37º x MF 9/16"UNF "O"
35	218310209	Anillo O´Ring N° 2-014
36	SA 10048	Conjunto válvula secuencial para marcadores TORITO
37	218251080	Tapón MF 9/16" UNF "O"
38	GF 21316	Tubo conformado Ø 3/8" x 2040/4
39	SA 3469	Abrazadera de circuito hidráulico
40	GF 21317	Tubo conformado Ø 3/8" x 2060/4
41	GF 21364	Manguera Ø 3/8" x 4500 mm., MF 3/4" UNF "O" x HG 3/4" UNF J.37º
42	218251809	Tee MF 3/4" UNF J.37° x idem x HG 3/4" UNF J.37°
43	218251346	Adaptador recto MF 3/4" UNF J.37° x MF 3/4" UNF "O"
44	201174000	Tornillo C.R. ranurada W 3/16" x 1/4"
45	CU 7169	Suncho elástico Ø 60 x 12,7 mm.
46	GF 20248	Tope de regulación cilindro hidráulico (para vástago Ø 42 mm.)
47	SA 14455	Traba de cilindro hidráulico para transporte
48	SA 3218	Clavija elástica
49	SA 3381	Perno de traba (Ø 3/8" x 125 mm.)
50	CU 7112	Grampa "U" W 5/16"
	201309127	Tuerca exag. flange W 5/16"
51	218250405	Acople rápido BCH 1/2" c/rosca 1/2"NPT
52	218251692	Tapón BTPM 1/2"
53	SA 18656	Soporte de acoples rápidos traseros
54	218251361	Pasachapa MF 1/2" NPT x MF 3/4" UNF J.37°
55	218251700	Tuerca entrerrosca UNF 3/4"
56	GF 20199	Cobertor de circuito hidráulico (1200 mm.)
57	SA 3520	Placa chica
58	201032273	Bulón cab. exag. W 3/8" x 1"
	201309150	Tuerca exag. flange W 3/8"
59	SA 3000-01	Bulón cab. exag. W 3/8" x 3" (todo rosca)
	201309150	Tuerca exag. flange W 3/8"
60	GF 21365	Manguera Ø 3/8" x 3000 mm., HG 3/4" UNF J.37° x idem
61	SA 11797	Placa soporte de válvula
62	201032182	Bulón cab. exag. W 5/16" x 1"
	AC 4057	Arandela plana Ø 28 x Ø 10 mm. x 3/16"

NOTA: Para identificar los términos **derecho** ó **izquierdo**, éstos deben entenderse observando la máquina desde atrás.

- CIRCUITO OLEOHIDRAULICO 28 CUERPOS

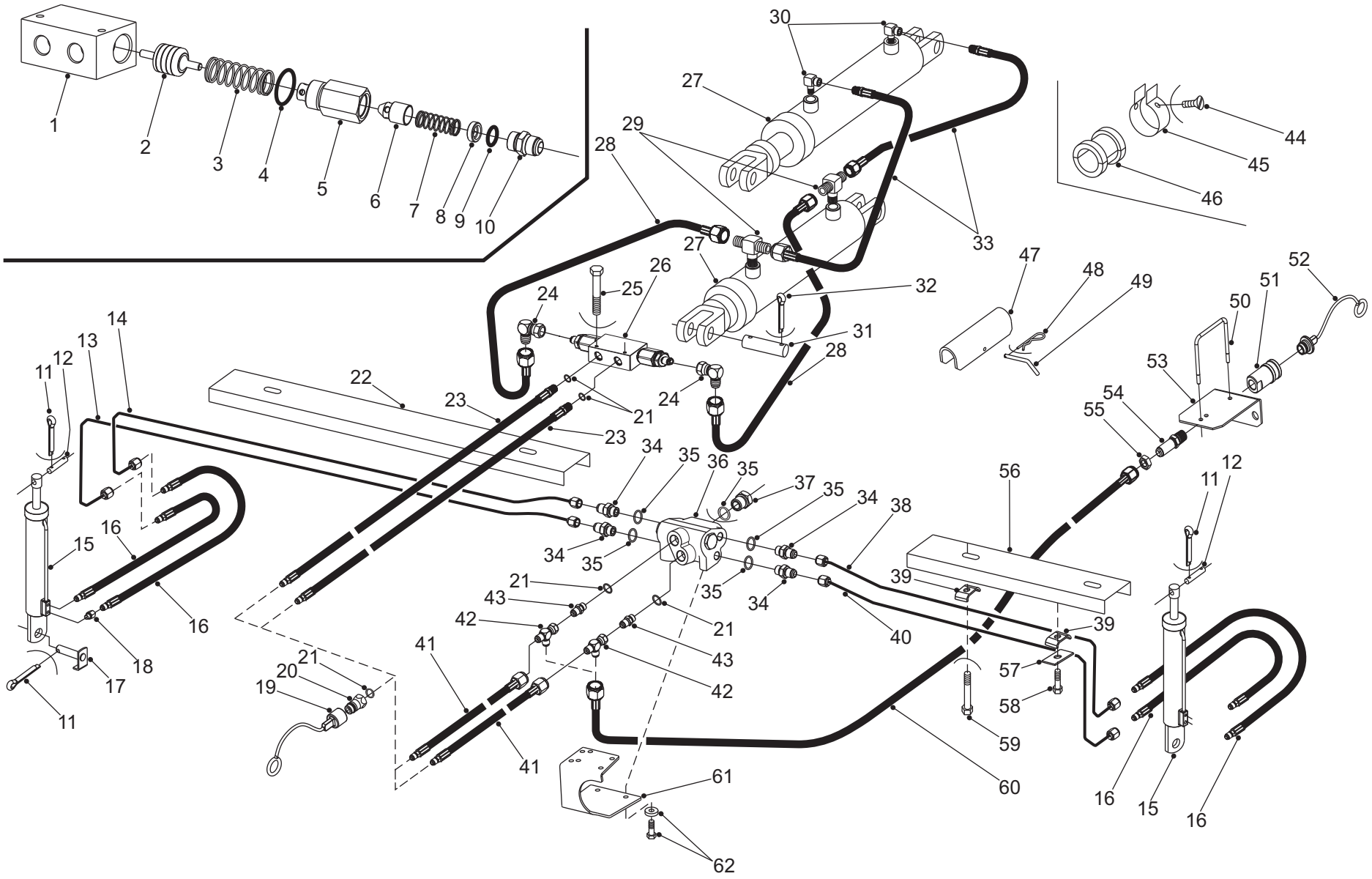

Nº	Código	Denominación
	DESPIECE VALVULA DE BLOQUEO HIDRAULICO "EL TORITO II" (GF 5699-T):	
1	GF 5699-CP	Cuerpo principal
2	GF 5699-EM	Embolo
3	GF 5699-RG	Resorte (Ø 21 x Ø 1,5 mm. - 6,25 espiras - 32 mm.)
4	218312031	Anillo O´Ring Nº 3-911
5	GF 5699-CB	Cuerpo de bloqueo
6	GF 5699-VB	Válvula de bloqueo
7	GF 5699-RC	Resorte (Ø 10 x Ø 0,8 mm. - 7,25 espiras - 24 mm.)
8	GF 5699-TR	Tuerca registro
9	218310548	Anillo O´Ring Nº 2-115
10	218251304	Adaptador recto MF 7/8" UNF "O" x MF 3/4" UNF J.37°
	DESPIECE DEL CIRCUITO OLEOHIDRÁULICO	
11	208011726	Chaveta partida Ø 5 x 40 mm.
12	SA 3303	Perno superior (Ø 5/8" x 65 mm.)
13	GF 21325	Tubo conformado Ø 3/8" x 2620/4
14	GF 21324	Tubo conformado Ø 3/8" x 2590/4
15	SA 3540	Cilindro hidráulico Ø 50 x 250 mm. S.U. 1/4" NPT
16	GF 5443	Manguera Ø 1/4" x 1000 mm., MF 1/4" NPT x MF 9/16" UNF J. 37º
17	SA 14123	Perno de cilindro (Ø 5/8" x 68 mm.)
18	218250876	Restrictor MF 1/4" NPT x HF 1/4" NPT
19	218251684	Tapón BTPH 1/2"
20	218250512	Acople rápido BNH 1/2" c/rosca 3/4" UNF "O"
21	218312007	Anillo O´Ring N° 3-908
22	GF 21076	Cobertor de circuito hidráulico (2000 mm.)
23	GF 21078	Manguera Ø 3/8" x 4800 mm., MF 3/4" UNF "O" x idem
24	218251403	Codo 90º MF 3/4" UNF J.37º x HG 3/4" UNF J.37°
25	201032067	Bulón cab. exag. W 1/4" x 2.1/4"
	201309101	Tuerca exag. flange W 1/4"
26	GF 5699-T	Conjunto válvula de bloqueo hidráulico (UNF 3/4") TORITO II (Ver despiece **ítems Nº 1 a Nº 10**)
27	SA 10070-T	Cilindro hidráulico Ø 3.1/2" x Ø 46 x 250 mm.
28	GF 21315	(ó SA 18433) Mang. Ø 3/8" x 1000 mm. HG 3/4" UNF J.37º x idem
29	218251734	Tee MF 1/2" NPT x MF 3/4" UNF J.37º x idem
30	218251429	Codo 90º HF 1/2" NPT x MF 1/2" NPT
31	SA 3266-A	Perno de cilindro hidráulico (Ø 1" x 87 mm.)
32	208011940	Chaveta partida Ø 6 x 50 mm.
33	CU 7416	Manguera Ø 3/8" x 1000 mm.MF 1/2"NPT x HG 3/4"UNF J.37°
34	218251270	Adaptador recto MF 9/16" UNF J.37º x MF 9/16"UNF "O"
35	218310209	Anillo O´Ring N° 2-014
36	SA 10048	Conjunto válvula secuencial para marcadores TORITO
37	218251080	Tapón MF 9/16" UNF "O"
38	GF 21322	Tubo conformado Ø 3/8" x 3180/4
39	SA 3469	Abrazadera de circuito hidráulico
40	GF 21323	Tubo conformado Ø 3/8" x 3220/4
41	GF 21370	Manguera Ø 3/8" x 4800 mm., MF 3/4" UNF "O" x HG 3/4" UNF J.37º
42	218251809	Tee MF 3/4" UNF J.37° x idem x HG 3/4" UNF J.37°
43	218251346	Adaptador recto MF 3/4" UNF J.37° x MF 3/4" UNF "O"
44	201174000	Tornillo C.R. ranurada W 3/16" x 1/4"
45	CU 7169	Suncho elástico Ø 60 x 12,7 mm.
46	GF 21012	Tope de regulación cilindro hidráulico (para vástago Ø 46 mm.)
47	SA 14455	Traba de cilindro hidráulico para transporte
48	SA 3218	Clavija elástica
49	SA 3381	Perno de traba (Ø 3/8" x 125 mm.)
50	CU 7112	Grampa "U" W 5/16"
	201309127	Tuerca exag. flange W 5/16"
51	218250405	Acople rápido BCH 1/2" c/rosca 1/2"NPT
52	218251692	Tapón BTPM 1/2"
53	SA 18656	Soporte de acoples rápidos traseros
54	218251361	Pasachapa MF 1/2" NPT x MF 3/4" UNF J.37°
55	218251700	Tuerca entrerrosca UNF 3/4"
56	GF 21077	Cobertor de circuito hidráulico (2450 mm.)
57	SA 3520	Placa chica
58	201032273	Bulón cab. exag. W 3/8" x 1"
	201309150	Tuerca exag. flange W 3/8"
59	SA 3000-01	Bulón cab. exag. W 3/8" x 3" (todo rosca)
	201309150	Tuerca exag. flange W 3/8"
60	GF 21365	Manguera Ø 3/8" x 3000 mm., HG 3/4" UNF J.37° x idem
61	SA 11797	Placa soporte de válvula
62	201032182	Bulón cab. exag. W 5/16" x 1"
	AC 4057	Arandela plana Ø 28 x Ø 10 mm. x 3/16"

NOTA: Para identificar los términos **derecho** ó **izquierdo**, éstos deben entenderse observando la máquina desde atrás.

- CIRCUITO OLEOHIDRAULICO 44 CUERPOS

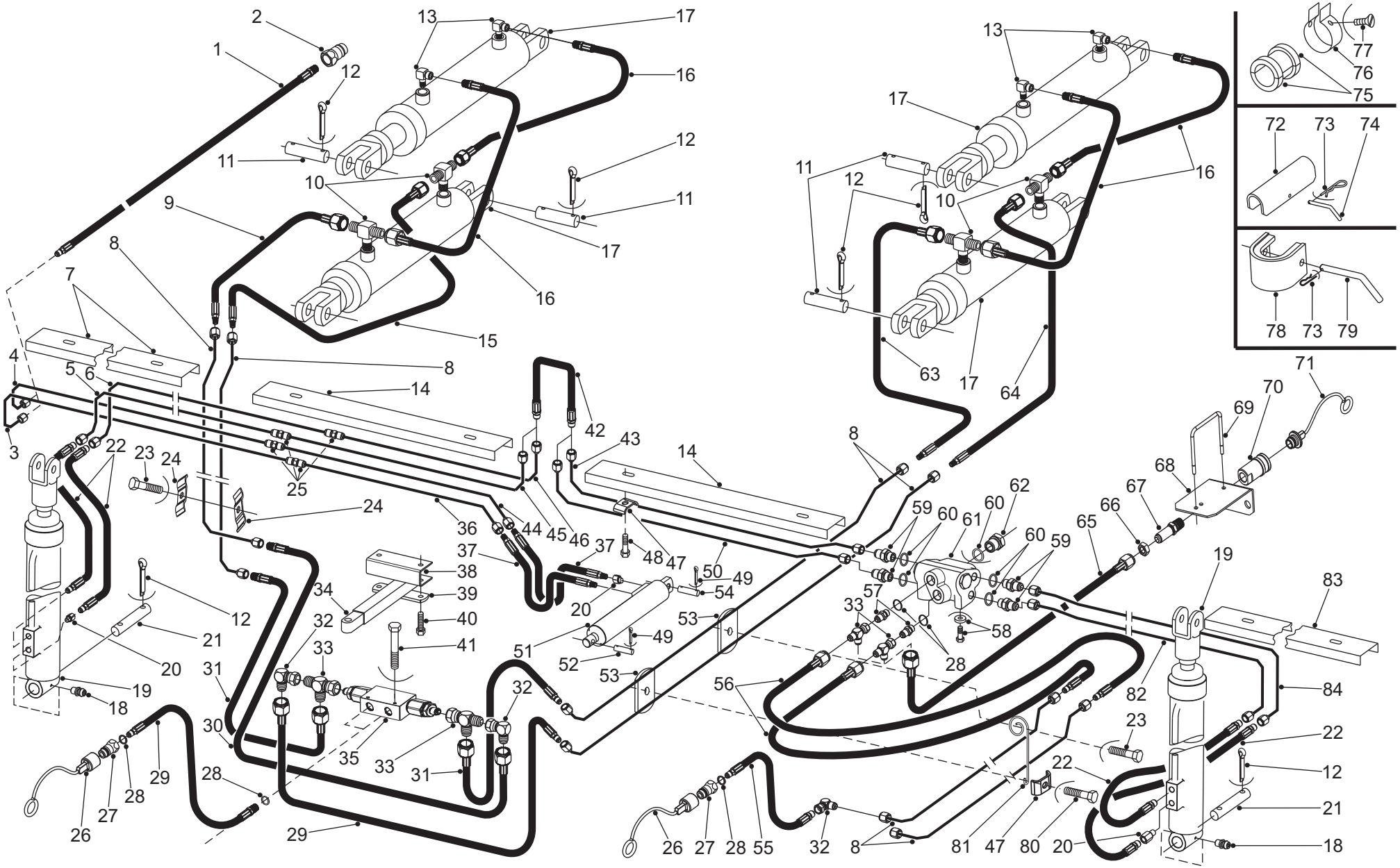

42 Lista de partes y piezas

Giorgi

Nº	Código	Denominación	Nº	Código	Denominación
1	SA 18764-E	Manguera Ø 1/4" x 4000 mm., MF 9/16" UNF J.37º x MF 1/2" NPT	43	GF 21328	Tubo conformado Ø 3/8" x 2180/3
2	218250447	Acople rápido BNH 1/2" c/rosca 1/2" NPT	44	GF 21334	Tubo conformado Ø 3/8" x 1780/1
3	GF 21337	Tubo conformado Ø 3/8" x 2710/2	45	GF 21331	Tubo conformado Ø 3/8" x 1910/1
4	GF 21336	Tubo conformado Ø 3/8" x 2590/2	46	GF 21330	Tubo conformado Ø 3/8" x 1620/1
5	GF 21333	Tubo conformado Ø 3/8" 2520/2	47	SA 3469	Abrazadera de circuito hidráulico
6	GF 21332	Tubo conformado Ø 3/8" 2855/2	48	SA 3000-01	Bulón cab. exag. W 3/8" x 3" (todo rosca)
7	GF 20225	Cobertor de circuito hidráulico (1750 mm.)		201309150	Tuerca exag. flange W 3/8"
8	SA 14546	Tubo conformado Ø 1/2" x 3300/3	49	208011726	Chaveta partida Ø 5 x 40 mm.
9	GF 21281	Manguera Ø 3/8" x 2500 mm., MF 3/4" UNF J.37° x HG 3/4" UNF J.37	50	GF 21329	Tubo conformado Ø 3/8" x 2165/3
10	218251783	Tee MF 3/4" UNF J.37° x idem x MF 1/2" NPT	51	SA 18238	Cilindro hidráulico Ø 3" x Ø 32 x 250 mm.
11	SA 3266-A	Perno de cilindro hidráulico (Ø 1" x 87 mm.)	52	SA 3615	Perno inferior (Ø 5/8" x 73 mm.)
12	208011940	Chaveta partida Ø 6 x 50 mm.	53	SA 14006-02	Placa soporte de circuito hidráulico.
13	218251429	Codo 90° MF 1/2" NPT x HF 1/2" NPT	54	GF 5748	Perno de cilindro hidráulico (Ø 5/8" x 125 mm.)
14	GF 20198	Cobertor de circuito hidráulico (1500 mm.)	55	CU 7104-J	Manguera Ø 3/8" x 2000 mm., MF 3/4" UNF J.37º x MF 3/4" UNF"O"
15	GF 21280	Manguera Ø 3/8" x 2700 mm., MF 3/4"UNF J.37° x HG3/4"UNF J.37°	56	GF 21305	Manguera Ø 3/8" x 1200 mm., MF 3/4" UNF J.37° x HG 3/4" UNF J.37°
16	CU 7416	Manguera Ø 3/8" x 1000 mm., MF 1/2" NPT x HG 3/4" UNF J.37°	57	218251346	Adaptador recto MF 3/4" UNF J.37° x MF 3/4" UNF "O"
17	GF 20017	Cilindro hidráulico Ø 3" x Ø 42 x 250 mm.	58	201032182	Bulón cab. exag. W 5/16" x 1"
18	201001203	Alemite recto SAE 1/4"		AC 4057	Arandela plana Ø 28 x Ø 10 mm. x 3/16"
19	SA 18079	Cilindro hidráulico Ø 2.1/2" x Ø 32 x 555 mm.	59	218251270	Adaptador recto MF 9/16" UNF J.37º x MF 9/16"UNF "O"
20	218250876	Restrictor MF 1/4" NPT x HF 1/4" NPT	60	218310209	Anillo O´Ring N° 2-014
21	CU 7129	Perno de cilindro (Ø 1" x 135 mm.)	61	SA 10048	Conjunto válvula secuencial para marcadores TORITO
22	GF 5443	Manguera Ø 1/4" x 1000 mm., MF 1/4"NPT x MF 9/16"UNF J.37°	62	218251080	Tapón MF 9/16" UNF "O"
23	SA 18844	Bulón cab. exag. W 3/8" x 1.1/2"	63	GF 21282	Manguera Ø 3/8" x 1900 mm., MF 3/4" UNF J.37° x HG 3/4" UNF J.37°
	201309150	Tuerca exag. flange W 3/8"	64	GF 21283	Manguera Ø 3/8" x 2100 mm., MF 3/4" UNF J.37° x HG 3/4" UNF J.37°
	201021466	Arandela plana Ø 3/8"	65	GF 21365	Manguera Ø 3/8" x 3000 mm., HG 3/4" UNF J.37° x idem
24	CU 7110	Abrazadera de tubos	66	218251700	Tuerca entrerrosca UNF 3/4"
25	218251239	Adaptador recto MF 9/16" UNF J. 37º x idem	67	218251361	Pasachapa MF 1/2" NPT x MF 3/4" UNF J.37°
26	218251684	Tapón BTPH 1/2"	68	SA 18656	Soporte de acoples rápidos traseros
27	218250512	Acople rápido BNH 1/2" c/rosca 3/4" UNF "O"	69	CU 7112	Grampa "U" W 5/16"
28	218312007	Anillo O´Ring N° 3-908		201309127	Tuerca exag. flange W 5/16"
29	RV 8131	Manguera Ø 3/8" x 2000 mm., MF 3/4" UNF "O" x idem	70	218250405	Acople rápido BCH 1/2" c/rosca 1/2"NPT
30	GF 20212	Manguera Ø 3/8" x 700 mm., MF 3/4" UNF J.37° x HG 3/4" UNF J.37°	71	218251692	Tapón BTPM 1/2"
31	GF 20211	Manguera Ø 3/8" x 500 mm., MF 3/4" UNF J.37° x HG 3/4" UNF J.37°	72	SA 14455	Traba de cilindro hidráulico para transporte
32	218251403	Codo 90º MF 3/4" UNF J.37º x HG 3/4" UNF J.37º	73	SA 3218	Clavija elástica
33	218251809	Tee HG 3/4" UNF J.37° x MF 3/4" UNF J.37° x idem	74	SA 3381	Perno de traba (Ø 3/8" x 125 mm.)
34	SA 14422	Telescópico de lanza rebatible (44 y 56 c.)	75	GF 20248	Tope de regulación cilindro hidráulico (para vástago Ø 42 mm.)
35	GF 5699-T	Conjunto válvula de bloqueo hidráulico (UNF 3/4") TORITO II	76	CU 7169	Suncho elástico Ø 60 x 12,7 mm.
		(Ver despiece en **Lámina N° 40, ítems Nº 1 a Nº 10**)	77	201174000	Tornillo C.R. ranurada W 3/16" x 1/4"
36	GF 21335	Tubo conformado Ø 3/8" x 1680/1	78	SA 18059	Traba cilindro hidráulico Ø 2.1/2"
37	GF 5452	Manguera Ø 1/4" x 1250 mm., MF 1/4" NPT x MF 9/16" UNF J.37°	79	CH 9152	Perno de traba (Ø 3/8" x 225 mm.)
38	GF 20213	Soporte válvula de bloqueo	80	201032372	Bulón cab.exag.W 3/8" x 2"
39	GF 20214	Placa de fijación		201309150	Tuerca exag. flange W 3/8"
40	201032430	Bulón cab. exag. W 3/8" x 2.3/4"		201021466	Arandela plana Ø 3/8"
	201309150	Tuerca exag. flange W 3/8"	81	GF 5445	Pasamangueras
41	201032067	Bulón cab. exag. W 1/4" x 2.1/4"	82	GF 21327	Tubo conformado Ø 3/8" x 2030/4
	201309101	Tuerca exag. flange W 1/4"	83	GF 20199	Cobertor de circuito hidráulico (1200 mm.)
42	SA 18443	Manguera Ø 1/4" x 800 mm., MF 9/16" UNF J.37° x idem	84	GF 21326	Tubo conformado Ø 3/8" x 2090/4

NOTA: Para identificar los términos **derecho** ó **izquierdo**, éstos deben entenderse observando la máquina desde atrás.

- CIRCUITO OLEOHIDRAULICO 56 CUERPOS

Giorgi

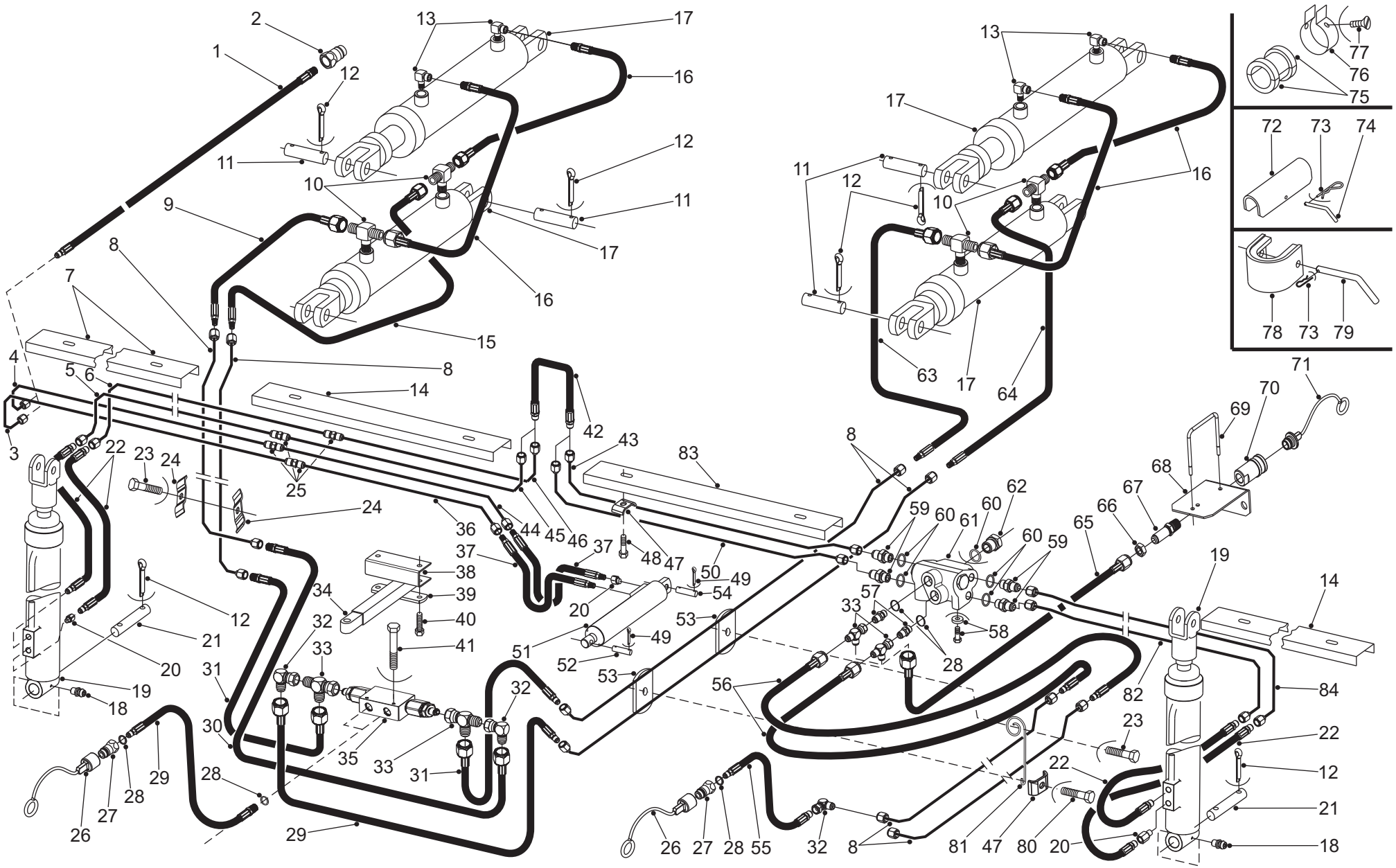

43 Lista de partes y piezas

Giorgi

Nº	Código	Denominación	Nº	Código	Denominación
1	SA 18764-E	Manguera Ø 1/4" x 4000 mm., MF 9/16" UNF J.37º x MF 1/2" NPT	42	SA 18443	Manguera Ø 1/4" x 800 mm., MF 9/16" UNF J.37° x idem
2	218250447	Acople rápido BNH 1/2" c/rosca 1/2" NPT	43	GF 21341	Tubo conformado Ø 3/8" x 2135/3
3	GF 21350	Tubo conformado Ø 3/8" x 2355/2	44	GF 21347	Tubo conformado Ø 3/8" x 2975/1
4	GF 21349	Tubo conformado Ø 3/8" x 2525/2	45	GF 21344	Tubo conformado Ø 3/8" x 2970/1
5	GF 21346	Tubo conformado Ø 3/8" 2625/2	46	GF 21343	Tubo conformado Ø 3/8" x 2875/1
6	GF 21345	Tubo conformado Ø 3/8" 2760/2	47	SA 3469	Abrazadera de circuito hidráulico
7	GF 21076	Cobertor de circuito hidráulico (2000 mm.)	48	SA 3000-01	Bulón cab. exag. W 3/8" x 3" (todo rosca)
8	GF 21491	Tubo conformado Ø 1/2" x 3780/3 (hasta 09/2007)		201309150	Tuerca exag. flange W 3/8"
	GF 21529	Tubo conformado Ø 1/2" x 3430/3 (desde 10/2007 hasta 12/2007)	49	208011726	Chaveta partida Ø 5 x 40 mm.
	GF 21605	Tubo conformado Ø 1/2" x 3370/3 (desde 2008)	50	GF 21342	Tubo conformado Ø 3/8" x 2120/3
9	GF 21281	Manguera Ø 3/8" x 2500 mm., MF 3/4" UNF J.37° x HG 3/4" UNF J.37	51	SA 18238	Cilindro hidráulico Ø 3" x Ø 32 x 250 mm.
10	218251783	Tee MF 3/4" UNF J.37° x idem x MF 1/2" NPT	52	SA 3615	Perno inferior (Ø 5/8" x 73 mm.)
11	SA 3266-A	Perno de cilindro hidráulico (Ø 1" x 87 mm.)	53	SA 14006-02	Placa soporte de circuito hidráulico.
12	208011940	Chaveta partida Ø 6 x 50 mm.	54	GF 5748	Perno de cilindro hidráulico (Ø 5/8" x 125 mm.)
13	218251429	Codo 90° MF 1/2" NPT x HF 1/2" NPT	55	CU 7104-J	Manguera Ø 3/8" x 2000 mm., MF 3/4" UNF J.37º x MF 3/4" UNF"O"
14	GF 21077	Cobertor de circuito hidráulico (2450 mm.)	56	GF 21305	Manguera Ø 3/8" x 1200 mm., MF 3/4" UNF J.37° x HG 3/4" UNF J.37°
15	GF 21280	Manguera Ø 3/8" x 2700 mm., MF 3/4"UNF J.37° x HG3/4"UNF J.37°	57	218251346	Adaptador recto MF 3/4" UNF J.37° x MF 3/4" UNF "O"
16	CU 7416	Manguera Ø 3/8" x 1000 mm., MF 1/2" NPT x HG 3/4" UNF J.37°	58	201032182	Bulón cab. exag. W 5/16" x 1"
17	SA 10070	Cilindro hidráulico Ø 3.1/2" x Ø 46 x 250 mm. S.I. 1/2" NPT		AC 4057	Arandela plana Ø 28 x Ø 10 mm. x 3/16"
18	201001203	Alemite recto SAE 1/4"	59	218251270	Adaptador recto MF 9/16" UNF J.37º x MF 9/16"UNF "O"
19	SA 18079	Cilindro hidráulico Ø 2.1/2" x Ø 32 x 555 mm.	60	218310209	Anillo O´Ring N° 2-014
20	218250876	Restrictor MF 1/4" NPT x HF 1/4" NPT	61	SA 10048	Conjunto válvula secuencial para marcadores TORITO
21	CU 7129	Perno de cilindro (Ø 1" x 135 mm.)	62	218251080	Tapón MF 9/16" UNF "O"
22	GF 5443	Manguera Ø 1/4" x 1000 mm., MF 1/4"NPT x MF 9/16"UNF J.37°	63	GF 21282	Manguera Ø 3/8" x 1900 mm., MF 3/4" UNF J.37° x HG 3/4" UNF J.37°
23	SA 18844	Bulón cab. exag. W 3/8" x 1.1/2"	64	GF 21283	Manguera Ø 3/8" x 2100 mm., MF 3/4" UNF J.37° x HG 3/4" UNF J.37°
	201309150	Tuerca exag. flange W 3/8"	65	GF 21365	Manguera Ø 3/8" x 3000 mm., HG 3/4" UNF J.37° x idem
	201021466	Arandela plana Ø 3/8"	66	218251700	Tuerca entrerrosca UNF 3/4"
24	CU 7110	Abrazadera de tubos	67	218251361	Pasachapa MF 1/2" NPT x MF 3/4" UNF J.37°
25	218251239	Adaptador recto MF 9/16" UNF J. 37º x idem	68	SA 18656	Soporte de acoples rápidos traseros
26	218251684	Tapón BTPH 1/2"	69	CU 7112	Grampa "U" W 5/16"
27	218250512	Acople rápido BNH 1/2" c/rosca 3/4" UNF "O"		201309127	Tuerca exag. flange W 5/16"
28	218312007	Anillo O´Ring N° 3-908	70	218250405	Acople rápido BCH 1/2" c/rosca 1/2"NPT
29	RV 8131	Manguera Ø 3/8" x 2000 mm., MF 3/4" UNF "O" x idem	71	218251692	Tapón BTPM 1/2"
30	GF 20212	Manguera Ø 3/8" x 700 mm., MF 3/4" UNF J.37° x HG 3/4" UNF J.37°	72	SA 14455	Traba de cilindro hidráulico para transporte
31	GF 20211	Manguera Ø 3/8" x 500 mm., MF 3/4" UNF J.37° x HG 3/4" UNF J.37°	73	SA 3218	Clavija elástica
32	218251403	Codo 90º MF 3/4" UNF J.37º x HG 3/4" UNF J.37º	74	SA 3381	Perno de traba (Ø 3/8" x 125 mm.)
33	218251809	Tee HG 3/4" UNF J.37° x MF 3/4" UNF J.37° x idem	75	GF 21012	Tope de regulación cilindro hidráulico (para vástago Ø 46 mm.)
34	SA 14422	Telescópico de lanza rebatible (44 y 56 c.)	76	CU 7169	Suncho elástico Ø 60 x 12,7 mm.
35	GF 5699-T	Conjunto válvula de bloqueo hidráulico (UNF 3/4") TORITO II	77	201174000	Tornillo C.R. ranurada W 3/16" x 1/4"
		(Ver despiece en **Lámina N° 40, ítems Nº 1 a Nº 10**)	78	SA 18059	Traba cilindro hidráulico Ø 2.1/2"
36	GF 21348	Tubo conformado Ø 3/8" x 3100/1	79	CH 9152	Perno de traba (Ø 3/8" x 225 mm.)
37	GF 5452	Manguera Ø 1/4" x 1250 mm., MF 1/4" NPT x MF 9/16" UNF J.37°	80	201032372	Bulón cab.exag.W 3/8" x 2"
38	GF 20213	Soporte válvula de bloqueo		201309150	Tuerca exag. flange W 3/8"
39	GF 20214	Placa de fijación		201021466	Arandela plana Ø 3/8"
40	201032430	Bulón cab. exag. W 3/8" x 2.3/4"	81	GF 5445	Pasamangueras
	201309150	Tuerca exag. flange W 3/8"	82	GF 21340	Tubo conformado Ø 3/8" x 3170/4
41	201032067	Bulón cab. exag. W 1/4" x 2.1/4"	83	GF 20225	Cobertor de circuito hidráulico (1750 mm.)
	201309101	Tuerca exag. flange W 1/4"	84	GF 21339	Tubo conformado Ø 3/8" x 3230/4

NOTA: Para identificar los términos **derecho** ó **izquierdo**, éstos deben entenderse observando la máquina desde atrás.

-CIRCUITO OLEOHIDRAULICO CUERPOS DE SIEMBRA 66 CUERPOS

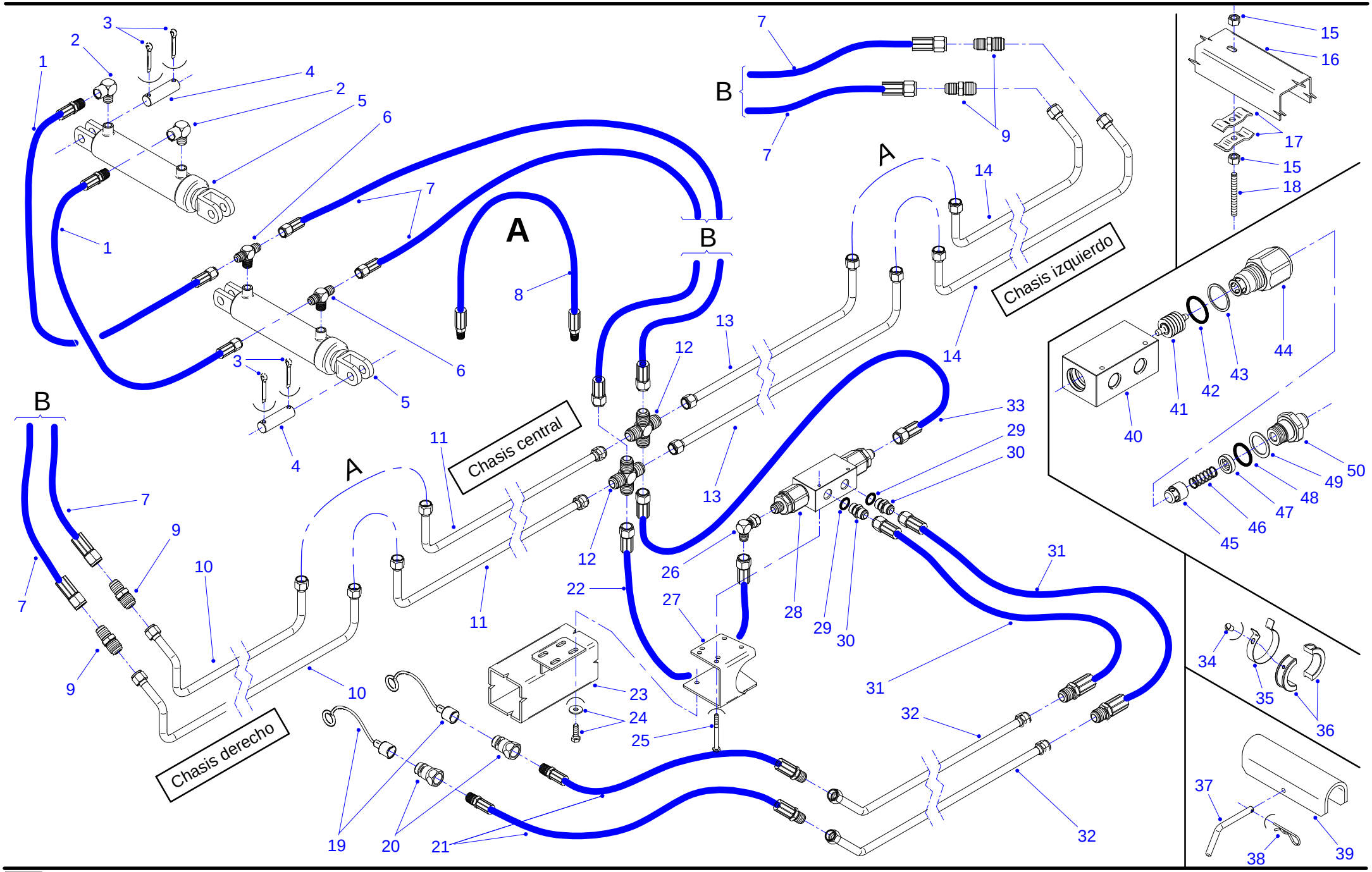

Nº	Código	Denominación
	DESPIECE DEL CIRCUITO OLEOHIDRÁULICO	
1	CU 7416	Manguera Ø 3/8" x 1000 mm., MF 1/2" NPT x HG 3/4" UNF J.37°
2	218251429	Codo 90° MF 1/2" NPT x HF 1/2" NPT
3	208011940	Chaveta partida Ø 6 x 50 mm.
4	SA 3266-A	Perno de cilindro hidráulico (Ø 1" x 87 mm.)
5	GF 20017	Cilindro hidráulico Ø 3" x Ø 42 x 250 mm.
6	218251783	Tee MF 3/4" UNF J.37° x idem x MF 1/2" NPT
7	SA 18433	Manguera Ø 3/8" x 1000 mm., HG 3/4" UNF J.37° x idem
8	GF 24313	Manguera Ø 1/2" x 800 mm., MF 7/8" UNF J.37° x idem
9	218250157	Adaptador recto MF 3/4" UNF J.37º x MF 7/8 "UNF J.37º
10	GF 24360	Tubo conformado Ø 5/8" x 1830/3
11	GF 24361	Tubo conformado Ø 5/8" x 2460/1
12	218251650	Cruz MF 7/8" UNF J.37º x idem x idem x idem
13	GF 24362	Tubo conformado Ø 5/8" x 1590/1
14	GF 24363	Tubo conformado Ø 5/8" x 2550/3
15	201309150	Tuerca exag. flange W 3/8"
16	SA 14190	Cobertor de circuito hidráulico (2590 mm.)
17	CU 7110	Abrazadera de tubos
18	SA 11121	Espárrago roscado W 3/8" x 90 mm.
19	218251684	Tapón BTPH 1/2"
20	218250447	Acople rápido BNH 1/2" c/rosca 1/2" NPT
21	SA 19281	Manguera Ø 1/2" x 2000 mm., MF 1/2" NPT x MF 7/8" UNF J.37°
22	GF 24312	Manguera Ø 1/2" x 800 mm., HG 7/8" UNF J.37° x idem
23	XXXXXXXX	Chasis (vista parcial)
24	201032182	Bulón cab. exag. W 5/16" x 1"
	AC 4057	Arandela plana Ø 28 x Ø 10 mm. x 3/16"
25	201032091	Bulón cab. exag. W 1/4" x 2.1/2"
	201309101	Tuerca exag. flange W 1/4"
26	218250041	Codo 90° HG 7/8 "UNF J.37º x MF 7/8 "UNF J.37º
27	SA 11797-E	Placa soporte de válvula "especial"
28	SA 19285	Conjunto válvula de bloqueo hidráulico (UNF 7/8") TORITO (Ver despiece **ítems Nº 40 a Nº 50**)
29	218310548	Anillo O´Ring N° 2-115
30	218251551	Adaptador recto MF 7/8" UNF J.37º x MF 7/8" UNF "O"
31	GF 24309	Manguera Ø 1/2" x 1500 mm., HG 7/8" UNF J.37° x MF 7/8" UNF J.37°
32	GF 24364	Tubo conformado Ø 5/8" x 2820/1
33	GF 24311	Manguera Ø 1/2" x 1000 mm., HG 7/8" UNF J.37° x idem
34	201174000	Tornillo C.R. ranurada W 3/16" x 1/4"
35	CU 7169	Suncho elástico Ø 60 x 12,7 mm.
36	GF 20248	Tope de regulación cilindro hidráulico (para vástago Ø 42 mm.)
37	SA 3381	Perno de traba (Ø 3/8" x 125 mm.)
38	SA 3218	Clavija elástica
39	SA 14455	Traba de cilindro hidráulico para transporte
	DESPIECE VALVULA DE BLOQUEO HIDRAULICO "EL TORITO" (SA 19285-T):	
40	SA 19285-CP	Cuerpo principal
41	SA 19285-EM	Embolo
42	218311306	Anillo O´Ring N° 2-220
43	SA 19285-AG	Arandela de aluminio Ø 42 x Ø 36 x 1,5 mm.
44	SA 19285-CB	Cuerpo de bloqueo
45	SA 19285-VB	Válvula de bloqueo
46	SA 19285-RC	Resorte (Ø 15.3 x Ø 1 mm. - 8,75 espiras - 40 mm.)
47	SA 19285-TR	Tuerca registro
48	218310977	Anillo O´Ring N° 2-216
49	SA 19285-AC	Arandela de aluminio Ø 39 x Ø 29 x 1,5 mm.
50	SA 19285-TC	Adaptador recto MF 7/8" UNF J.37º x MF 3/4" BSPT (especial)

NOTA: Para identificar los términos **derecho** ó **izquierdo**, éstos deben entenderse observando la máquina desde atrás.

-CIRCUITO OLEOHIDRAULICO DE MARCADORES 66 CUERPOS

Giorgi

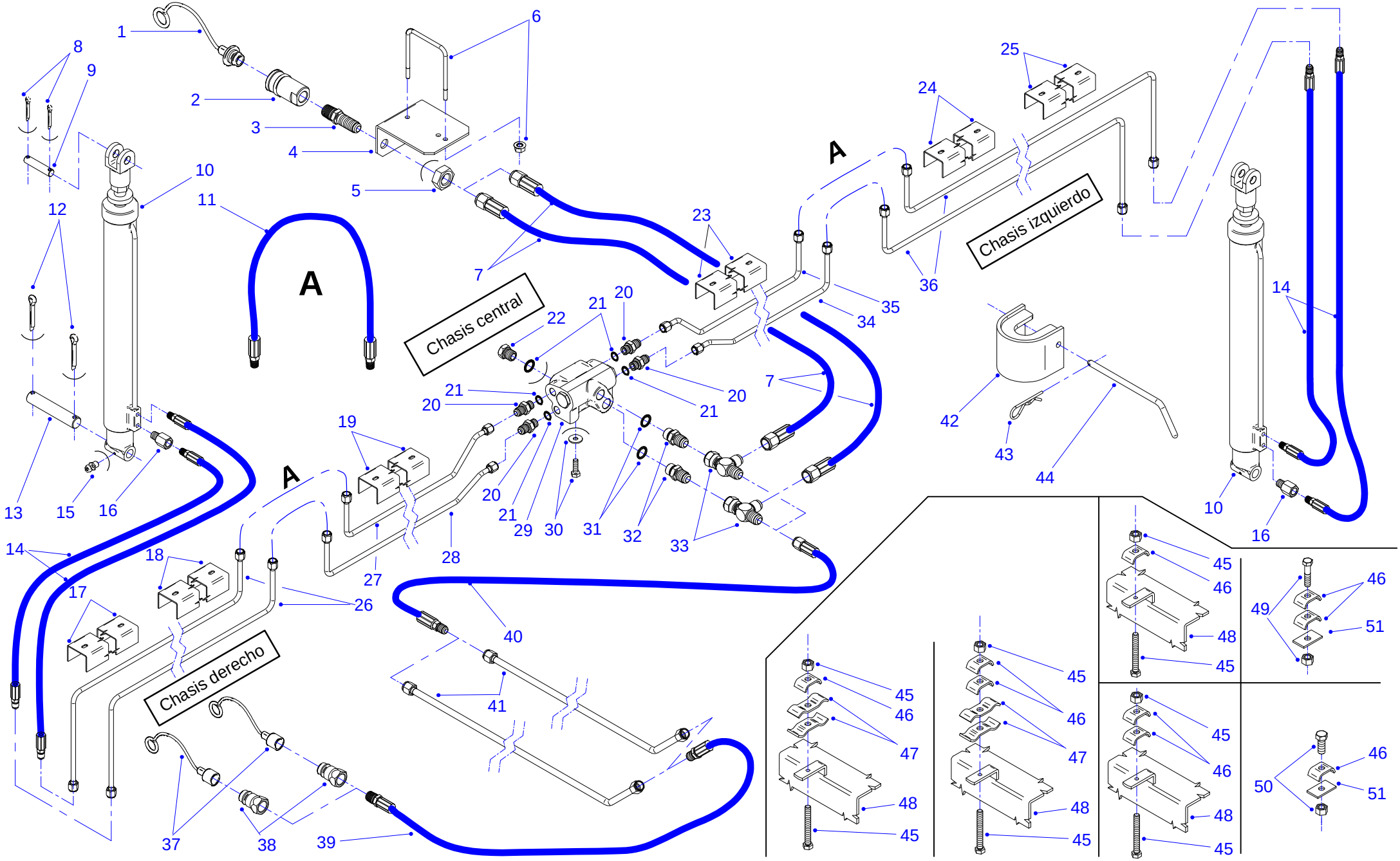

Nº	Código	Denominación	Nº	Código	Denominación
1	218251692	Tapón BTPM 1/2"	38	218250447	Acople rápido BNH 1/2" c/rosca 1/2" NPT
2	218250405	Acople rápido BCH 1/2" c/rosca 1/2"NPT	39	SA 19268	Manguera Ø 3/8" x 2000 mm., MF 1/2" NPT x MF 3/4" UNF J.37°
3	218251361	Pasachapa MF 1/2" NPT x MF 3/4" UNF J.37°	40	GF 24310	Manguera Ø 3/8" x 1500 mm., MF 3/4" UNF J.37° x HG 3/4" UNF J.37°
4	SA 18656	Soporte de acoples rápidos traseros	41	GF 24371	Tubo conformado Ø 1/2" x 2780/1
5	218251700	Tuerca entrerrosca UNF 3/4"	42	SA 18059	Traba cilindro hidráulico Ø 2.1/2"
6	CU 7112	Grampa "U" W 5/16"	43	SA 3218	Clavija elástica
	201309127	Tuerca exag. flange W 5/16"	44	CH 9152	Perno de traba (Ø 3/8" x 225 mm.)
7	GF 21365	Manguera Ø 3/8" x 3000 mm., HG 3/4" UNF J.37° x idem	45	SA 3000-01	Bulón cab. exag. W 3/8" x 3" (todo rosca)
8	208011726	Chaveta partida Ø 5 x 40 mm.		201309150	Tuerca exag. flange W 3/8"
9	SA 3615	Perno (Ø 5/8" x 73 mm.)	46	SA 3469	Abrazadera de circuito hidráulico
10	SA 18079	Cilindro hidráulico Ø 2.1/2" x Ø 32 x 555 mm.	47	CU 7110	Abrazadera de tubos
11	SA 19266	Manguera Ø 1/4" x 1000 mm., MF 9/16" UNF J.37° x idem	48	XXXXXXXX	Chasis (vista parcial)
12	208011940	Chaveta partida Ø 6 x 50 mm.	49	SA 18844	Bulón cab. exag. W 3/8" x 1.1/2"
13	CU 7129	Perno de cilindro (Ø 1" x 135 mm.)		201309150	Tuerca exag. flange W 3/8"
14	GF 5443	Manguera Ø 1/4" x 1000 mm., MF 1/4 " NPT x MF 9/16 " UNF J.37°	50	201032273	Bulón cab. exag. W 3/8" x 1"
15	201001203	Alemite recto SAE 1/4"		201309150	Tuerca exag. flange W 3/8"
16	218250876	Restrictor MF 1/4" NPT x HF 1/4" NPT	51	SA 3520	Placa chica
17	GF 21077	Cobertor de circuito hidráulico -aprox. 2450 mm.- (chasis derecho)			
18	GF 20198	Cobertor de circuito hidráulico -aprox. 1500 mm.- (chasis derecho)			
19	GF 24357	Cobertor de circuito hidráulico -aprox. 1900 mm.- (chasis central)			
20	218251270	Adaptador recto MF 9/16" UNF J.37º x MF 9/16"UNF "O"			
21	218310092	Anillo O´Ring N° 2-014			
22	218251080	Tapón MF 9/16" UNF "O"			
23	GF 24358	Cobertor de circuito hidráulico -aprox. 1350 mm.- (chasis central)			
24	GF 24359	Cobertor de circuito hidráulico -aprox. 2250 mm.- (chasis izquierdo)			
25	GF 20198	Cobertor de circuito hidráulico -aprox. 1500 mm.- (chasis izquierdo)			
26	GF 24365	Tubo conformado Ø 3/8" x 4370/2			
27	GF 24366	Tubo conformado Ø 3/8" x 2190/3			
28	GF 24368	Tubo conformado Ø 3/8" x 2175/3			
29	SA 10048	Conjunto válvula secuencial para marcadores TORITO			
30	201032182	Bulón cab. exag. W 5/16" x 1"			
	AC 4057	Arandela plana Ø 28 x Ø 10 mm. x 3/16"			
31	218312007	Anillo O´Ring N° 3-908			
32	218251346	Adaptador recto MF 3/4" UNF J.37° x MF 3/4" UNF "O"			
33	218251809	Tee HG 3/4" UNF J.37° x MF 3/4" UNF J.37° x idem			
34	GF 24369	Tubo conformado Ø 3/8" x 1785/3			
35	GF 24367	Tubo conformado Ø 3/8" x 1800/3			
36	GF 24370	Tubo conformado Ø 3/8" x 4230/2			
37	218251684	Tapón BTPH 1/2"			

NOTA: Para identificar los términos **derecho** ó **izquierdo**, éstos deben entenderse observando la máquina desde atrás.

-CIRCUITO OLEOHIDRAULICO LANZA PARA TRABAJO REBATIBLE 66 CUERPOS

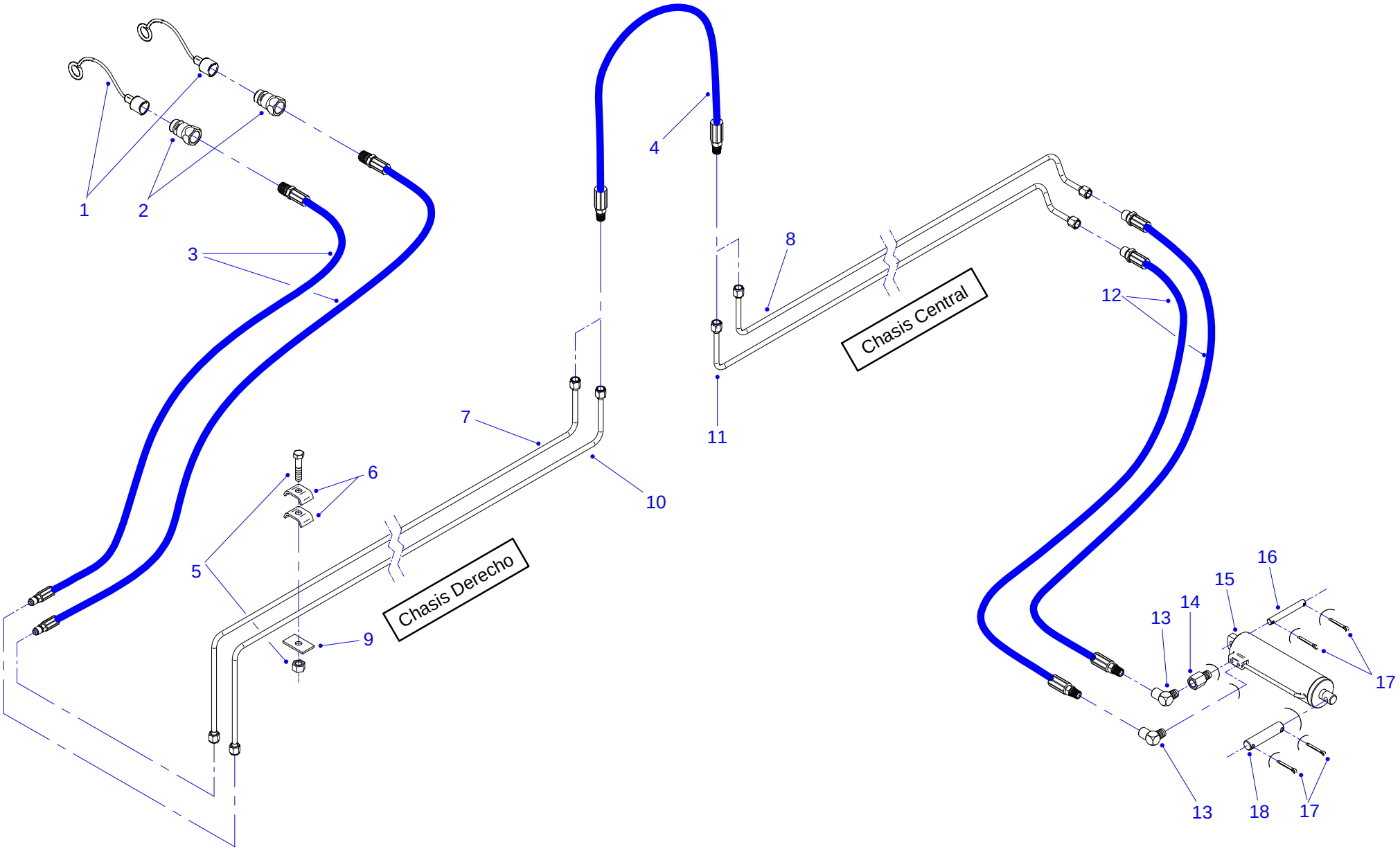

46 Lista de partes y piezas

Giorgi

Nº	Código	Denominación	Nº	Código	Denominación
1	218251684	Tapón BTPH 1/2"			
2	218250447	Acople rápido BNH 1/2" c/rosca 1/2" NPT			
3	SA 18764-E	Manguera Ø 1/4" x 4000 mm., MF 9/16" UNF J.37º x MF 1/2" NPT			
4	SA 19266	Manguera Ø 1/4" x 1000 mm., MF 9/16" UNF J.37° x idem			
5	SA 18844	Bulón cab. exag. W 3/8" x 1.1/2"			
	201309150	Tuerca exag. flange W 3/8"			
6	SA 3469	Abrazadera de circuito hidráulico			
7	GF 24372	Tubo conformado Ø 3/8" x 4440/3			
8	GF 24373	Tubo conformado Ø 3/8" x 1960/3			
9	SA 3520	Placa chica			
10	GF 24374	Tubo conformado Ø 3/8" x 4400/3			
11	GF 24375	Tubo conformado Ø 3/8" x 1990/3			
12	GF 5452	Manguera Ø 1/4" x 1250 mm., MF 1/4" NPT x MF 9/16" UNF J.37°			
13	218251536	Codo 90º MF 1/4" NPT x HF 1/4" NPT			
14	218250876	Restrictor MF 1/4" NPT x HF 1/4" NPT			
15	SA 18238	Cilindro hidráulico Ø 3" x Ø 32 x 250 mm.			
16	GF 5748	Perno (Ø 5/8" x 140 mm.)			
17	208011726	Chaveta partida Ø 5 x 40 mm.			
18	SA 3615	Perno inferior (Ø 5/8" x 73 mm.)			

NOTA: Para identificar los términos **derecho** ó **izquierdo**, éstos deben entenderse observando la máquina desde atrás.

-CIRCUITO OLEOHIDRAULICO CUERPOS DE SIEMBRA 88 CUERPOS

Giorgi

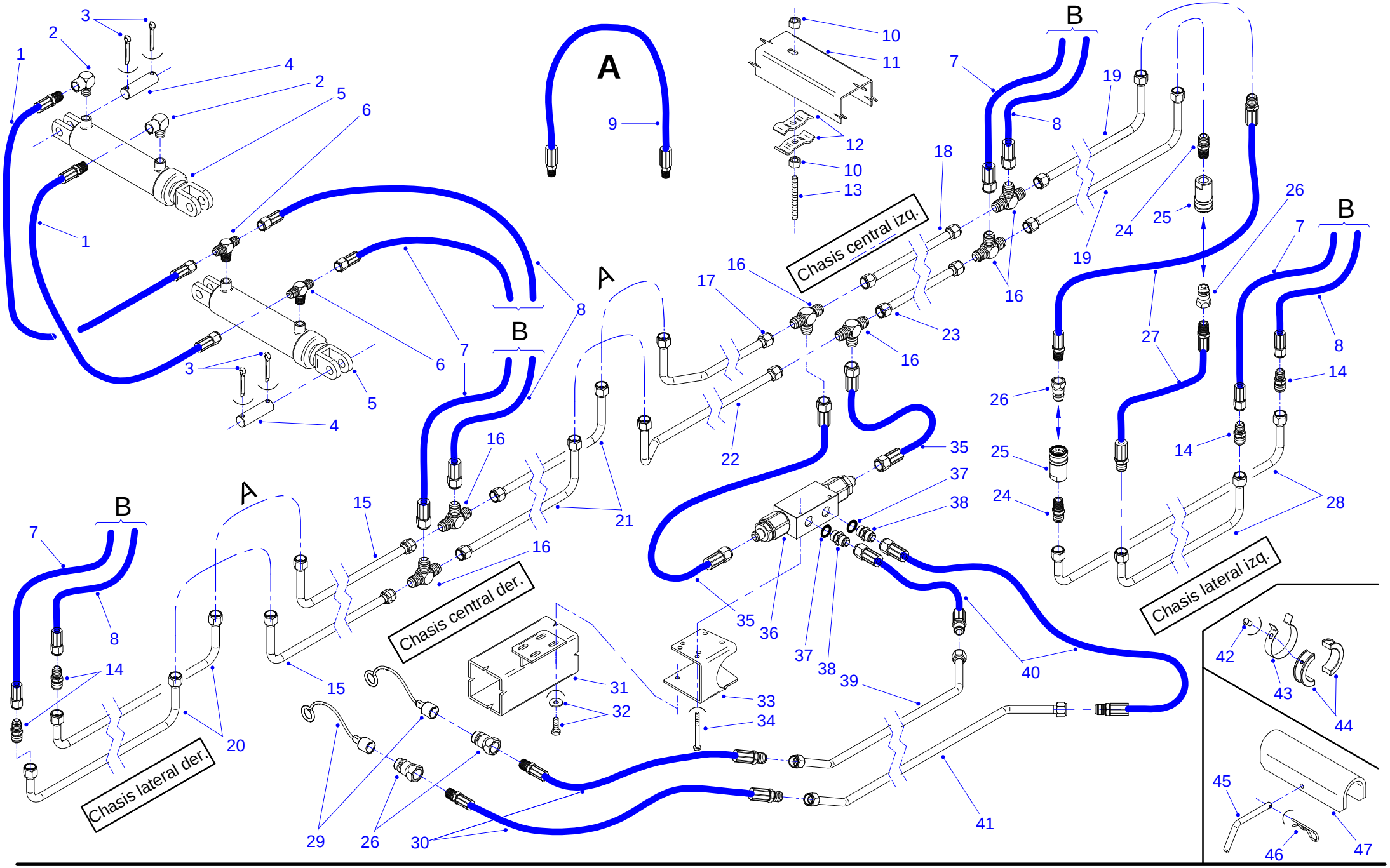

47 Lista de partes y piezas

Giorgi

Nº	Código	Denominación	Nº	Código	Denominación
1	CU 7416	Manguera Ø 3/8" x 1000 mm., MF 1/2" NPT x HG 3/4" UNF J.37°	37	218310548	Anillo O´Ring N° 2-115
2	218251429	Codo 90° MF 1/2" NPT x HF 1/2" NPT	38	218251551	Adaptador recto MF 7/8" UNF J.37º x MF 7/8" UNF "O"
3	208011940	Chaveta partida Ø 6 x 50 mm.	39	GF 24139	Tubo conformado Ø 5/8" x 2360/2 "derecho"
4	SA 3266-A	Perno de cilindro hidráulico (Ø 1" x 87 mm.)	40	GF 24178	Manguera Ø 1/2" x 2700 mm., HG 7/8" UNF J.37° x MF 7/8" UNF J.37°
5	GF 20017	Cilindro hidráulico Ø 3" x Ø 42 x 250 mm.	41	GF 24140	Tubo conformado Ø 5/8" x 2360/2 "izquierdo"
6	218251783	Tee MF 3/4" UNF J.37° x idem x MF 1/2" NPT	42	201174000	Tornillo C.R. ranurada W 3/16" x 1/4"
7	SA 18433	Manguera Ø 3/8" x 1000 mm., HG 3/4" UNF J.37° x idem	43	CU 7169	Suncho elástico Ø 60 x 12,7 mm.
8	SA 18441	Manguera Ø 3/8" x 1200 mm., HG 3/4" UNF J.37° x idem	44	GF 20248	Tope de regulación cilindro hidráulico (para vástago Ø 42 mm.)
9	SA 19279	Manguera Ø 1/2" x 1000 mm., MF 7/8" UNF J.37° x idem	45	SA 3381	Perno de traba (Ø 3/8" x 125 mm.)
10	201309150	Tuerca exag. flange W 3/8"	46	SA 3218	Clavija elástica
11	SA 19257	Cobertor de circuíto hidráulico (2590 mm.)	47	SA 14455	Traba de cilindro hidráulico para transporte
12	CU 7110	Abrazadera de tubos			
13	SA 11121	Espárrago roscado W 3/8" x 90 mm.			
14	218250157	Adaptador recto MF 3/4" UNF J.37º x MF 7/8 "UNF J.37º			
15	GF 24131	Tubo conformado Ø 5/8" x 2420/1			
16	218250074	Tee MF 7/8" UNF J.37° x idem x idem			
17	GF 24133	Tubo conformado Ø 5/8" x 410/2			
18	GF 24134	Tubo conformado Ø 5/8" x 1700/0			
19	GF 24137	Tubo conformado Ø 5/8" x 1810/1			
20	GF 24130	Tubo conformado Ø 5/8" x 1940/2 (es igual a item N° 28)			
21	GF 24132	Tubo conformado Ø 5/8" x 1590/1			
22	GF 24135	Tubo conformado Ø 5/8" x 1080/1			
23	GF 24136	Tubo conformado Ø 5/8" x 1040/0			
24	218251338	Adaptador recto MF 1/2" NPT x MF 7/8" UNF J.37°			
25	218250405	Acople rápido BCH 1/2" c/rosca 1/2"NPT			
26	218250447	Acople rápido BNH 1/2" c/rosca 1/2" NPT			
27	GF 24177	Manguera Ø 1/2" x 1000 mm., MF 1/2" NPT x MF 7/8" UNF J.37°			
28	GF 24138	Tubo conformado Ø 5/8" x 1940/2 (es igual a item N° 20)			
29	218251684	Tapón BTPH 1/2"			
30	SA 19281	Manguera Ø 1/2" x 2000 mm., MF 1/2" NPT x MF 7/8" UNF J.37°			
31	XXXXXXXX	Chasis (vista parcial)			
32	201032182	Bulón cab. exag. W 5/16" x 1"			
	AC 4057	Arandela plana Ø 28 x Ø 10 mm. x 3/16"			
33	SA 11797-E	Placa soporte de válvula "especial"			
34	201032091	Bulón cab. exag. W 1/4" x 2.1/2"			
	201309101	Tuerca exag. flange W 1/4"			
35	GF 24176	Manguera Ø 1/2" x 400 mm., HG 7/8" UNF J.37° x idem			
36	SA 19285	Conjunto válvula de bloqueo hidráulico (UNF 7/8") TORITO (Ver despiece en **Lámina N° 44: ítems Nº 40 a Nº 50**)			

NOTA: Para identificar los términos **derecho** ó **izquierdo**, éstos deben entenderse observando la máquina desde atrás.

-CIRCUITO OLEOHIDRAULICO DE MARCADORES 88 CUERPOS

Giorgi

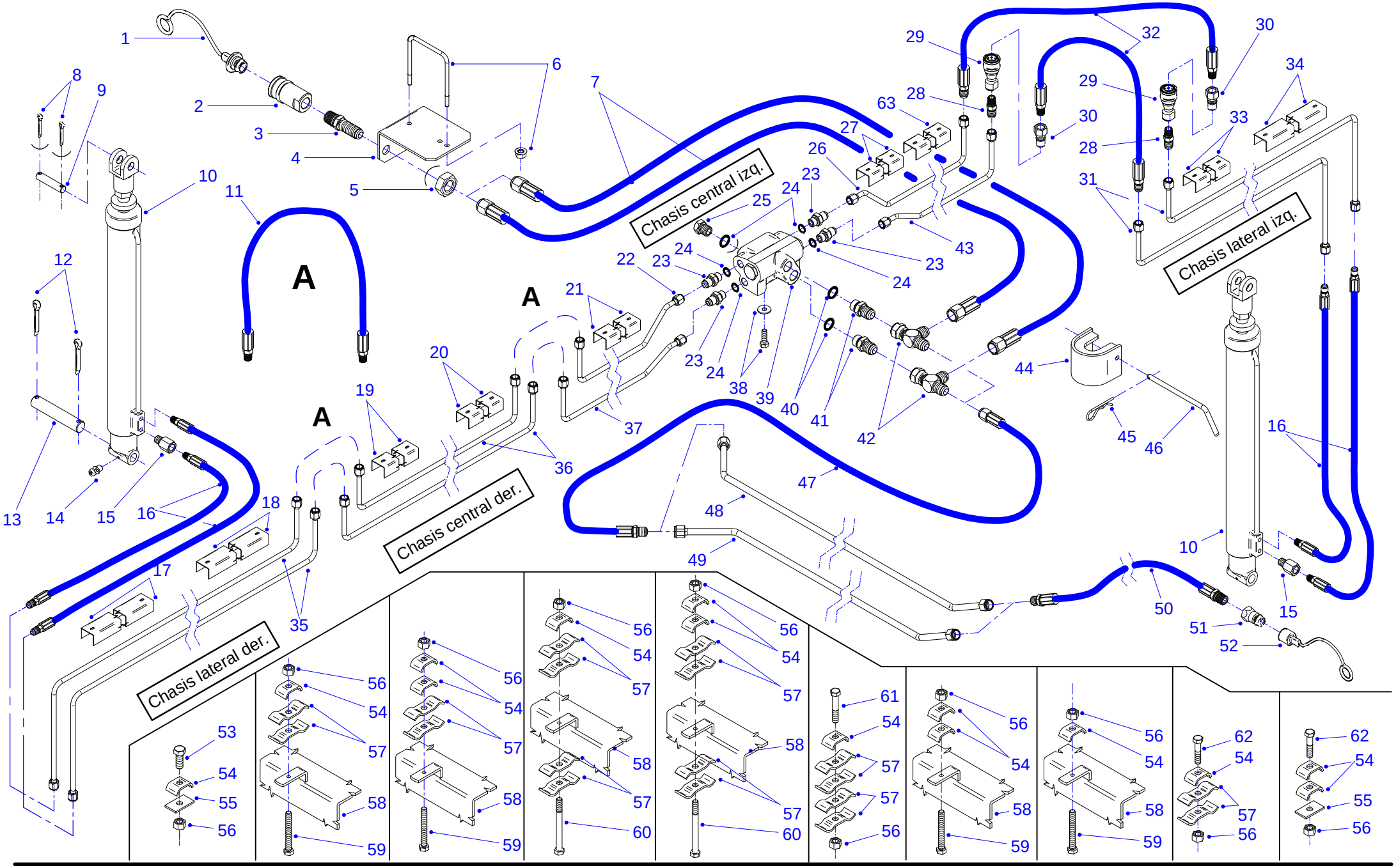

48 Lista de partes y piezas

Giorgi

Nº	Código	Denominación	Nº	Código	Denominación
1	218251692	Tapón BTPM 1/2"	39	SA 10048	Conjunto válvula secuencial para marcadores TORITO
2	218250405	Acople rápido BCH 1/2" c/rosca 1/2"NPT	40	218312007	Anillo O´Ring N° 3-908
3	218251361	Pasachapa MF 1/2" NPT x MF 3/4" UNF J.37°	41	218251346	Adaptador recto MF 3/4" UNF J.37° x MF 3/4" UNF "O"
4	SA 18656	Soporte de acoples rápidos traseros	42	218251809	Tee HG 3/4" UNF J.37° x MF 3/4" UNF J.37° x idem
5	218251700	Tuerca entrerrosca UNF 3/4"	43	GF 24146	Tubo conformado Ø 3/8" x 3175/3
6	CU 7112	Grampa "U" W 5/16"	44	SA 19097	Traba cilindro hidráulico Ø 3"
	201309127	Tuerca exag. flange W 5/16"	45	SA 3218	Clavija elástica
7	GF 24175	Manguera Ø 3/8" x 3800 mm., HG 3/4" UNF J.37° x idem	46	CH 9152	Perno de traba (Ø 3/8" x 225 mm.)
8	208011726	Chaveta partida Ø 5 x 40 mm.	47	GF 24174	Manguera Ø 3/8" x 2700 mm - HG 3/4" UNF J.37° x MF 3/4" UNF J.37°
9	SA 3615	Perno (Ø 5/8" x 73 mm.)	48	GF 24148	Tubo conformado Ø 1/2" x 2330/2 "izquierdo"
10	SA 18260	Cilindro hidráulico Ø 3" x Ø 32 x 555 mm.	49	GF 24149	Tubo conformado Ø 1/2" x 2330/2 "derecho"
11	GF 24170	Manguera Ø 1/4" x 1100 mm., MF 9/16" UNF J.37° x idem	50	SA 19268	Manguera Ø 3/8" x 2000 mm., MF 1/2" NPT x MF 3/4" UNF J.37°
12	208011940	Chaveta partida Ø 6 x 50 mm.	51	218250447	Acople rápido BNH 1/2" c/rosca 1/2" NPT
13	CU 7129	Perno de cilindro (Ø 1" x 135 mm.)	52	218251684	Tapón BTPH 1/2"
14	201001203	Alemite recto SAE 1/4"	53	201032273	Bulón cab. exag. W 3/8" x 1"
15	218250876	Restrictor MF 1/4" NPT x HF 1/4" NPT	54	SA 3469	Abrazadera de circuito hidráulico
16	GF 20247	Manguera Ø 1/4" x 800 mm., MF 1/4 " NPT x MF 9/16 " UNF J.37°	55	SA 3520	Placa chica
17	GF 24123	Cobertor circuito hidráulico -aprox. 2150 mm.- (chasis lateral der.)	56	201309150	Tuerca exag. flange W 3/8"
18	GF 24124	Cobertor circuito hidráulico -aprox. 1650 mm.- (chasis lateral der.)	57	CU 7110	Abrazadera de tubos
19	GF 21076	Cobertor circuito hidráulico -aprox. 2000 mm.- (chasis central der.)	58	XXXXXXXX	Chasis (vista parcial)
20	GF 20198	Cobertor circuito hidráulico -aprox. 1500 mm.- (chasis central der.)	59	SA 3000-01	Bulón cab. exag. W 3/8" x 3" (todo rosca)
21	GF 24125	Cobertor circuito hidráulico -aprox. 450 mm.- (chasis central izq.)	60	201032497	Bulón cab. exag. W 3/8" x 4"
22	GF 24143	Tubo conformado Ø 3/8" x 805/3	61	201032372	Bulón cab. exag. W 3/8" x 2"
23	218251270	Adaptador recto MF 9/16" UNF J.37º x MF 9/16"UNF "O"	62	SA 18844	Bulón cab. exag. W 3/8" x 1.1/2"
24	218310209	Anillo O´Ring N° 2-014	63	GF 24124	Cobertor circuito hidráulico -aprox. 1650 mm.- (chasis central izq.)
25	218251080	Tapón MF 9/16" UNF "O"			
26	GF 24144	Tubo conformado Ø 3/8" x 3180/3			
27	GF 24126	Cobertor circuito hidráulico -aprox. 1000 mm.- (chasis central izq.)			
28	218250900	Adaptador recto MF 1/4" NPT x MF 9/16" UNF J.37°			
29	218250330	Acople rápido PCH 1/4" c/rosca 1/4" NPT			
30	218250306	Acople rápido PNH 1/4" c/rosca 1/4" NPT			
31	GF 24147	Tubo conformado Ø 3/8" x 4190/2			
32	GF 24171	Manguera Ø 1/4" x 1100 mm., MF 1/4 " NPT x MF 9/16 " UNF J.37°			
33	GF 20225	Cobertor circuito hidráulico -aprox. 1750 mm.- (chasis lateral izq.)			
34	GF 21076	Cobertor circuito hidráulico -aprox. 2000 mm.- (chasis lateral izq.)			
35	GF 24141	Tubo conformado Ø 3/8" x 4320/2			
36	GF 24142	Tubo conformado Ø 3/8" x 4090/2			
37	GF 24145	Tubo conformado Ø 3/8" x 785/3			
38	201032182	Bulón cab. exag. W 5/16" x 1"			
	AC 4057	Arandela plana Ø 28 x Ø 10 mm. x 3/16"			

NOTA: Para identificar los términos **derecho** ó **izquierdo**, éstos deben entenderse observando la máquina desde atrás.

49 -CIRCUITO OLEOHIDRAULICO DE LANZA PARA TRABAJO REBATIBLE 88 CUERPOS
-CIRCUITO OLEOHIDRAULICO DE CILINDROS ELEVADORES

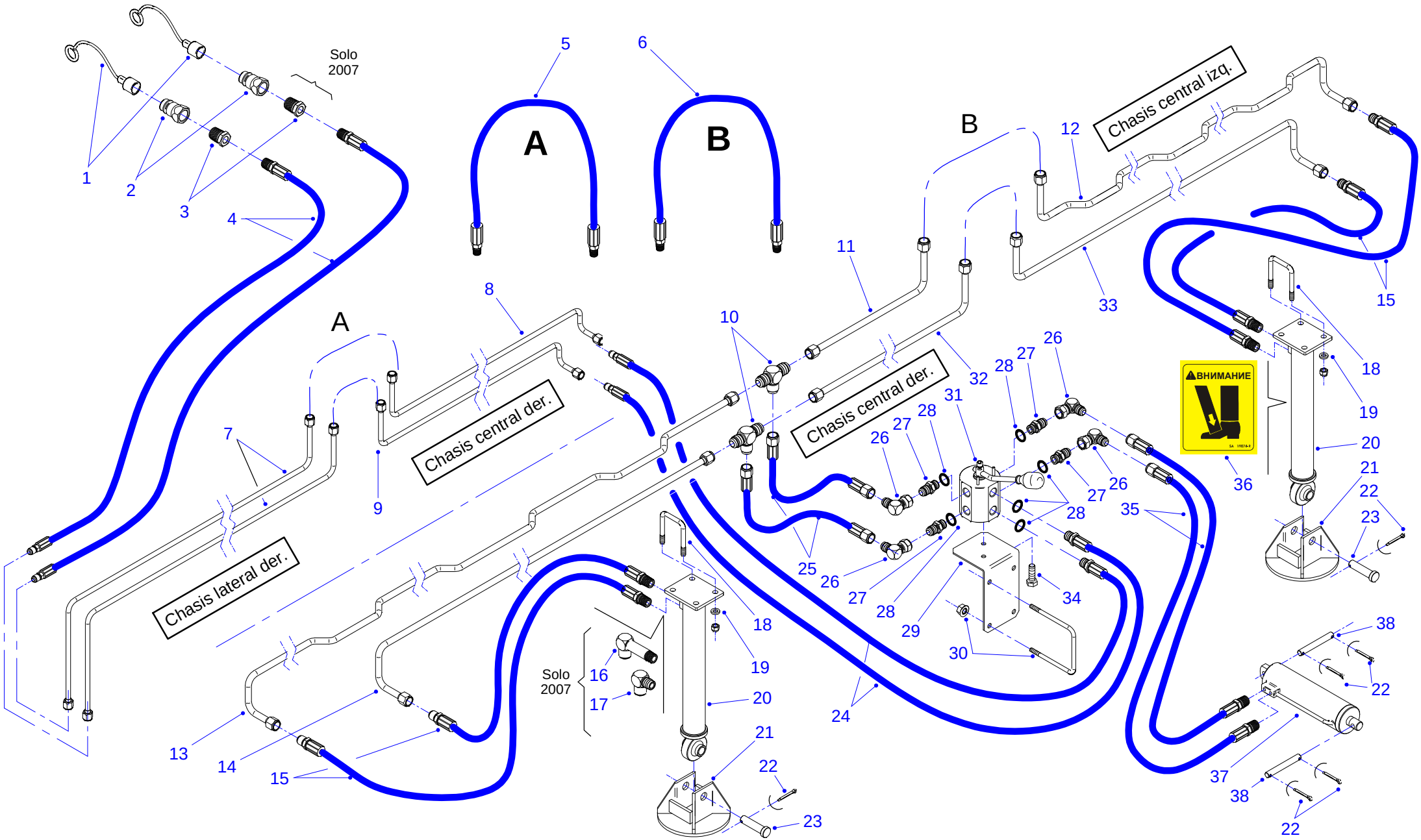

Nº	Código	Denominación	Nº	Código	Denominación
1	218251684	Tapón BTPH 1/2"	36	SA 19074-R	Pictograma (aplastamiento del pie) -idioma ruso
2	218250447	Acople rápido BNH 1/2" c/rosca 1/2" NPT	37	SA 19059	Cilindro hidráulico Ø 3.1/2" x Ø 46 x 250 mm.
3	218251866	Buje de reducción HF 1/4" NPT X MF 1/2" NPT (sólo 2007)	38	SA 3266-A	Perno de cilindro hidráulico (Ø 1" x 87 mm.)
4	SA 19265	Manguera Ø 1/4" x 6000 mm., MF 9/16" UNF J.37° x MF 1/4" NPT (sólo 2007)			
	SA 19265-E	Manguera Ø 1/4" x 6000 mm., MF 9/16" UNF J.37° x MF 1/2" NPT (desde 2008)			
5	GF 24170	Manguera Ø 1/4" x 1100 mm., MF 9/16" UNF J.37° x idem			
6	SA 18444	Manguera Ø 3/8" x 1000 mm., MF 3/4" UNF J.37° x idem			
7	GF 24157	Tubo conformado Ø 3/8" x 4340/2			
8	GF 24158	Tubo conformado Ø 3/8" x 3210/3			
9	GF 24159	Tubo conformado Ø 3/8" x 3180/3			
10	218251775	Tee MF 3/4" UNF J.37° x idem x idem			
11	GF 24152	Tubo conformado Ø 1/2" x 460/1			
12	GF 24154	Tubo conformado Ø 1/2" x 2710/15			
13	GF 24150	Tubo conformado Ø 1/2" x 2565/14			
14	GF 24151	Tubo conformado Ø 1/2" x 2290/2			
15	GF 24173	Manguera Ø 3/8" x 1000 mm., MF 1/2" NPT x MF 3/4" UNF J.37°			
16	218251460	Codo 90° MF 1/2" NPT "largo" x HF 1/2" NPT			
17	218251429	Codo 90° MF 1/2" NPT x HF 1/2" NPT			
18	RV 8124	Grampa U rosca W 3/4"			
	201305000	Tuerca exag. autofrenante W 3/4" (alta)			
19	SA 14146	Arandela plana Ø 36 x Ø 20,5 mm. x 1/4"			
20	SA 19060	Cilindro hidráulico elevador Ø 3" x Ø 42 x 465 mm.			
21	GF 22148	Plato apoyo de cilindro elevador			
22	208011940	Chaveta partida Ø 6 x 50 mm			
23	GF 22149	Perno de plato (Ø 1.1/4" x 140 mm.)			
24	GF 24172	Manguera Ø 3/8" x 800 mm., MF 3/4" UNF "O" x MF 9/16" UNF J.37°			
25	SA 18429	Manguera Ø 3/8" x 500 mm., HG 3/4" UNF J.37° x idem			
26	218251403	Codo 90º MF 3/4" UNF J.37º x HG 3/4" UNF J.37º			
27	218251346	Adaptador recto MF 3/4" UNF J.37° x MF 3/4" UNF "O"			
28	218312007	Anillo O´Ring N° 3-908			
29	SA 19398-E	Soporte de llave desviadora (para tubo 100 x 100)			
30	CU 7112	Grampa "U" rosca W 5/16"			
	201309127	Tuerca exag. flange W 5/16"			
31	CH 9053	Conjunto llave desviadora 6 vías			
32	GF 24153	Tubo conformado Ø 1/2" x 680/1			
33	GF 24155	Tubo conformado Ø 1/2" x 2620/3			
34	201032141	Bulón cab. exag. W 5/16" x 3/4"			
	201021037	Arandela grower 5/16"			
35	SA 18432	Manguera Ø 3/8" x 1500 mm., MF 1/2" NPT x HG 3/4" UNF J.37°			

NOTA: Para identificar los términos **derecho** ó **izquierdo**, éstos deben entenderse observando la máquina desde atrás.

- CONJUNTO TOLVA COMBINADA SIEMBRA - FERTILIZANTE (11 CUERPOS) PARA SEMBRADORAS DE 22, 44, 66 Y 88 CUERPOS.

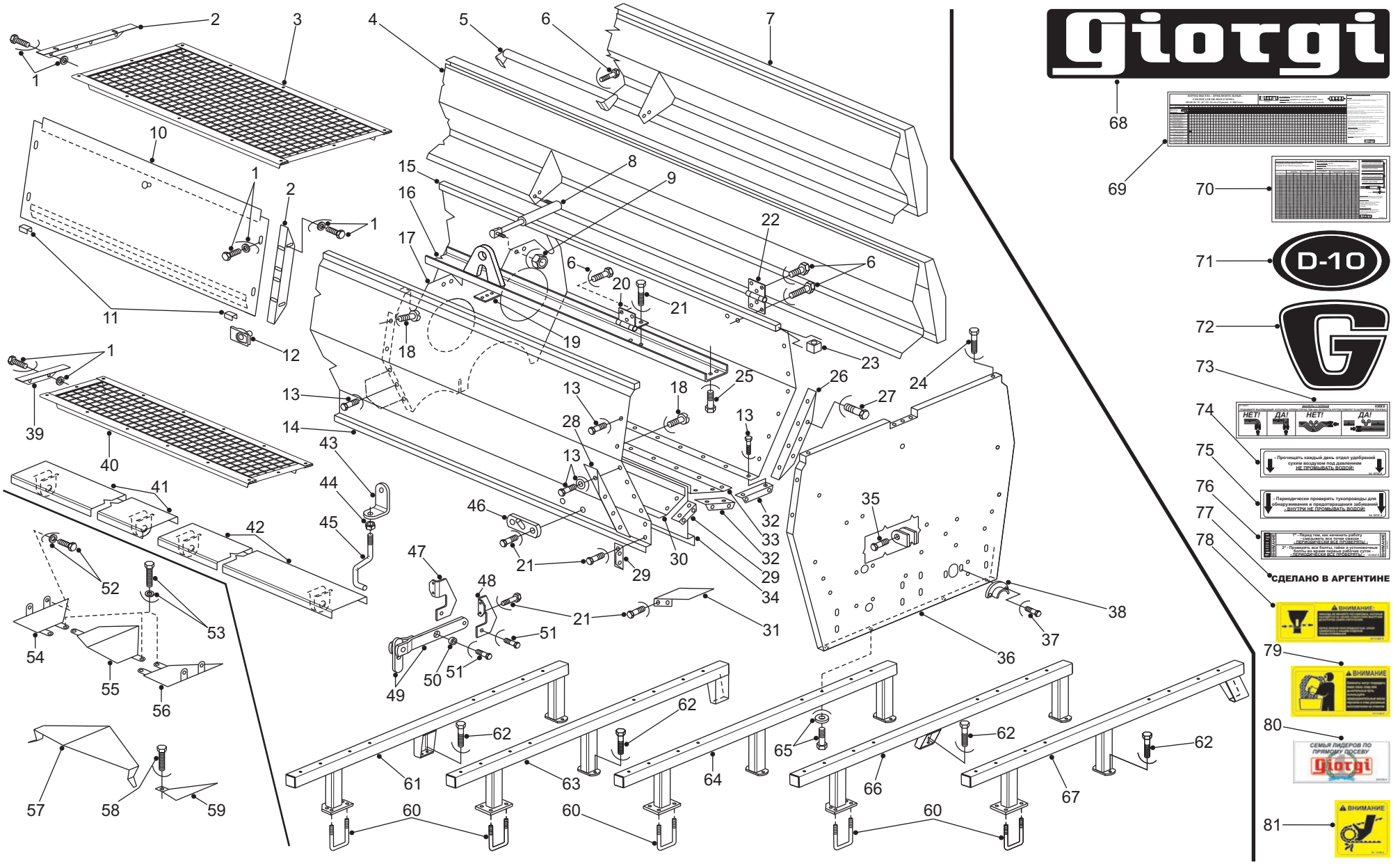

50 Lista de partes y piezas

Giorgi

Nº	Código	Denominación
1	201032133	Bulón cab. exag. W 5/16" x 5/8"
	201309127	Tuerca exag. flange W 5/16"
	201021441	Arandela plana 5/16"
2	GF 21061	Escuadra de tabique (cinc) -360 mm.-
3	GF 24055	Zaranda sector semillas: 955 x 420 mm. -malla 10 x 10- (desde 2007)
4	GF 21084	Tapa superior sector semillas
5	GF 5408	Manija de tapa
6	201032000	Bulón cab. exag. W 1/4" x 1/2"
	201304805	Tuerca exag. autofrenante W 1/4"
7	GF 21083	Tapa superior sector fertilizante
8	GF 24308	Resorte a gas 300 N. (20094 G8) -negro-
9	201304847	Tuerca exag. autofrenante W 5/16"
10	GF 21258	Tabique separador -22, 44, 66 y 88 c.- (960 mm.)
11	GF 20170	Burlete de tabique (70 mm.)
12	GF 5519	Broche sujetador FAP 126
13	201032133	Bulón cab. exag. W 5/16" x 5/8"
	201304847	Tuerca. exag. autofrenante W 5/16"
	201021441	Arandela plana 5/16"
14	GF 21082	Frente trasero con sector dosificador de fertilizantes
15	GF 21081	Frente delantero (sector semillas)
16	GF 20102	Larguero central entretapas
17	GF 21051-02	Separador interior
18	201174315	Bulón C. R. ranurada W 5/16" x 5/8"
	201304847	Tuerca exag. autofrenante W 5/16"
	201021441	Arandela plana 5/16"
19	GF 20118	Plaquita refuerzo de separador
20	240040451	Bisagra de chapa 65 x 63 x 3 mm. (STANDARD)
21	201032026	Bulón cab. exag. W 1/4" x 5/8"
	201304805	Tuerca exag. autofrenante W 1/4"
22	240040469	Bisagra de chapa 65 x 63 x 3 mm. (ESPECIAL)
23	GF 20100-02	Taco separador
24	201032372	Bulón cab.exag. W 3/8" x 2"
	201304854	Tuerca exag. autofrenante W 3/8"
25	201032265	Bulón cab. exag.W 3/8" x 7/8"
	201304854	Tuerca exag. autofrenante W 3/8"
26	GF 21057-I	Escuadra lateral izquierda
27	201032141	Bulón cab. exag. W 5/16" x 3/4"
	201304847	Tuerca exag. autofrenante W 5/16"
28	GF 21057-D	Escuadra lateral derecha
29	GF 20111	Escuadra sector dosificadores para fertilizante
30	GF 20101-04	Complemento frente trasero (fertilización)
31	GF 20112-D	Escuadra doble extremo sector fertilizante "derecha" (ver figura)
	GF 20112-I	Escuadra doble extremo sector fertilizante "izquierda" (no mostrada)
32	GF 20110	Escuadra sector dosificadores para siembra
33	GF 20101-03	Complemento frente delantero (siembra)
34	GF 20101-05	Complemento para descarga de fertilizante.
35	201174349	Bulón C.R. ranurada W 5/16" x 1"
	201304847	Tuerca exag. autofrenante W 5/16"
36	GF 21059-D	Lateral "derecho" (ver figura)
	GF 21059-I	Lateral "izquierdo" (no mostrado)
37	201032240	Bulón cab. exag.W 3/8" x 3/4"
	201304854	Tuerca exag. autofrenante W 3/8"
	201021466	Arandela plana 3/8"
38	GF 20171	Guadapolvo de eje sector fertilizante
39	GF 21250	Escuadra porta zaranda (cinc) - 230 mm.-
40	GF 21248	Zaranda sector fertilizante: 965 x 240 mm. -malla 10 x 10-
41	GF 20108	Tapa inferior sector fertilizante "izquierda" (1980 mm.)
42	GF 20107	Tapa inferior sector fertilizante "derecha" (1620 mm.)
43	GF 5176	Traba de cierre
44	201203072	Tuerca exagonal W 5/16"
45	GF 5175	Registro de cierre
46	GF 5177	Placa de anclaje
47	GF 5174-01-I	Escuadra soporte "izquierda"
48	GF 5174-01-D	Escuadra soporte "derecha"
49	GF 20125	Balancín y palanca de cierre
50	GF 20132	Buje separador
51	201032042	Bulón cab. exag. W 1/4" x 3/4"
	201304805	Tuerca exag. autofrenante W 1/4"
52	201032232	Bulón cab. exag.W 3/8" x 5/8"
	201021052	Arandela grower 3/8"
	201021466	Arandela plana 3/8"
53	201032042	Bulón cab. exag. W 1/4" x 3/4"
	201304805	Tuerca exag. autofrenante W 1/4"
	201021409	Arandela plana 1/4"
54	GF 21178-I	Medio rombo deflector "izquierdo" sector siembra
55	GF 21176	Rombo deflector sector siembra
56	GF 21178-D	Medio rombo deflector "derecho" sector siembra
57	GF 20119	Rombo deflector sector fertilizante (cinc)
58	201176526	Tornillo cab. exag. autoperforante 1/4" x 3/4"
59	GF 20113-D	Triángulo deflector sector fertilizante "derecho" (ver figura)
	GF 20113-I	Triángulo deflector sector fertilizante "izquierdo" (no mostrado)
60	RP 8711	Grampa U rosca W 5/8"
	201304979	Tuerca exag. autofrenante W 5/8" (alta)
61	GF 24117	Soporte lateral de tolvas (sólo chasis centrales 66 y 88 c.) UCRANIA-RUSIA
62	201033065	Bulón cab.exagonal W 1/2" x 1.1/4"
	201304953	Tuerca exag. autofrenante W 1/2" (alta)
63	GF 24118	Soporte lateral de tolvas (sólo chasis centrales 66 y 88 c.) UCRANIA-RUSIA
64	GF 24024	Soporte lateral de tolvas (22, 28, 44, 56, 66 y 88 c.) UCRANIA-RUSIA
65	201033313	Bulón cab.exagonal W 1/2" x 3.1/2"
	201304953	Tuerca exag. autofrenante W 1/2" (alta)
	201021524	Arandela plana 1/2"
66	GF 24022	Soporte lateral de tolvas (sólo 44, 56, 66 y 88 c.) UCRANIA-RUSIA
67	GF 24023	Soporte lateral de tolvas (sólo 44, 56, 66 y 88 c.) UCRANIA-RUSIA
68	240020321	Rótulo "GIORGI" (rojo), 1100 x 160 mm.
69	GF 21253-R	Tabla de densidades de siembra -idioma ruso
70	GF 21254-R	Tabla de densidades para fertilizantes -idioma ruso
71	240020370	Rótulo "D-10" (negro) elipse, 350 x 180 mm.
72	240020347	Rótulo "G" (rojo), 335 x 275 mm.
73	SA 18968-R	Calco (maniobras con la sembradora) -idioma ruso
74	SA 18726-R	Calco (limpieza sector fertilización) -idioma ruso
75	SA 18727-R	Calco (revisar conductos) -idioma ruso
76	GIORAT-R	Calco (atención) -idioma ruso
77	GIO-RIND-B-R	Rótulo "INDUSTRIA ARGENTINA" -idioma ruso
78	GF 21385-R	Pictograma (no alterar regulaciones) -idioma ruso
79	GF 21220-R	Pictograma (productos químicos) -idioma ruso
80	GIO-CSD-R	Calco (familia de campeones) -idioma ruso
81	GF 21225-R	Pictograma (engranaje) -idioma ruso

NOTA: Para identificar los términos **derecho** ó **izquierdo**, éstos deben entenderse observando la máquina desde atrás.

51

- CONJUNTO TOLVA COMBINADA SIEMBRA - FERTILIZANTE (14 CUERPOS) PARA SEMBRADORAS DE 28 Y 56 CUERPOS.

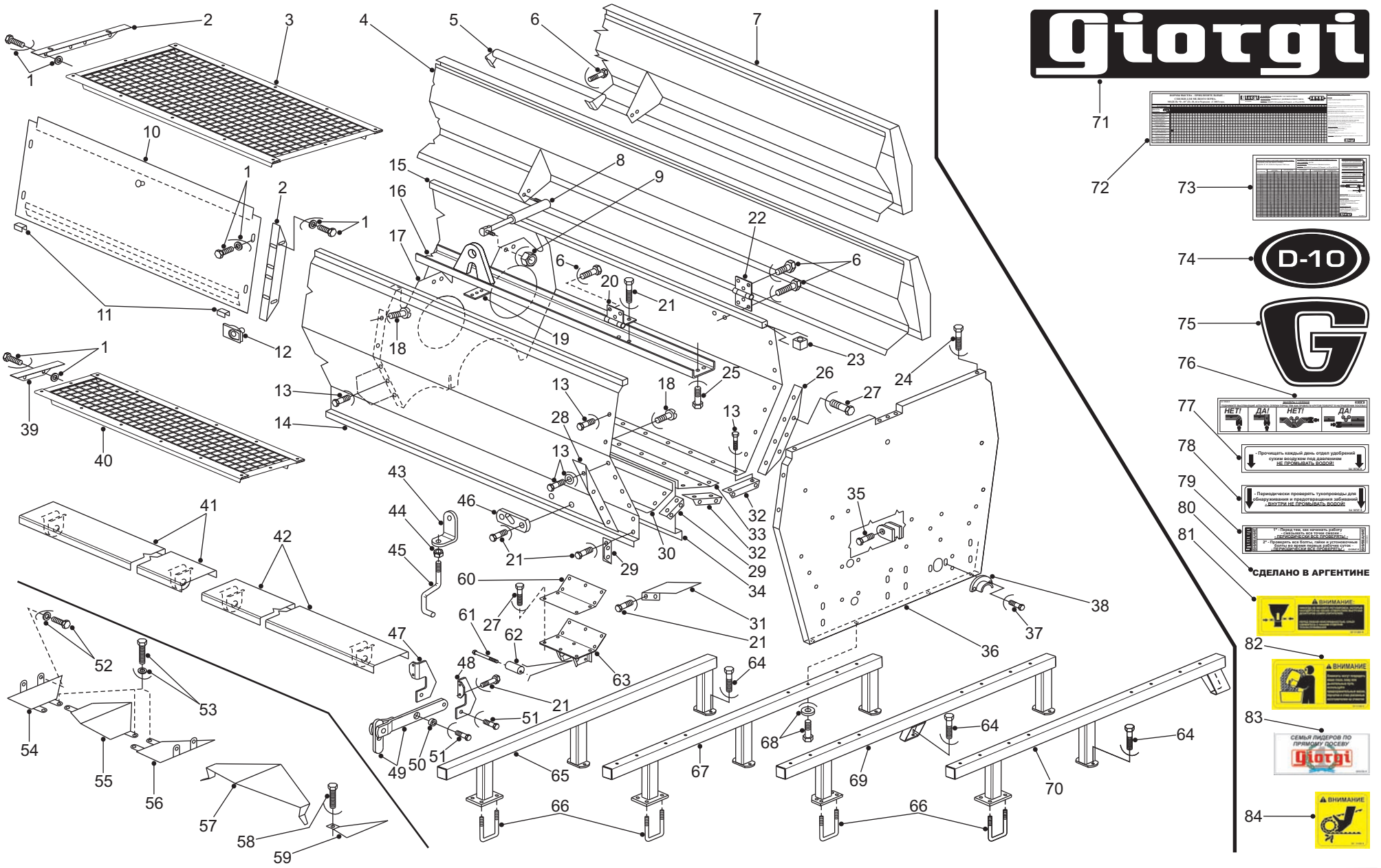

Nº	Código	Denominación
1	201032133	Bulón cab. exag. W 5/16" x 5/8"
	201309127	Tuerca exag. flange W 5/16"
	201021441	Arandela plana 5/16"
2	GF 21061	Escuadra de tabique (cinc) -360 mm.-
3	GF 24054	Zaranda sector semillas: 975 x 420 mm. -malla 10 x 10- (desde 2007)
4	GF 21054	Tapa superior sector semillas
5	GF 5408	Manija de tapa.
6	201032000	Bulón cab. exag. W 1/4" x 1/2"
	201304805	Tuerca exag. autofrenante W 1/4"
7	GF 21055	Tapa superior sector fertilizante
8	GF 20019	Resorte a gas 400 N. (20102) -celeste-
9	201304847	Tuerca exag. autofrenante W 5/16"
10	GF 21060	Tabique separador -28 y 56 c.- (980 mm.)
11	GF 20170	Burlete de tabique (70 mm.)
12	GF 5519	Broche sujetador FAP 126
13	201032133	Bulón cab. exag. W 5/16" x 5/8"
	201304847	Tuerca. exag. autofrenante W 5/16"
	201021441	Arandela plana 5/16"
14	GF 21051	Frente trasero con sector dosificador de fertilizantes
15	GF 21050	Frente delantero (sector semillas)
16	GF 21052	Larguero central entretapas
17	GF 21051-02	Separador interior
18	201174315	Bulón C. R. ranurada W 5/16" x 5/8"
	201304847	Tuerca exag. autofrenante W 5/16"
	201021441	Arandela plana 5/16"
19	GF 20118	Plaquita refuerzo de separador
20	240040451	Bisagra de chapa 65 x 63 x 3 mm. (STANDARD)
21	201032026	Bulón cab. exag. W 1/4" x 5/8"
	201304805	Tuerca exag. autofrenante W 1/4"
22	240040469	Bisagra de chapa 65 x 63 x 3 mm. (ESPECIAL)
23	GF 20100-02	Taco separador
24	201032372	Bulón cab.exag. W 3/8" x 2"
	201304854	Tuerca exag. autofrenante W 3/8"
25	201032265	Bulón cab. exag.W 3/8" x 7/8"
	201304854	Tuerca exag. autofrenante W 3/8"
26	GF 21057-I	Escuadra lateral izquierda
27	201032141	Bulón cab. exag. W 5/16" x 3/4"
	201304847	Tuerca exag. autofrenante W 5/16"
28	GF 21057-D	Escuadra lateral derecha
29	GF 20111	Escuadra sector dosificadores para fertilizante
30	GF 21051-04	Complemento frente trasero (fertilización)
31	GF 20112-D	Escuadra doble extremo sector fertilizante "derecha" (ver figura)
	GF 20112-I	Escuadra doble extremo sector fertilizante "izquierda" (no mostrada)
32	GF 20110	Escuadra sector dosificadores para siembra
33	GF 21051-03	Complemento frente delantero (siembra)
34	GF 21051-05	Complemento para descarga de fertilizante.
35	201174349	Bulón C.R. ranurada W 5/16" x 1"
	201304847	Tuerca exag. autofrenante W 5/16"
36	GF 21059-D	Lateral "derecho" (ver figura)
	GF 21059-I	Lateral "izquierdo" (no mostrado)
37	201032240	Bulón cab. exag.W 3/8" x 3/4"
	201304854	Tuerca exag. autofrenante W 3/8"
	201021466	Arandela plana 3/8"
38	GF 20171	Guadapolvo de eje sector fertilizante
39	GF 21250	Escuadra porta zaranda (cinc) - 230 mm.-
40	GF 21249	Zaranda sector fertilizante: 985 x 240 mm. -malla 10 x 10-
41	GF 21056-I	Tapa inferior sector fertilizante "izquierda" (2330 mm.)
42	GF 21056-D	Tapa inferior sector fertilizante "derecha" (2330 mm.)
43	GF 5176	Traba de cierre
44	201203072	Tuerca exagonal W 5/16"
45	GF 5175	Registro de cierre
46	GF 5177	Placa de anclaje
47	GF 5174-01-I	Escuadra soporte "izquierda"
48	GF 5174-01-D	Escuadra soporte "derecha"
49	GF 20125	Balancín y palanca de cierre
50	GF 20132	Buje separador
51	201032042	Bulón cab. exag. W 1/4" x 3/4"
	201304805	Tuerca exag. autofrenante W 1/4"
52	201032232	Bulón cab. exag.W 3/8" x 5/8"
	201021052	Arandela grower 3/8"
	201021466	Arandela plana 3/8"
53	201032042	Bulón cab. exag. W 1/4" x 3/4"
	201304805	Tuerca exag. autofrenante W 1/4"
	201021409	Arandela plana 1/4"
54	GF 21178-I	Medio rombo deflector "izquierdo" sector siembra
55	GF 21176	Rombo deflector sector siembra
56	GF 21178-D	Medio rombo deflector "derecho" sector siembra
57	GF 20119	Rombo deflector sector fertilizante (cinc)
58	201176526	Tornillo cab. exag. autoperforante 1/4" x 3/4"
59	GF 20113-D	Triángulo deflector sector fertilizante "derecho" (ver figura)
	GF 20113-I	Triángulo deflector sector fertilizante "izquierdo" (no mostrado)
60	GF 21049	Placa de refuerzo interior
61	201033354	Bulón cab.exagonal W 1/2" x 4"
	201304953	Tuerca exag. autofrenante W 1/2" (alta)
62	GF 21067	Excéntrico de apoyo
63	GF 21058	Apoyo central de tolva
64	201033065	Bulón cab.exagonal W 1/2" x 1.1/4"
	201304953	Tuerca exag. autofrenante W 1/2" (alta)
65	GF 24025	Soporte central de tolvas (sólo 28 y 56 c.) UCRANIA-RUSIA
66	RP 8711	Grampa U rosca W 5/8"
	201304979	Tuerca exag. autofrenante W 5/8" (alta)
67	GF 24024	Soporte lateral de tolvas (22, 28, 44, 56, 66 y 88 c.) UCRANIA-RUSIA
68	201033313	Bulón cab.exagonal W 1/2" x 3.1/2"
	201304953	Tuerca exag. autofrenante W 1/2" (alta)
	201021524	Arandela plana 1/2"
69	GF 24022	Soporte lateral de tolvas (sólo 44, 56, 66 y 88 c.) UCRANIA-RUSIA
70	GF 24023	Soporte lateral de tolvas (sólo 44, 56, 66 y 88 c.) UCRANIA-RUSIA
71	240020321	Rótulo "GIORGI" (rojo), 1100 x 160 mm.
72	GF 21253-R	Tabla de densidades de siembra -idioma ruso
73	GF 21254-R	Tabla de densidades para fertilizantes -idioma ruso
74	240020370	Rótulo "D-10" (negro) elipse, 350 x 180 mm.
75	240020347	Rótulo "G" (rojo), 335 x 275 mm.
76	SA 18968-R	Calco (maniobras con la sembradora) -idioma ruso
77	SA 18726-R	Calco (limpieza sector fertilización) -idioma ruso
78	SA 18727-R	Calco (revisar conductos) -idioma ruso
79	GIORAT-R	Calco (atención) -idioma ruso
80	GIO-RIND-B-R	Rótulo "INDUSTRIA ARGENTINA" -idioma ruso
81	GF 21385-R	Pictograma (no alterar regulaciones) -idioma ruso
82	GF 21220-R	Pictograma (productos químicos) -idioma ruso
83	GIO-CSD-R	Calco (familia de campeones) -idioma ruso
84	GF 21225-R	Pictograma (engranaje) -idioma ruso

NOTA: Para identificar los términos **derecho** ó **izquierdo**, éstos deben entenderse observando la máquina desde atrás.

-CONJUNTO DOSIFICADORES DE SEMILLAS Y REMOVEDORES
-TRANSMISIONES

Giorgi

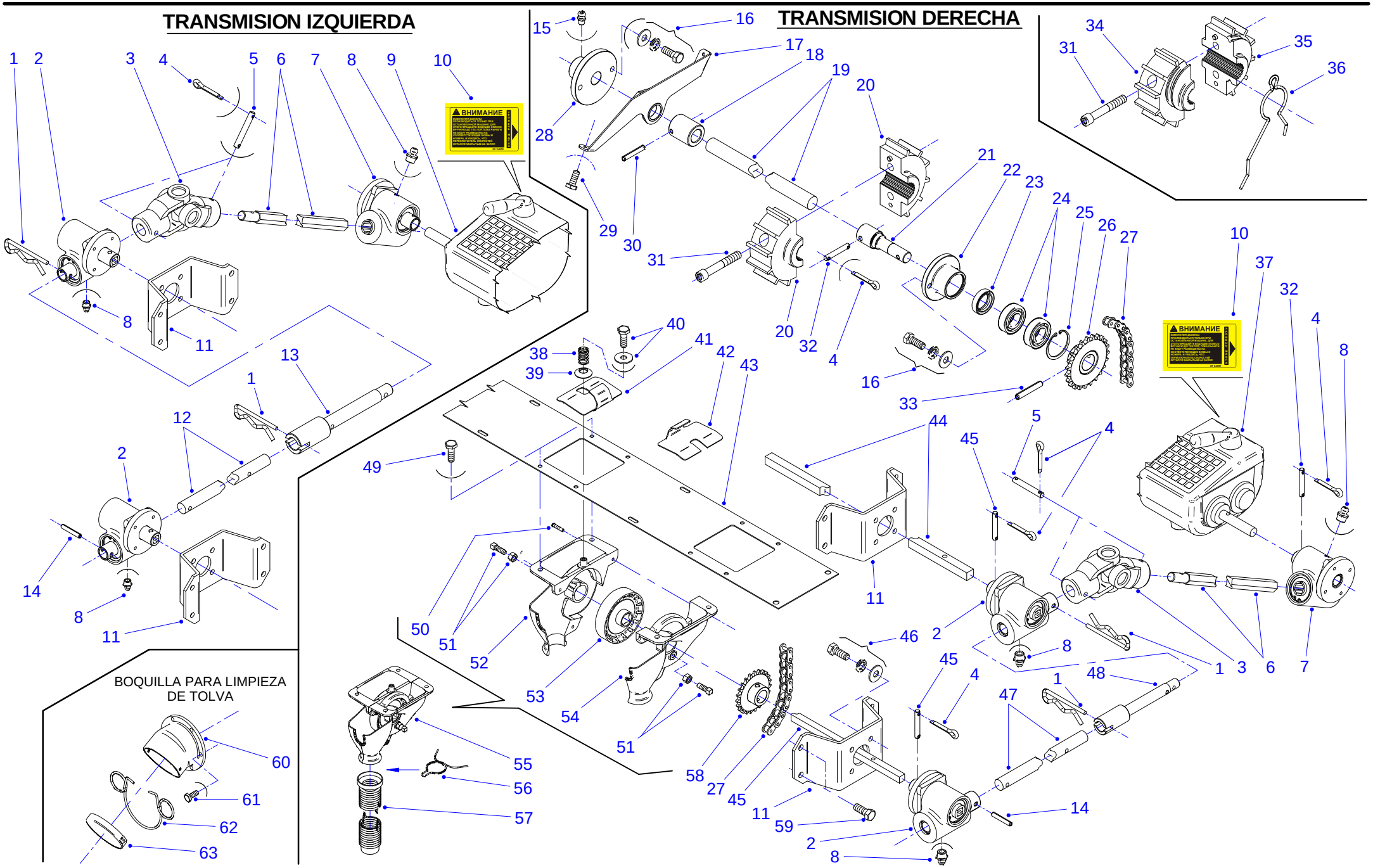

52 Lista de partes y piezas

Giorgi

Nº	Código	Denominación
1	GF 21198	Clavija elástica
2	GF 21240	Bloque transmisor (entrada redondo 7/8" - salida cuadrado 5/8"): Despiece en **Lámina N° 35**
3	GF 20037	Conjunto Cruceta K-530
4	208011247	Chaveta partida Ø 3 x 25 mm.
5	GF 20089	Perno (Ø 5/16" x 55 mm.)
6	GF 21193	Eje transmisión siembra (610 mm.) de caja a tolvas
7	GF 21310	Bloque transmisor (entrada Ø 7/8" con alemite, salida exag. 7/8"): Despiece en **Lámina N° 35**
8	201001021	Alemite recto BSP 1/8"
9	GF 21287	Caja selectora siembra "Derecha" 58 cambios ORIPON, con Zafe Ondulado, **Color GRIS (hasta 2007)**: Despiece en **Lámina N° 34**
	GF 24304	Caja selectora siembra "Derecha" 58 cambios ORIPON, con Zafe a Bolillas, **Color NEGRA (desde 2008)**: Despiece en **Lámina N° 34**
10	GF 24009	Pictograma (recomendaciones de uso - nivel de aceite) idioma ruso
11	GF 20137	Soporte de bloque transmisor
12	GF 21196	Eje de transmisión entre tolvas (1265 mm.)
13	GF 21191-I	Eje desacoplable para siembra "izquierdo" (225 mm.)
14	216061234	Espina elástica Ø 6 x 36 mm.
15	201001203	Alemite recto SAE 1/4"
16	201032240	Bulón cab. exag.W 3/8" x 3/4"
	201021052	Arandela grower 3/8"
	201021466	Arandela plana 3/8"
17	GF 21238	Bancada de eje removedor
18	GF 5502	Buje de bancada
19	GF 21251	Eje removedor de semillas único: 22, 44, 66 y 88 c. (3940 mm.)
	GF 21252	Eje removedor de semillas único: 28 y 56 c. (5005 mm.)
20	GF 5708	Media rueda removedora de 6 dientes (plástico)
21	GF 20127	Eje de mando a removedores
22	GF 20126	Maza de mando a eje removedores
23	224172809	Retén (tipo TH 1438 ó SAV 5485)
24	630060044	Rodamiento N° 6004 - 2RS
25	216061721	Anillo seeger I-42
26	GF 20128	Engranaje conducido de removedor Z-19 x 1/2"
27	205011026	Cadena a rod. ASA 40-1/2" x 495 mm.(dosificadores a removedores)
	205041288	Unión de cadena ASA 40-1/2"
	205031206	Media malla (medio eslabón) ASA 40-1/2"
28	GF 20130	Maza terminal de eje removedor
29	201032000	Bulón cab. exag. W 1/4" x 1/2"
	201304805	Tuerca exag. autofrenante W 1/4"
30	216060509	Espina elástica Ø 5 x 30 mm.
31	201175502	Bulón cab. allen W 5/16" x 2"
	201203064	Tuerca exag. W 5/16" (exágono chico)
32	GF 20168	Perno (Ø 7 x 45 mm.)
33	216061259	Espina elástica Ø 6 x 40 mm.
34	GF 21226	Media rueda removedora con excéntrico "izquierda" (Plástico)
35	GF 21227	Media rueda removedora con excéntrico "derecha" (Plástico)
36	GF 21228	Removedor de semillas
37	GF 21286	Caja selectora siembra "Izquierda" 58 cambios ORIPON, con Zafe Ondulado, **Color GRIS (hasta 2007):** Despiece en **Lámina N° 34**
	GF 24305	Caja selectora siembra "Izquierda" 58 cambios ORIPON, con Zafe a Bolillas, **Color NEGRA (desde 2008):** Despiece en **Lámina N° 34**
38	GF 002	Resorte de presión Ø 15 x Ø 1,75 mm. x 5,25 espiras
39	GF 5293	Arandela cóncava
40	201032083	Bulón cab. exag. W 1/4" x 1"
	201021409	Arandela plana 1/4"
41	GF 20291	Tapa dosificador a roldana
42	GF 5145	Tapa complemento de cierre (opcional)
43	GF 21308	Faja sector dosificador p/siembra 11 bocas (22, 44, 66 y 88 c.)
	GF 21307	Faja sector dosificador para siembra 14 bocas (28 y 56 c.)
44	GF 20122	Eje de dosificadores para siembra: tolva 11 bocas (4000 mm.)
	GF 21064	Eje de dosificadores para siembra: tolva 14 bocas (5065 mm.)
45	GF 20169	Perno (Ø 7 x 58 mm.)
46	201032273	Bulón cab. exag.W 3/8" x 1"
	201021052	Arandela grower 3/8"
	201021466	Arandela plana 3/8"
47	GF 21195	Eje de transmisión entre tolvas (1265 mm.)
48	GF 21191-D	Eje desacoplable para siembra "derecho" (225 mm.)
49	201032042	Bulón cab. exag.W 1/4" x 3/4"
	201304805	Tuerca exag. autofrenante W 1/4"
50	201174125	Tornillo C.R. ranurada W 3/16" x 7/8"
	201203007	Tuerca exag. W 3/16" (alta)
51	201141611	Prisionero C.C. W 5/16" x 7/8"
	201203072	Tuerca exag. W 5/16"
52	GF 991-R	Carcaza dosificador de semillas (boca grande)
53	GF 992-R	Roldana dosificadora
54	GF 990-R	Carcaza dosificador de semillas (boca chica)
55	GF 990/1/2-R	Conjunto dosificador de semillas
56	GF 5115	Abrazadera elástica
57	GF 5297	Tubo corrugado 47 pliegos -315 mm.- (BUCO:10046 ND)
58	GF 20129	Engranaje conductor removedor Z-24 x 1/2"
59	201032273	Bulón cab. exag.W 3/8" x 1"
	201304854	Tuerca exag. autofrenante W 3/8"
	201021466	Arandela plana 3/8"
60	GF 21289	Boquilla para limpieza (plástico)
61	201032026	Bulón cab. exag. W 1/4" x 5/8"
	201304805	Tuerca exag. autofrenante W 1/4"
62	SA 3571	Aro de seguridad.
63	SA 9581-P	Tapa de boquilla.(plástico)

NOTA: Para identificar los términos **derecho** ó **izquierdo**, éstos deben entenderse observando la máquina desde atrás.

-CONJUNTO DOSIFICADORES DE FERTILIZANTES
-TRANSMISIONES

Giorgi

TRANSMISION IZQUIERDA

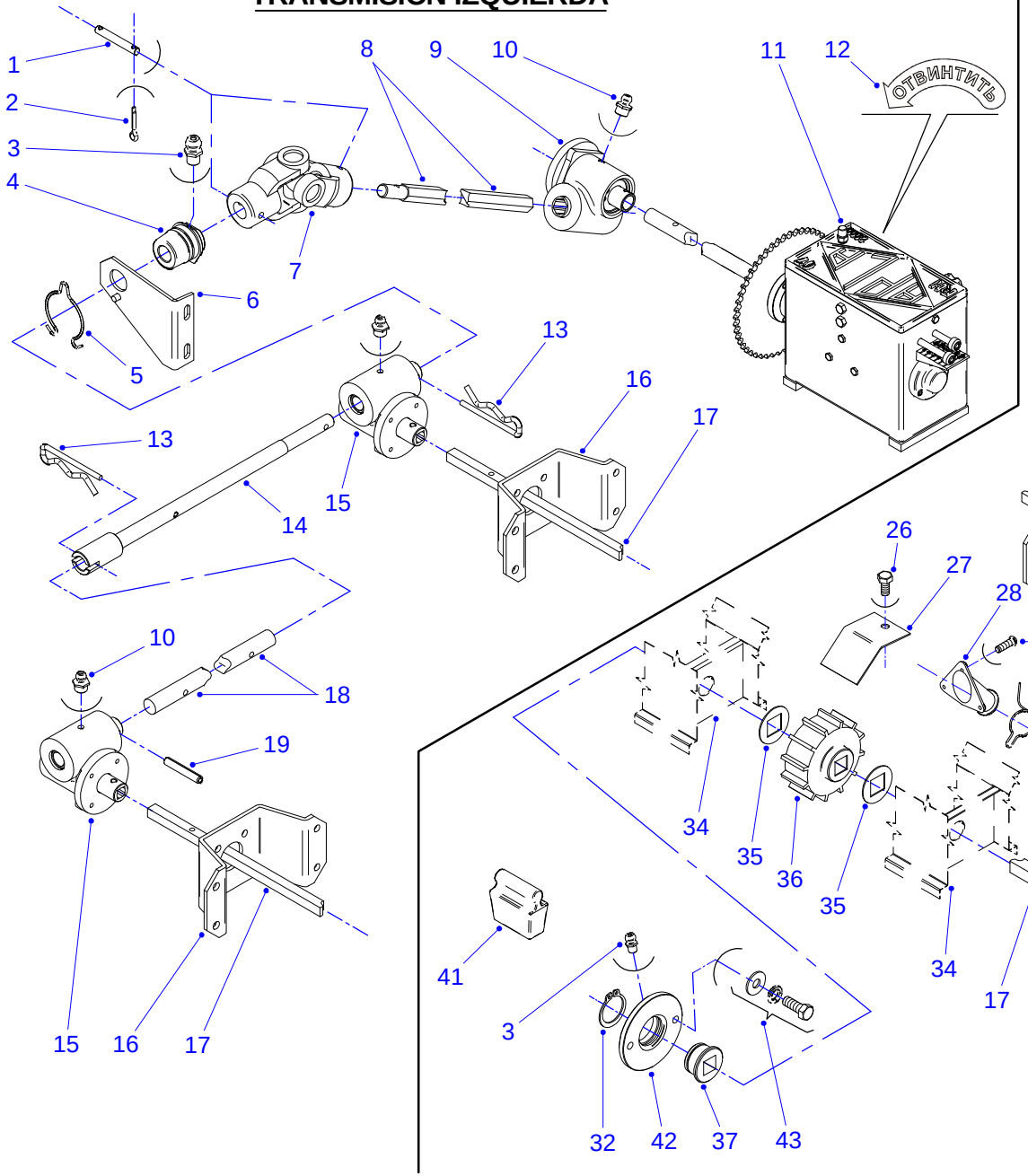

TRANSMISION DERECHA

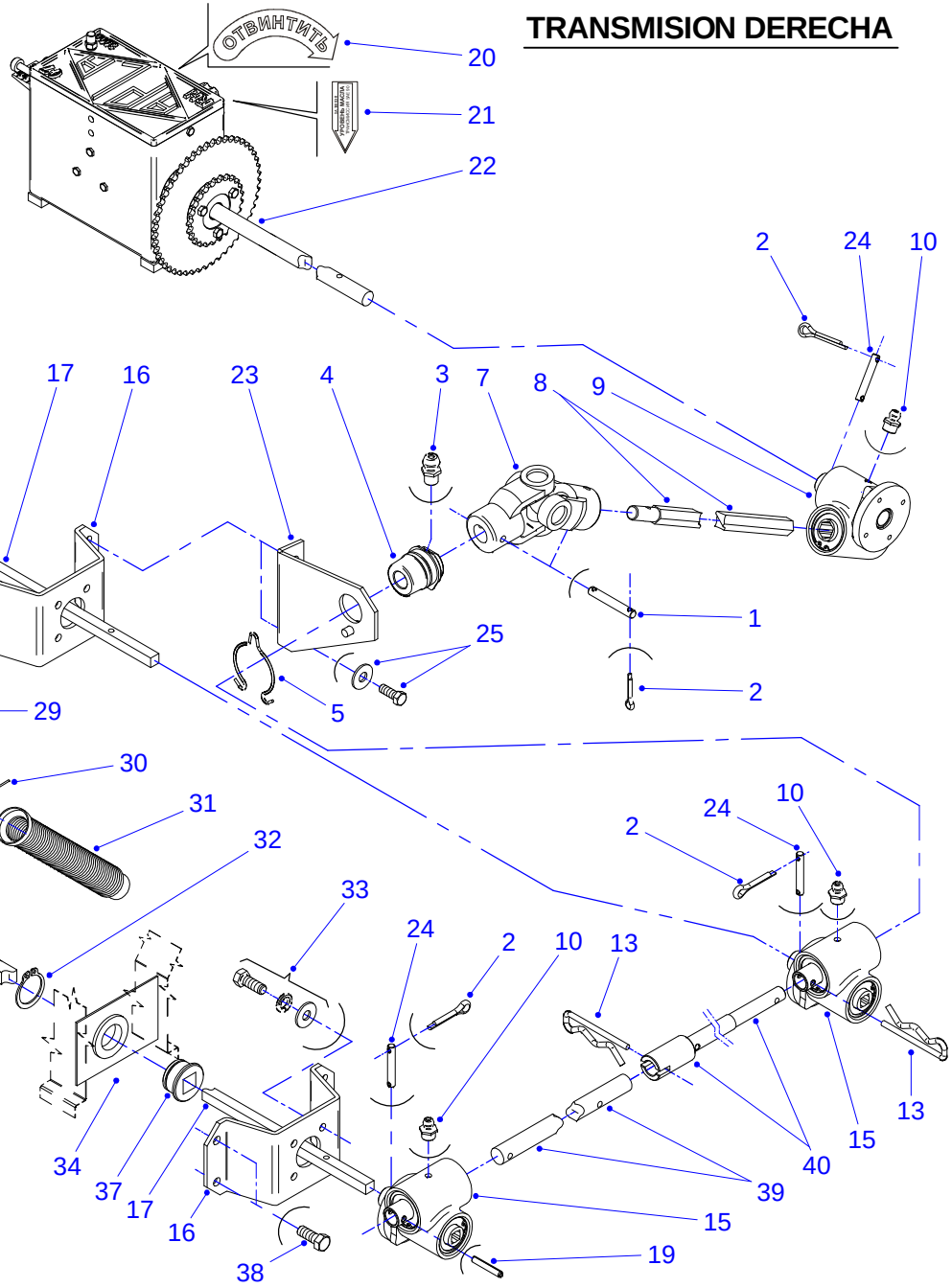

Nº	Código	Denominación
1	GF 20089	Perno (Ø 5/16" x 55 mm.)
2	208011247	Chaveta partida Ø 3 x 25 mm.
3	201001203	Alemite recto SAE 1/4"
4	SA 3006-01-E	Buje de guía
5	SA 3042	Espina fijadora
6	GF 20138-I	Soporte de buje “izquierdo”
7	GF 20037	Conjunto Cruceta K-530
8	GF 21194	Eje transmisión fertilizantes (350 mm.) de caja a tolvas
9	GF 21311	Bloque transmisor (entrada Ø 7/8", salida exag. 7/8" con alemite):
		Despiece en **Lámina N° 35**
10	201001021	Alemite recto BSP 1/8"
11	GF 20030-44	Caja selectora fertilización Derecha (**eje sobresale de caja: 860 mm.**)
		USOS: 44 c.: chasis izquierdo
		66 c.: chasis izquierdo
		88 c.: chasis lateral izquierdo (desde 2007)
		66 c.: chasis central
	GF 20030-56	Caja selectora fertilización Derecha (**eje sobresale de caja: 1160 mm.**)
		USOS: 56 c.: chasis izquierdo
		88 c.: chasis central izquierdo (sólo 2007)
		88 c.: chasis central derecho (desde 2008)
	GF 24388	Caja selectora fertilización Derecha (**eje sobresale de caja: 1280 mm.**)
		USO: 88 c.: chasis central izquierdo (desde 2008)
		Despieces en **Lámina N° 33**
12	SA 18645-DR	Calco (aflojar a la derecha) idioma ruso
13	GF 21198	Clavija elástica
14	GF 21190	Eje desacoplable para fertilización "izquierdo" (520 mm.)
15	GF 21240	Bloque transmisor (entrada redondo 7/8" - salida cuadrado 5/8")
		Despiece en **Lámina N° 35**
16	GF 20137	Soporte de bloque transmisor
17	GF 20124	Eje de dosificadores para fertilizante: tolva 11 bocas (4110 mm.)
	GF 21066	Eje de dosificadores para fertilizante: tolva 14 bocas (5175 mm.)
18	GF 21195	Eje de transmisión entre tolvas (1265 mm.)
19	216061234	Espina elástica Ø 6 x 36 mm.
20	SA 18645-IR	Calco (aflojar a la izquierda) idioma ruso
21	SA 18803-R	Calco (nivel de aceite) idioma ruso
22	GF 20029-22	Caja selectora fertilización Izquierda (**eje sobresale de caja:1120 mm.**)
		USOS: 22 c.
		44 c.: chasis derecho
		66 c.: chasis derecho
		88 c.: chasis lateral derecho (desde 2007)
	GF 20029-28	Caja selectora fertilización Izquierda (**eje sobresale de caja: 1060 mm.**)
		USOS: 28 c.
		56 c.: chasis derecho
		88 c.: chasis central derecho (sólo 2007)
		Despieces en **Lámina N° 33**

Nº	Código	Denominación
23	GF 20138-D	Soporte de buje “derecho”
24	GF 20168	Perno (Ø 7 x 45 mm.)
25	201032299	Bulón cab. exag.W 3/8” x 1.1/4”
	201304854	Tuerca exag. autofrenante W 3/8”
	201021466	Arandela plana 3/8"
26	201032133	Bulón cab. exag.W 5/16” x 5/8”
	201304847	Tuerca exag. autofrenante W 5/16”
27	SA 9824	Escuadra de enrase para fertilizante
28	GF 5164	Boquilla descarga de fertilizante (plástico)
29	201174075	Tornillo C.R. ranurada W 3/16” x 5/8”
	201203007	Tuerca exag. W 3/16” (alta)
30	GF 5115	Abrazadera elástica
31	GF 5297	Tubo corrugado 47 pliegos -315 mm.- (BUCO:10046 ND)
32	216061606	Anillo seeger A-31
33	201032273	Bulón cab. exag.W 3/8” x 1”
	201021052	Arandela grower 3/8"
	201021466	Arandela plana 3/8"
34	XXXXXXXX	Tolva combinada siembra-fertilizante (vista parcial)
35	GF 349	Arandela de tope -fina- Ø 40 mm.
36	GF 5165	Rueda dentada dosificadora de fertilizante (plástico)
37	GF 5156	Buje flotante guía de eje cuadrado
38	201032273	Bulón cab. exag.W 3/8” x 1”
	201304854	Tuerca exag. autofrenante W 3/8”
	201021466	Arandela plana 3/8"
39	GF 21196	Eje de transmisión entre tolvas (1265 mm.)
40	GF 21192	Eje desacoplable para fertilización "derecho" (545 mm.)
41	GF 21247	Tapón de cierre caída de fertilizante(plástico)
42	GF 20131	Maza terminal de eje fertilizante
43	201032232	Bulón cab. exag.W 3/8” x 5/8”
	201021052	Arandela grower 3/8"
	201021466	Arandela plana 3/8"

NOTA: Para identificar los términos **derecho** ó **izquierdo**, éstos deben entenderse observando la máquina desde atrás.

- PLATAFORMAS TRASERAS 22, 28, 44, 56, 66, Y 88 CUERPOS
- PLATAFORMAS CENTRALES REBATIBLES
- PLATAFORMAS LATERALES - ESCALERAS

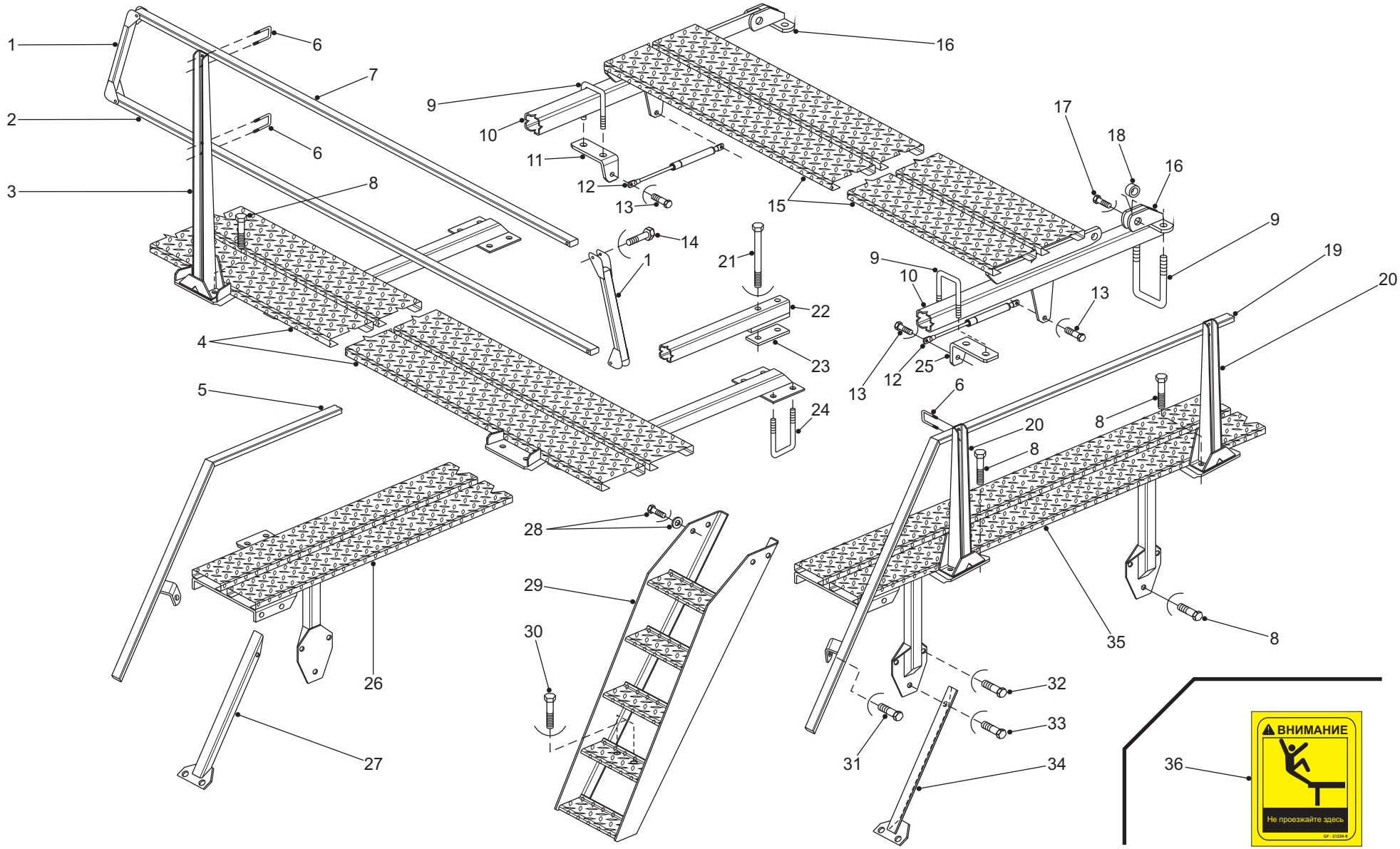

54 Lista de partes y piezas

Giorgi

Nº	Código	Denominación	Nº	Código	Denominación
1	GF 21535	Manija de baranda (tubo 50 x 30) -desde 03/2007-	13	201032299	Bulón cab. exag. W 3/8" x 1.1/4"
	SA 14349	Manija de baranda (tubo 40 x 30) -hasta 02/2007-		201304854	Tuerca exag. autofrenante W 3/8" (alta)
2	GF 21531	Baranda inferior 22 c. (tubo 50 x 30 x 3750 mm.) -desde 03/2007-	14	201032430	Bulón cab. exag. W 3/8" x 2.3/4"
	GF 21532	Baranda inferior 44, 66 y 88 c. (tubo 50 x 30 x 3850 mm.) -desde 03/2007-		201304854	Tuerca exag. autofrenante W 3/8" (alta)
	GF 21534	Baranda inferior 28 y 56 c. (tubo 50 x 30 x 5000 mm.) -desde 03/2007-	15	GF 20048	Plataforma central rebatible 22, 44, 66 y 88 c. (3950 mm.)
	GF 20282	Baranda inferior 44 c. (tubo 40 x 30 x 3850 mm.) -hasta 02/2007-		GF 21024	Plataforma central rebatible 28 y 56 c. (5000 mm.)
	GF 21023	Baranda inferior 56 c. (tubo 40 x 30 x 5000 mm.) -hasta 02/2007-	16	GF 20049	Bisagra de plataforma rebatible
3	SA 14368	Parante de baranda	17	201033602	Bulón cab. exag. W 5/8" x 2.1/4"
4	GF 24112	Plataforma trasera 22 c.:para chasis con laterales rectos (3950 mm.) U.-R.		201304979	Tuerca exag. autofrenante W 5/8" (alta)
	GF 24050-D	Plataforma trasera "derecha" 44 c. (3950 mm.) UCRANIA-RUSIA	18	SA 11713	Buje de suplemento (Ø 25 x 11,8 mm.)
		OTROS USOS: 22 c.: "para chasis con lateral curvo" UCRANIA-RUSIA	19	GF 21536-D	Baranda lateral "derecha" (tubos 50 x 30) -desde 03/2007-
		66 c.: chasis "derecho" UCRANIA-RUSIA		GF 20044-D	Baranda lateral "derecha" (tubos 40 x 30) -hasta 02/2007-
	GF 24050-I	Plataforma trasera "izquierda" 44 c. (3950 mm.) UCRANIA-RUSIA	20	GF 20047	Parante de baranda lateral
		OTRO USO: 66 c.: chasis "izquierdo" UCRANIA-RUSIA	21	201096633	Bulón cab. exag W 3/4" x 9" - G.5
	GF 24356	Plataforma trasera 28 c.: para chasis con laterales rectos (5000 mm.) U.-R.		201305000	Tuerca exag. autofrenante W 3/4" (alta)
	GF 24002-D	Plataforma trasera "derecha" 56 c. (5000 mm.) UCRANIA-RUSIA	22	XXXXXXXX	Plataforma trasera (vista parcial)
		OTRO USO: 28 c.: "para chasis con lateral curvo" UCRANIA-RUSIA	23	GF 21187-02	Placa de fijación
	GF 24002-I	Plataforma trasera "izquierda" 56 c. (5000 mm.) UCRANIA-RUSIA	24	RV 8124	Grampa U rosca W 3/4"
	GF 24355	Plataforma trasera "central" 66 c. (3950 mm.) UCRANIA-RUSIA		201305000	Tuerca exag. autofrenante W 3/4" (alta)
	GF 24119	Plataforma trasera "lateral derecha" 88 c. (3950 mm.) -desde 2007- U.-R.	25	GF 20050-D	Placa de anclaje resorte a gas "derecha"
	GF 24389	Plataforma trasera "central derecha" 88 c. (3950 mm.) -desde 2008- U.-R.	26	GF 24021-I	Plataforma lateral "izquierda" UCRANIA-RUSIA
	GF 24120	Plataforma trasera "central derecha" 88 c. (3950 mm.) -sólo 2007- U.-R.	27	GF 24003-I	Puntal "izquierdo" de escalera UCRANIA-RUSIA)
	GF 24121	Plataforma trasera "central izquierda" 88 c. (3950 mm.) -desde 2007- U.-R.	28	201033065	Bulón cab. exag. W 1/2" x 1.1/4"
	GF 24122	Plataforma trasera "lateral izquierda" 88 c. (3950 mm.) -desde 2007- U.-R.		201304953	Tuerca exag. autofrenante W 1/2" (alta)
5	GF 21536-I	Baranda lateral "izquierda" (tubos 50 x 30) -desde 03/2007-		201021524	Arandela plana 1/2"
	GF 20044-I	Baranda lateral "izquierda" (tubos 40 x 30) -hasta 02/2007-	29	GF 20545	Escalera de acceso lateral
6	SA 18955	Grampa U rosca W 3/8" (para tubo 50 x 30)	30	201032182	Bulón cab. exag. W 5/16" x 1"
	201304854	Tuerca exag. autofrenante W 3/8"		201304847	Tuerca exag. autofrenante W 5/16"
7	GF 21530	Baranda superior 22 c. (tubo 50 x 30 x 3650 mm.) -desde 03/2007-		201021441	Arandela plana 5/16"
	Gf 21531	Baranda superior 44, 66 y 88 c. (tubo 50 x 30 x 3750 mm.) -desde 03/2007-	31	201033107	Bulón cab. exag. W 1/2" x 1.1/2"
	GF 21533	Baranda superior 28 y 56 c. (tubo 50 x 30 x 4900 mm.) -desde 03/2007-		201304953	Tuerca exag. autofrenante W 1/2" (alta)
	GF 20281	Baranda superior 44 c. (tubo 40 x 30 x 3750 mm.) -hasta 02/2007-		201021524	Arandela plana 1/2"
	GF 21022	Baranda superior 56 c. (tubo 40 x 30 x 4900 mm.) -hasta 02/2007-	32	201033545	Bulón cab. exag. W 5/8" x 1.1/2"
8	201033529	Bulón cab. exag. W 5/8" x 1.1/4"		201304979	Tuerca exag. autofrenante W 5/8" (alta)
	201304979	Tuerca exag. autofrenante W 5/8" (alta)		201021649	Arandela plana 5/8"
9	GF 20056	Grampa U rosca W 1/2"	33	201033545	Bulón cab. exag. W 5/8" x 1.1/2"
	201304953	Tuerca exag. autofrenante W 1/2" (alta)		201304979	Tuerca exag. autofrenante W 5/8" (alta)
	201021524	Arandela plana 1/2"	34	GF 24003-D	Puntal "derecho" de escalera UCRANIA-RUSIA
10	XXXXXXXX	Soporte lateral de tolvas (vista parcial)	35	GF 24021-D	Plataforma lateral "derecha" UCRANIA-RUSIA
11	GF 20050-I	Placa de anclaje resorte a gas "izquierda"	36	GF 21224-R	Pictograma (no viaje aquí) -idioma ruso
12	GF 20020	Resorte a gas 550 N. (TA Nº 20103)			

NOTA: Para identificar los términos **derecho** ó **izquierdo**, éstos deben entenderse observando la máquina desde atrás.

-KIT PARA SIEMBRA DE COLZA

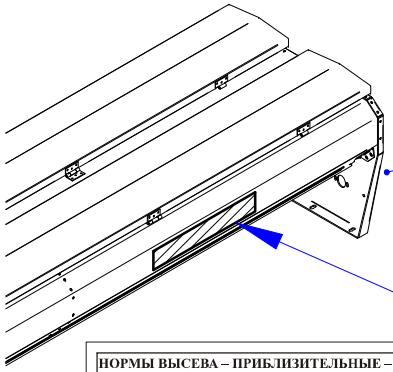

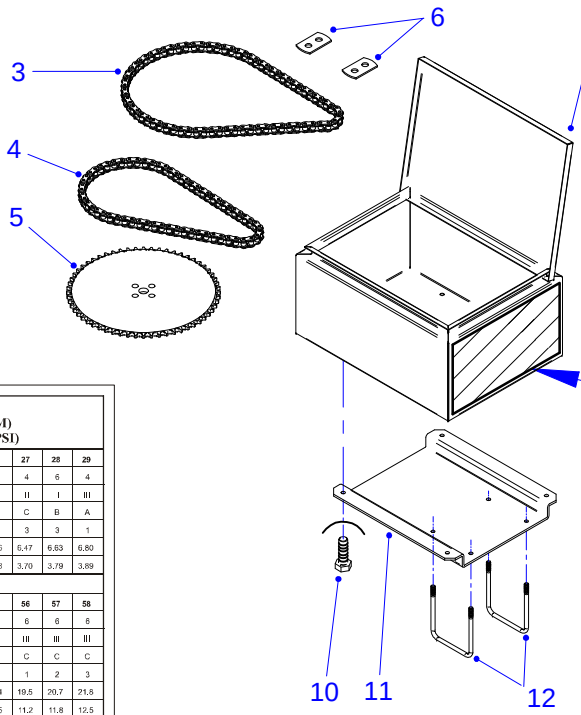

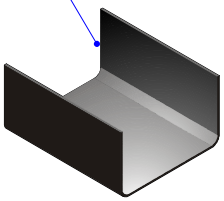

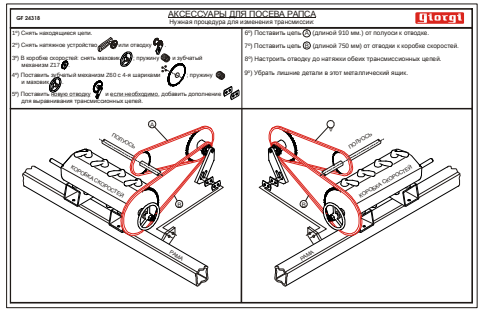

НОРМЫ ВЫСЕВА – ПРИБЛИЗИТЕЛЬНЫЕ – РАПС
СЕЯЛКИ ДЛЯ МЕЛКОГО ЗЕРНА.
МОДЕЛЬ "D –10" (22, 28, 44, 56, 66 и 88 рядов) СЕРИЯ 1-08 -С 2008 года-

Giorgi GF 24306

ОСНАЩЕНА: КОРОБКОЙ С 58 СКОРОСТЯМИ
ДОЗАТОРЫ: ШКИВОМ (С ДВОЙНЫМ ОТВЕРСТИЕМ)
ШИНЫ: 400/60 X 15,5 дюймов (14 Тканей – от 35 до 40 PSI)

КОМБИНАЦИИ РЕМНЕЙ НА КОРОБКЕ	ПОЗИЦИИ	1	2	3	4	5	6	7	8	9	10	11	12	13	14	15	16	17	18	19	20	21	22	23	24	25	26	27	28	29
		4	4	4	4	4	4	4	4	4	5	4	5	4	5	4	5	4	5	4	6	4	6	4	6	4	6	4	6	4
		I	I	I	I	I	I	I	I	I	I	II	I	II	I	II	I	II	I	II	I	II	I	II	I	II	I	II	I	III
		A	A	A	B	B	B	C	C	C	A	A	A	A	A	A	B	B	A	B	A	B	A	C	B	C	B	C	B	A
		1	2	3	1	2	3	1	2	3	1	1	2	2	3	3	1	1	1	2	2	3	3	1	1	2	2	3	3	1
КИЛОГРАММЫ НА ГЕКТАР	Ведущее колесо. Z=21	2,45	2,99	2,74	2,91	3,26	3,26	3,45	3,65	3,87	3,99	4,09	4,23	4,33	4,48	4,59	4,74	4,86	4,98	5,14	5,27	5,45	5,58	5,77	5,91	6,11	6,26	6,47	6,63	6,80
	Ведущее колесо. Z=12	1,40	1,48	1,57	1,66	1,86	1,86	1,97	2,09	2,21	2,28	2,34	2,42	2,47	2,56	2,62	2,71	2,78	2,85	2,94	3,01	3,11	3,19	3,30	3,38	3,49	3,58	3,70	3,79	3,89

КОМБИНАЦИИ РЕМНЕЙ НА КОРОБКЕ	ПОЗИЦИИ	30	31	32	33	34	35	36	37	38	39	40	41	42	43	44	45	46	47	48	49	50	51	52	53	54	55	56	57	58
		6	4	6	4	6	4	6	4	6	4	6	4	6	4	6	4	6	6	6	6	6	6	6	6	6	6	6	6	6
		I	III	I	III	I	III	II	III	II	III	II	III	II	III	II	III	II	II	II	II	III	III	III	III	III	III	III	III	III
		C	A	C	A	C	B	A	B	A	B	A	C	B	C	B	C	B	C	C	C	A	A	A	B	B	B	C	C	C
		1	2	2	3	3	1	1	2	2	3	3	1	1	2	2	3	3	1	2	3	1	2	3	1	2	3	1	2	3
КИЛОГРАММЫ НА ГЕКТАР	Ведущее колесо. Z=21	7,02	7,21	7,44	7,63	7,87	8,08	8,32	8,56	8,81	9,06	8,33	9,60	9,88	10,2	10,5	10,8	11,1	11,7	12,4	13,1	13,8	14,7	15,5	16,4	17,4	18,4	19,5	20,7	21,8
	Ведущее колесо. Z=12	4,01	4,12	4,25	4,36	4,50	4,62	4,76	4,89	5,03	5,18	5,33	5,48	5,65	5,81	5,97	6,15	6,33	6,70	7,10	7,51	7,91	8,37	8,87	9,39	9,94	10,5	11,2	11,8	12,5

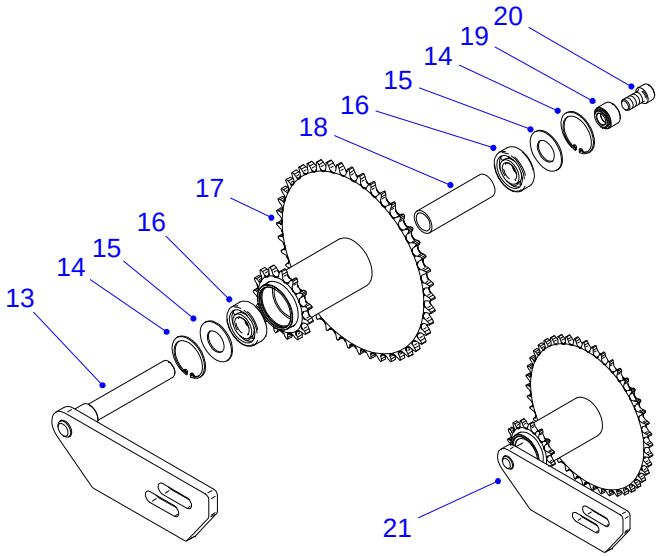

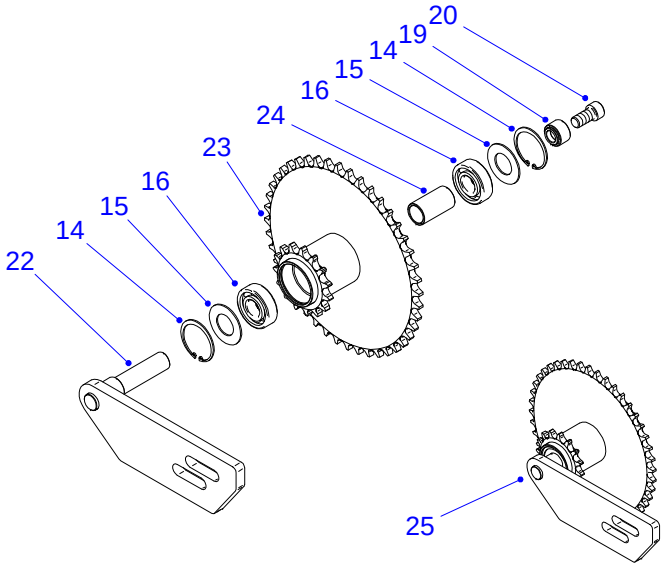

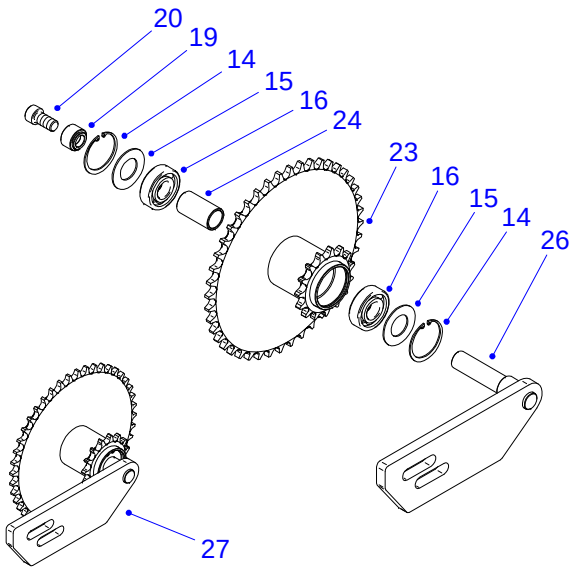

Nº	Código	Denominación	Nº	Código	Denominación
1	XXXXXXXX	Tolva combinada semillas-fertilizante (vista parcial)			
2	GF 24306	Tabla de densidades siembra de colza -idioma ruso			
3	205011042	Cadena a rodillos ASA 50 - 5/8" x 1160 mm.			
		(desviador a caja selectora de siembra)			
	205041296	Unión de cadena ASA 50 x 5/8"			
4	205011042	Cadena a rodillos ASA 50 - 5/8" x 910 mm.			
		(palier de mando a desviador)			
	205041296	Unión de cadena ASA 50 x 5/8"			
5	PTR0028	Engranaje especial (colza) Z-60 x 5/8" (Oripon)			
6	GF 24348	Placa suplemento para alinear desviador			
7	GF 24349	Caja kit siembra de colza (440 x 330 x 220 mm.)			
8	GF 24350	Funda de protección (goma sintética 690 x 380 x 5 mm.- 2 telas)			
9	GF 24318	Calco "Accesorios para siembra de colza" -idioma ruso			
10	201032182	Bulón cab. exag. W 5/16" x 1"			
	201309127	Tuerca exag. flange W 5/16"			
11	GF 24351	Placa soporte de caja			
12	CU 7112	Grampa "U" rosca W 5/16"			
	201309127	Tuerca exag. flange W 5/16"			
13	GF 24346	Soporte de desviador (eje largo) "derecho", para colza			
14	216062901	Anillo seeger I-47			
15	SA 18550	Arandela fijación de rodamiento Ø46,9 x Ø25,3 x 1,6 mm.			
16	630062040	Rodamiento N° 6204-2RS			
17	GF 24345	Engranaje doble Z-15/Z-44 x 5/8" (largo), para colza			
18	GF 24347	Buje largo separador de rodamientos (Ø 25,4 x Ø 20,5 x 94 mm.)			
19	GF 20005	Buje de complemento			
20	GF 20265-D	Bulón especial cab. allen W 1/2" x 1" (rosca derecha)-G. 5			
21	GF 24345/6	Conjunto desviador (largo) "derecho", para colza			
22	GF 24344-D	Soporte de desviador (corto)"derecho", para colza			
23	GF 24343	Engranaje doble Z-15/Z-44 x 5/8" (corto), para colza			
24	GF 21262	Buje separador de rodamientos (Ø 25,4 x Ø 20,5 x 46 mm.)			
25	GF 24343/4-D	Conjunto desviador (corto) "derecho", para colza			
26	GF 24344-I	Soporte de desviador (corto) "izquierdo", para colza			
27	GF 24343/4-I	Conjunto desviador (corto) "izquierdo", para colza			

NOTA: Para identificar los términos **derecho** ó **izquierdo**, éstos deben entenderse observando la máquina desde atrás.

-KIT CUENTA HECTAREAS "CH - 100"
-KIT LUCES POSTERIORES (en transporte)

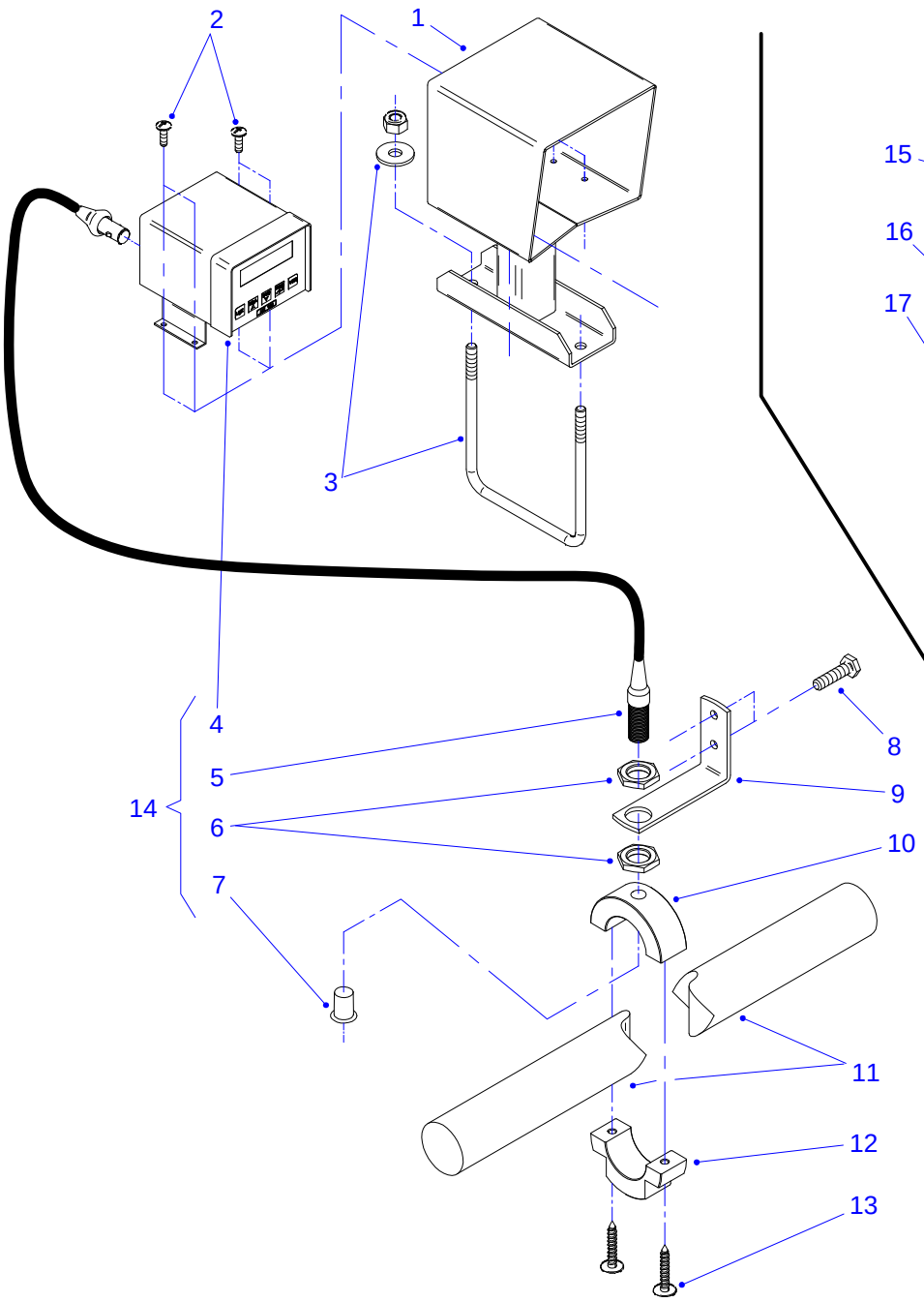

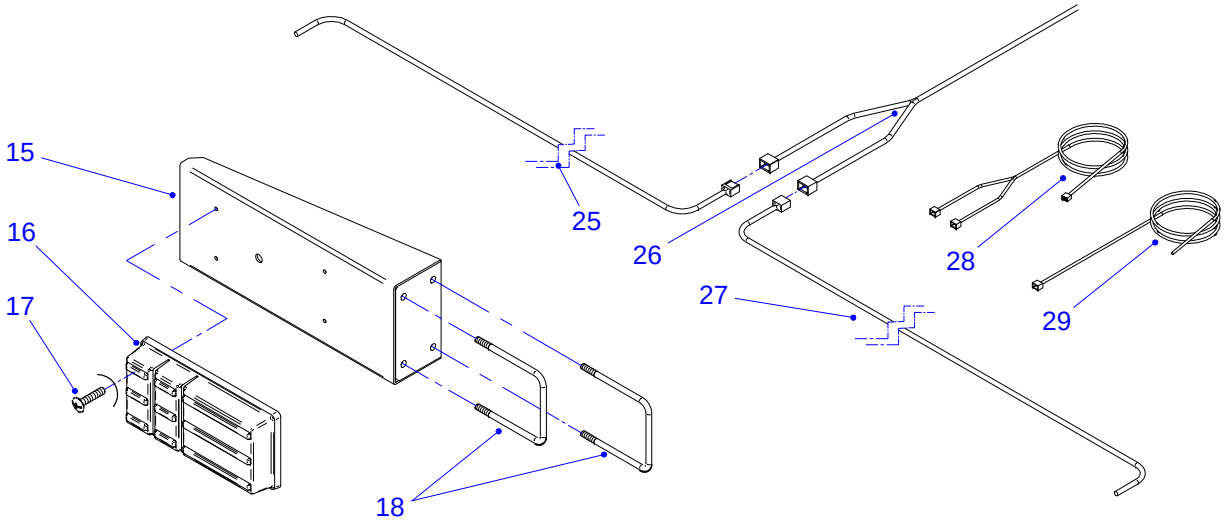

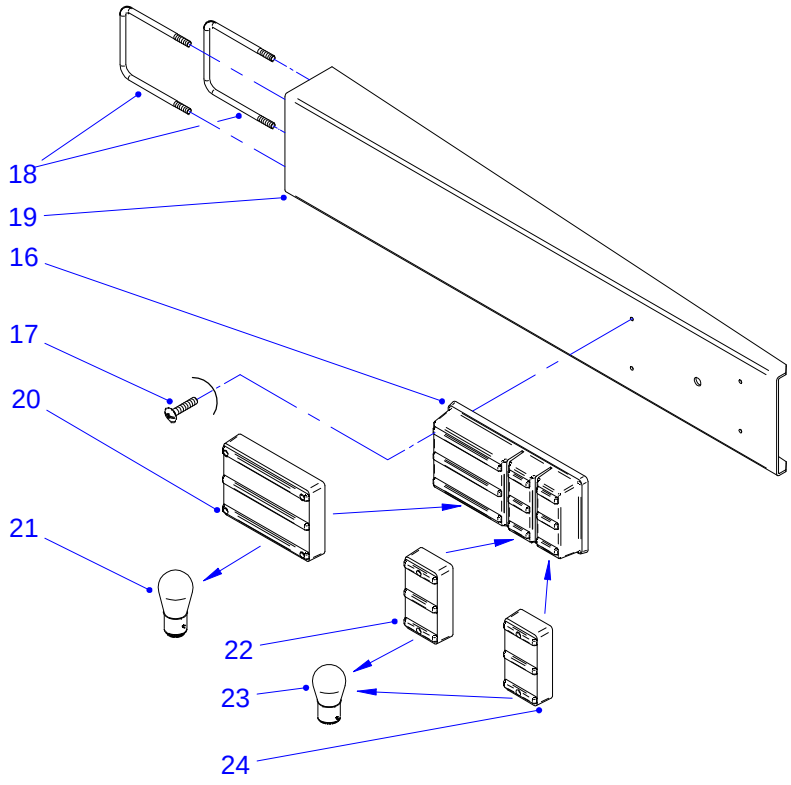

Nº	Código	Denominación	Nº	Código	Denominación
1	GF 21396	Soporte de cuenta hectáreas			
2	201174075	Bulón C.R. ranurada W 3/16" x 5/8"			
	201304789	Tuerca exag. autofrenante W 3/16" (alta)			
3	GF 20193	Grampa U rosca W 3/8"			
	201304854	Tuerca exag .autofrenante W 3/8" (alta)			
	201021466	Arandela plana 3/8"			
4	LCH 100	Cuenta hectáreas digital Landtech, modelo "CH-100"			
5	LCH 100-S	Sensor inductivo con cable de conexión			
6	LCH 100-T	Tuerca M 18 x 1,5 (bronce)			
7	LCH 100-C	Cápsula magnética de sensor			
8	201032059	Bulón cab. exag. W 1/4" x 7/8"			
	201304805	Tuerca exag. autofrenante W 1/4"			
9	GF 21397	Escuadra soporte de sensor			
10	GF 21398-01	Soporte de cápsula (grilón)			
11	XXXXXXXX	Palier de mando (vista parcial)			
12	GF 21398-02	Complemento de soporte (grilón)			
13	203151535	Bulón para chapa Ø 3,6 x 25 mm.			
14	280006040	Conjunto cuenta hectáreas Landtech, modelo "CH-100", con accesorios			
15	GF 21393	Soporte "izquierdo" de luces posteriores			
16	1080-FR	Conjunto faro rectangular "BAIML" modelo 1080			
17	201174125	Bulón C.R. ranurada W 3/16" x 7/8"			
	201304789	Tuerca exag. autofrenante W 3/16" (alta)			
18	CU 7112	Grampa U rosca W 5/16"			
	201304847	Tuerca exag. autofrenante W 5/16" (alta)			
19	GF 24402	Soporte "derecho" de luces posteriores (UCRANIA-RUSIA)			
20	1080-LGR	Lente acrílico rojo (stop-posición)			
21	240101006	Lámpara P21/5W 12v 21/5W (stop-posición)			
22	1080-LCHT	Lente acrílico transparente (retroceso)			
23	240101022	Lámpara 12v 5W (intermitente-retroceso)			
24	1080-LCHA	Lente acrílico ámbar (intermitente)			
25	GF 24394	Ramal "izquierdo" de luces posteriores (1.95 m.)			
26	GF 24395	Ramal principal de luces posteriores "D-10" 22 c. (8,60 m.)			
	GF 24396	Ramal principal de luces posteriores "D-10" 28 c. (9,80 m.)			
	GF 24397	Ramal principal de luces posteriores "D-10" 44 c. (13,50 m.)			
	GF 24398	Ramal principal de luces posteriores "D-10" 56 c. (15,80 m.)			
	GF 24399	Ramal principal de luces posteriores "D-10" 66 c. (18,40 m.)			
27	GF 24393	Ramal "derecho" de luces posteriores (2,05 m.)			
28	GF 24401	Ramal principal de luces posteriores "D-10" 88 c.: chasis lateral izquierdo (4,40 m.)			
29	GF 24400	Ramal principal de luces posteriores "D-10" 88 c. (19,00 m.)			

NOTA: Para identificar los términos **derecho** ó **izquierdo**, éstos deben entenderse observando la máquina desde atrás.

INDICE DE LÁMINAS Y DESPIECES

LÁMINA N°	DESCRIPCIÓN DE COMPONENTES	DIBUJO en Pag. N°	DESPIECE en Pag. N°
1	Chasis 22 c.; Lanza para trabajo; Semi-carros	16	17
2	Chasis 28 c.; Lanza para trabajo; Semi-carros	18	19
3	Brazos marcadores para 22 y 28 c.; Porta marcadores; Lanza de transporte.; Disco marcador	20	21
4 (1)	Chasis 44 c.; Lanza para trabajo; Uniones de módulos; Semi-carros (1° parte)	22	23
4 (2)	Chasis 44 c.; Lanza para trabajo; Uniones de módulos; Semi-carros (2° parte)	24	25
5	Brazos marcadores para 44 c.; Porta marcadores; Lanza de transporte.; Disco marcador	26	27
6 (1)	Chasis 56 c.; Lanza para trabajo; Uniones de módulos; Semi-carros (1° parte)	28	29
6 (2)	Chasis 56 c.; Lanza para trabajo; Uniones de módulos; Semi-carros (2° parte)	30	31
7	Brazos marcadores para 56 c.; Porta marcadores; Lanza de transporte.; Disco marcador	32	33
8	Tensores de chasis para 28 y 56 c.	34	35
9	Lanza para trabajo 44 y 56 c. (desde 2008)	36	37
10	Chasis Derecho y Central 66 c.; Uniones de módulos; Semi-carros	38	39
11	Chasis Central e Izquierdo 66 c.; Uniones de módulos; Semi-carros	40	41
12	Brazos marcadores para 66 c.; Disco marcador	42	43
13	Porta marcadores para 66 c.; Lanzas para transporte; Pórticos	44	45
14	Chasis Derecho, Central e Izquierdo 66 c.; Conjunto Lanza para trabajo 66 c.	46	47
15	Chasis Lateral Derecho 88 c.; Bajadas de tracción; Uniones de módulos; Semicarros	48	49
16	Chasis Central Derecho 88 c.; Bajadas de tracción; Uniones de módulos; Semicarros	50	51
17	Chasis Central Izquierdo 88 c.; Bajadas de tracción; Uniones de módulos; Semicarros	52	53
18	Chasis Lateral Izquierdo 88 c.; Bajadas de tracción; Uniones de módulos; Semicarros	54	55
19	Brazos marcadores para 88 c.; Disco marcador	56	57
20	Disco marcador para 88 c.; Soporte giratorio y rueda	58	59
21	Porta marcadores para 88 c.; Lanzas p/transporte; Pórticos	60	61
22	Chasis Derecho, Centrales e Izquierdo 88 c.; Conjunto Lanza para trabajo 88 c.	62	63
23	Conjunto Soporte giratorio de rueda; Mazas común y de mando	64	65
24	Conjunto palier de mando 22 c., 44 c. (CD), 66 c. (CD) y 88 c. (CLD); Cajas selectoras de Siembra y Fertilización	66	67
25	Conjunto palier de mando 44 c. (CI), 66 c. (CI) y 88 c. (CLI); Cajas selectoras de Siembra y Fertilización	68	69
26	Conjunto palier de mando 28 c. y 56 c. (Chasis Derecho); Cajas selectoras de Siembra y Fertilización	70	71
27	Conjunto palier de mando 56 c. (Chasis Izquierdo); Cajas selectoras de Siembra y Fertilización	72	73
28	Conjunto palier de mando 66 c. (Chasis Central); Cajas selectoras de Siembra y Fertilización	74	75
29	Conjunto palier de mando 88 c. (CCD) **Sólo 2007**; Cajas selectoras de Siembra y Fertilización	76	77
30	Conjunto palier de mando 88 c. (CCI) **Sólo 2007**; Cajas selectoras de Siembra y Fertilización	78	79
31	Conjunto palier de mando 88 c. (CCD) **Desde 2008**; Cajas selectoras de Siembra y Fertilización	80	81
32	Conjunto palier de mando 88 c. (CCI) **Desde 2008**; Cajas selectoras de Siembra y Fertilización	82	83
33	Caja selectora de densidades de fertilización APLA: Accesorios; Modelos; Calcos	84	85
34	Caja selectora de densidades de siembra ORIPON: Zafes de protección; Modelos	86	87
35	Bloques de transmisión para siembra y fertilización APLA	88	89
36	Cuerpos de siembra Izquierdo y Derecho; Conjunto ruedas conformadoras; Conjunto levante de cuerpos	90	91
37	Conjuntos discos abresurcos Izquierdo y Derecho	92	93
38	Conjunto Rueda Limitadora de Profundidad, Conjunto Rueda Limpiadora/asentadora; Conjunto Rueda Contactadora	94	95
39	Conjunto ejes oscilantes; Conj. Desembragues Izquierdo y Derecho	96	97
40	Circuito oleohidráulico 22 cuerpos	98	99
41	Circuito oleohidráulico 28 cuerpos	100	101
42	Circuito oleohidráulico 44 cuerpos	102	103
43	Circuito oleohidráulico 56 cuerpos	104	105
44	Circuito oleohidráulico cuerpos de siembra 66 cuerpos	106	107
45	Circuito oleohidráulico marcadores 66 cuerpos	108	109
46	Circuito oleohidráulico lanza para trabajo rebatible 66 cuerpos	110	111
47	Circuito oleohidráulico cuerpos de siembra 88 cuerpos	112	113
48	Circuito oleohidráulico marcadores 88 cuerpos	114	115
49	Circuitos oleohidráulicos lanza para trabajo rebatible y cilindros elevadores 88 c.	116	117
50	Conjunto tolva combinada Siembra-Fertilizante (11 cuerpos), para 22, 44. 66 y 88 c.	118	119
51	Conjunto tolva combinada Siembra-Fertilizante (14 cuerpos), para 28 y 56 c.	120	121
52	Conjunto dosificadores de semillas y removedores - Transmisiones	122	123
53	Conjunto dosificadores de fertilizantes - Transmisiones	124	125
54	Plataformas traseras, centrales y laterales	126	127
55	Kit para siembra de colza	128	129
56	Kit cuenta-hectáreas.- Kit luces traseras	130	131
xx	Indice de láminas y Despieces		

FUENTES - (SF) - ARGENTINA

e-mail: giorgi@giorgi.com.ar - WEB: www.giorgi.com.ar